TOMÁS®
SOLUTIONS

TOMÀS® SOLUTIONS

WEB

CONTACTANOS AL SIGUIENTE EMAIL PARA REALIZAR PEDIDOS O SOLICITAR PRESUPUESTOS:

PLEASE CONTACT US AT THE FOLLOWING E-MAIL ADDRESS TO PLACE ORDERS OR REQUEST A QUOTATION:

pedidos@tomas-solutions.com

Exclusive distributor:

STALMOT

altaflex made in italy Sofa bed mechanisms

OKE

Innotec Motion

Este catálogo es propiedad de Tomás Solutions S.L. en exclusiva.
Se prohíbe la reproducción total o parcial del mismo sin el consentimiento expreso de esta empresa.
Las medidas, textos e imágenes son sin compromiso. Nos reservamos el derecho de realizar las modificaciones que estimemos oportunas o necesarias.
No nos hacemos responsables de los posibles errores de escritura, omisión o cualesquiera otros no detectados durante la edición del presente catálogo.

ÍNDICE/INDEX

1 Mecanismos para cabeceros y brazos/Mechanisms for headrests and armrests

8-25 1.1 Cabezales / *Headrests*

26-29 1.2 Cabezales y/o brazos / *Headrests and/or armrests*

30-31 1.3 Accesorios / *Accessories*

2 Mecanismos con movimientos/Mechanisms

34-43 2.1 Brazos, respaldos, asientos, tapas / *Armrests, backrests, seats, covers*

44-50 2.2 Deslizantes / *Sliding mechanisms*

51-57 2.3 Mecanismo relax / *Relax mechanism*

58-78 2.4 Sofá cama / *Sofa beds*

3 Pies y bases/Furniture legs and bases

80 3.1 Pie regulable / *Adjustable legs*

81-132 3.2 Pie vertical / *Vertical legs*

133-145 3.3 Pie horizontal / *Horizontal legs*

146-150 3.4 Pie plástico / *Plastic legs*

151-158 3.5 Bases / *Bases*

159-160 3.6 Columnas / *Swivel*

161-162 3.7 Deslizante / *Furniture glides*

163-164 3.8 Accesorios / *Accessories*

4 Herramientas y accesorios de tapicería/Upholstery tools and accessories

166 4.1 Herrajes y accesorios / *Fittings and accessories*

167-169 4.2 Ruedas / *Castors*

170-202 4.3 Accesorios / *Accessories*

203-212 4.4 Herramientas / *Tools*

213-217 4.5 Adhesivos, disolventes, limpiadores, etc. / *Adhesives, solvents, cleaners, etc.*

218-231 4.6 Tornillería / *Fixings/Nuts and bolts*

5 Maquinaria/Machinery

234-255 5.1 Herramientas, maquinaria y accesorios / *Tools, machinery and accessories*

ADMINISTRACIÓN

Desde la fundación de nuestra empresa hemos tenido clara nuestra máxima: el futuro es ahora. Gracias a este espíritu de mejora constante, unido al conocimiento, dedicación y trabajo de todo el equipo que formamos Tomás Solutions, nos hemos adaptado a los retos de un mercado en constante evolución.

Prueba del buen hacer son nuestras nuevas instalaciones de 5.000 m² que han visto la luz en 2021-2022, y que tenemos el orgullo de mostrar en las primeras páginas. Todo esto, junto a una apuesta constante por la mejora tecnológica, hacen de nosotros una empresa líder en calidad, servicio y atención.

Por otro lado, esto hubiera sido impensable sin el apoyo de todos nuestros colaboradores y clientes, a los que agradecemos infinitamente la confianza depositada en nosotros, que procuramos renovar día tras día.

Todo ello ha llevado a Tomás Solutions a convertirse en una empresa de referencia en el sector, abriendo camino y marcando los objetivos de futuro.

José Fernando Soriano Rubio
CEO

Since the foundation of this company, our guiding principle has always been clear: the future is now. Thanks to this attitude of constant improvement, combined with the knowledge, dedication and hard work of the entire Tomás Solutions team, we have managed to adapt to the challenges of a constantly evolving market.

The new 5000m² facility, due to open in 2021-2022 and proudly featured on the front pages, is further proof of the company's success. All this, together with a constant commitment to technological improvement, is what makes us a leading company in terms of quality, service and customer care.

However, this would not have been possible without the support of all our partners and clients, to whom we are extremely grateful for the trust they have placed in us, which we strive to constantly reinforce.

As a result, Tomás Solutions has become a benchmark company in the sector, paving the way and setting the objectives for the future.

José Fernando Soriano Rubio
CEO

6
7
8
STOP

1

Mecanismos para cabeceros y brazos

Mechanisms for headrests and armrests

1

TREVISO

Cabezal varilla oculto con bisagra multiposición.
Hidden headrest frame with multi-position hinge.

REF.	POS.INICIAL INITIAL POS.	POS.FINAL FINAL POS.	POS.	
0022395	90º	194º	8	5

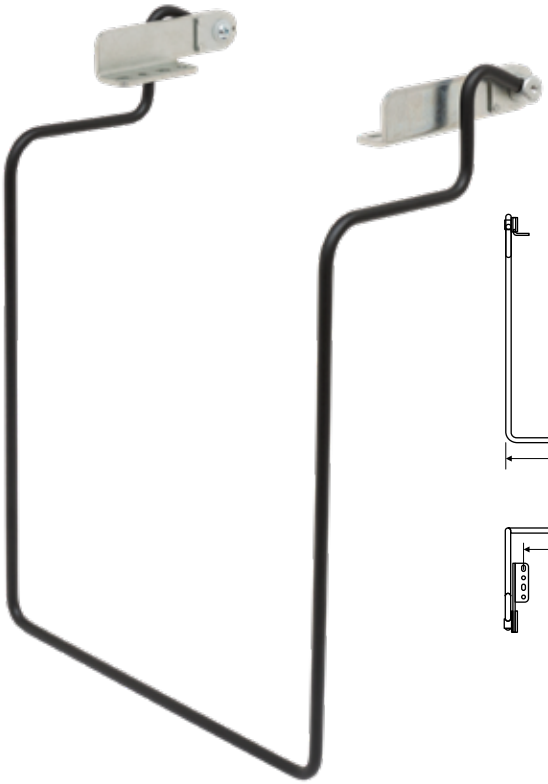

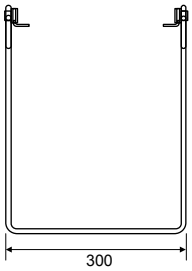

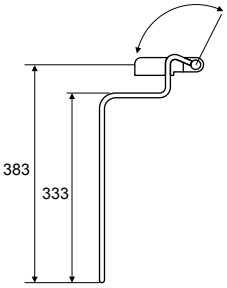

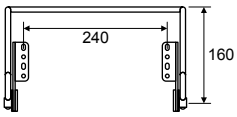

NEAS

Cabezal varilla oculto.
Hidden headrest rod frame.

REF.	ACABADO FINISH	
0021173	Cromo/Chrome	25
0025286	Negro mate/Matt black	25

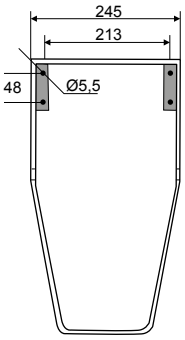

Negro mate
Matt black

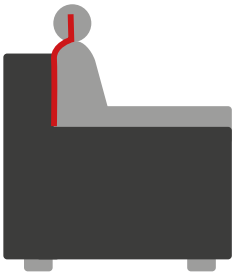

TORINO

Mecanismo abatible con 2 posiciones: respaldo o cabecero.
Two-position reclining mechanism: backrest or headrest.

REF.	ACABADO FINISH	
0022024	Negro mate/Matt black	8

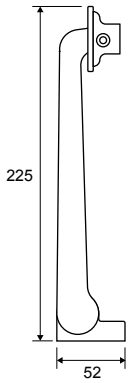

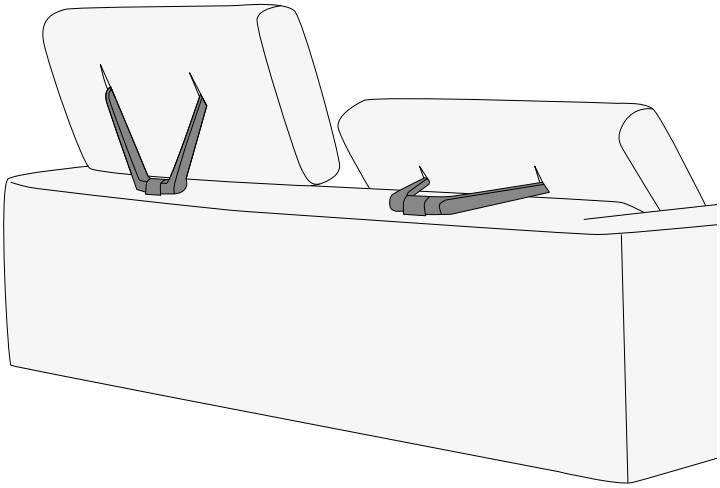

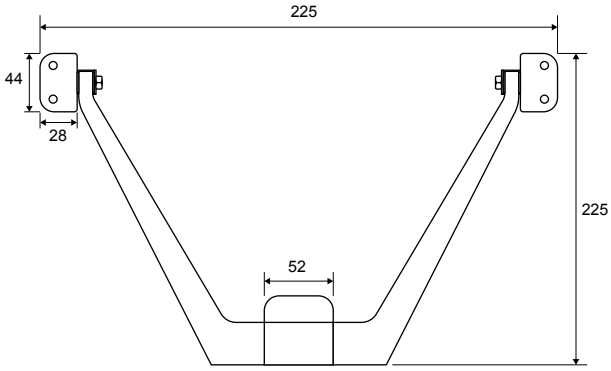

1

CATE

Mecanismo abatible con 2 posiciones: respaldo o cabecero.
Two-position reclining mechanism: backrest or headrest.

REF.	ACABADO FINISH	
0024510	Negro/Black	10

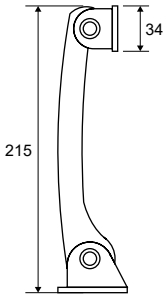

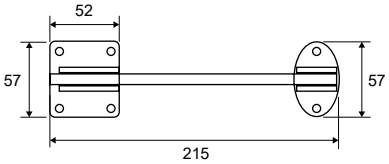

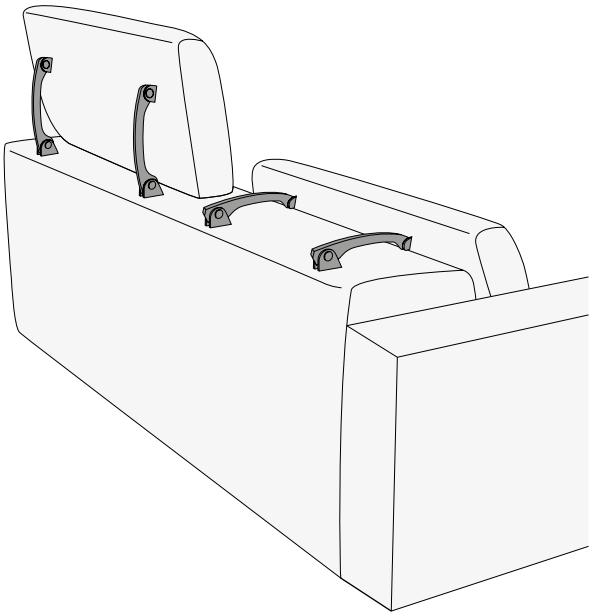

PAVIA

Mecanismo abatible con 2 posiciones: respaldo o cabecero.
Two-position reclining mechanism: backrest or headrest.

REF.	ACABADO FINISH	
0000309	Cromado/Chromed	12

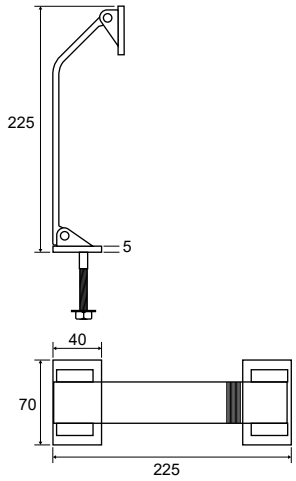

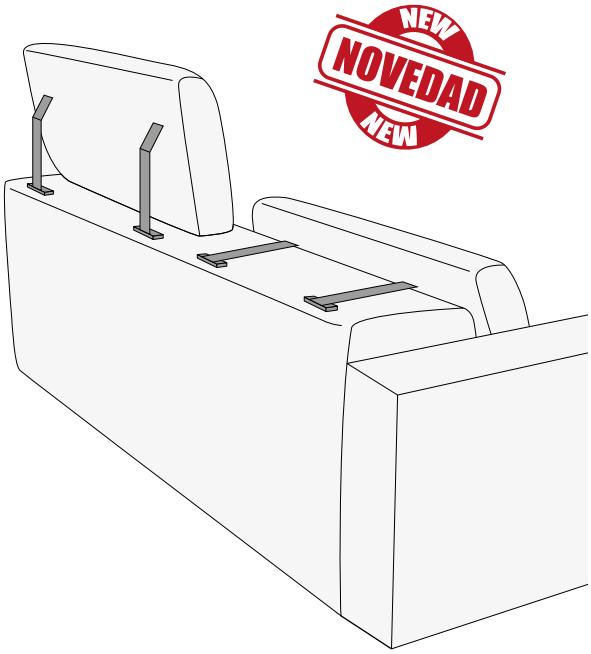

VIPER

Mecanismo de movimiento sincronizado por fricción, para cabezales y/o brazos.
Friction synchronised movement mechanism for headrests and/or armrests.

REF.	ACABADO FINISH	
401972617	Cincado/Zinc-plated	50

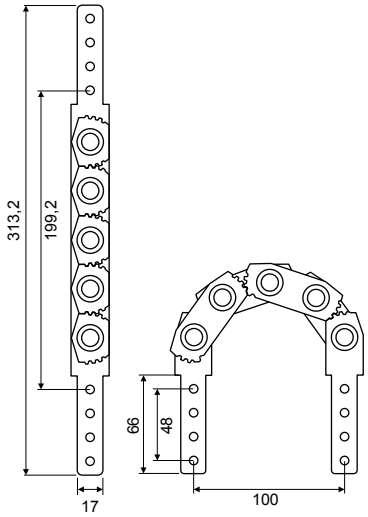

GAIA

Juego mecanismo cabezal con movimiento por fricción. Multiposición. Elevable en varias alturas. Anclado con casquillo Tripa.
Set of mechanisms for headrests with friction movement. Multi-position. Adjustable to different heights. Anchored with the Tripa socket.

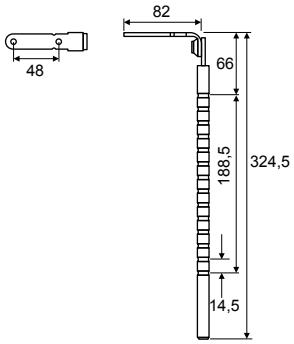

REF.	ACABADO FINISH	
0015204	Cromado/Chromed	25

Mecanismo con movimiento por fricción.
Friction movement mechanism.

TRIPA

REF.	MUELLE SPRING	
0014673	Blando/Soft	100
0003543	Medio/Medium	100

ISOLDE

Juego herrajes para cabezal con movimiento por fricción multiposición, elevable en varias alturas, anclado con casquillo modelo Tripa.
Fittings set for headrests with multi-position friction movement, adjustable to different heights, anchored with the Tripa model bushing.

REF.	ACABADO FINISH	
0016983	Cromado/Chromed	25

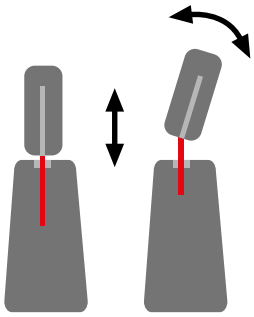

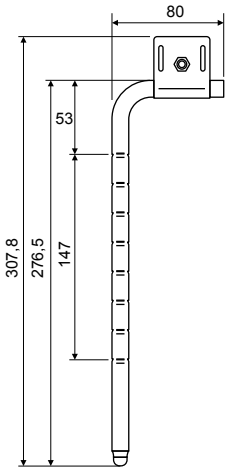

TRIPA

REF.	MUELLE SPRING	
0014673	Blando/Soft	100
0003543	Medio/Medium	100

KEMBO

Juego herrajes para cabezales. Desplazamiento en vertical con auto-retorno.
Set of fittings for headrests. Vertical sliding with auto-return.

REF.	POS.INICIAL INITIAL POS.	POS.FINAL FINAL POS.	POS.	
0005023	101º	236º	15	8

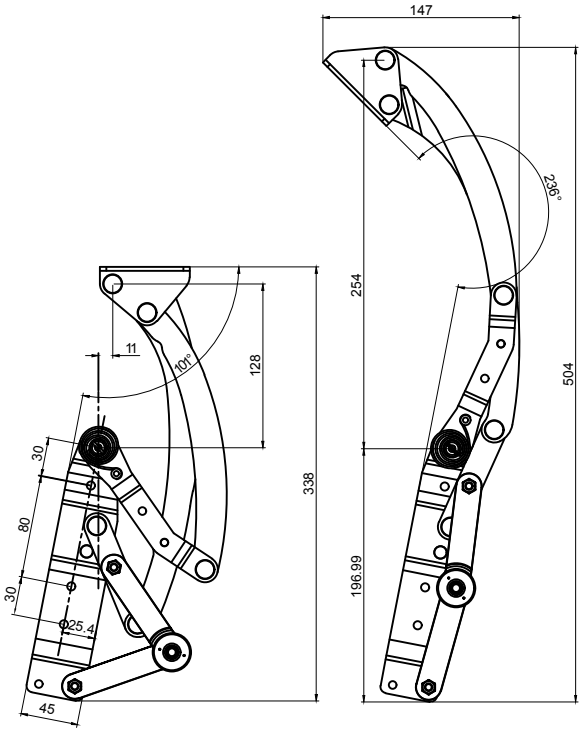

MINERVA

Juego herrajes para cabezales. Desplazamiento en vertical con auto-retorno.
Set of fittings for headrests. Vertical sliding with auto-return.

REF.	POS.INICIAL INITIAL POS.	POS.FINAL FINAL POS.	POS.	
0003951	105º	203º	10	10

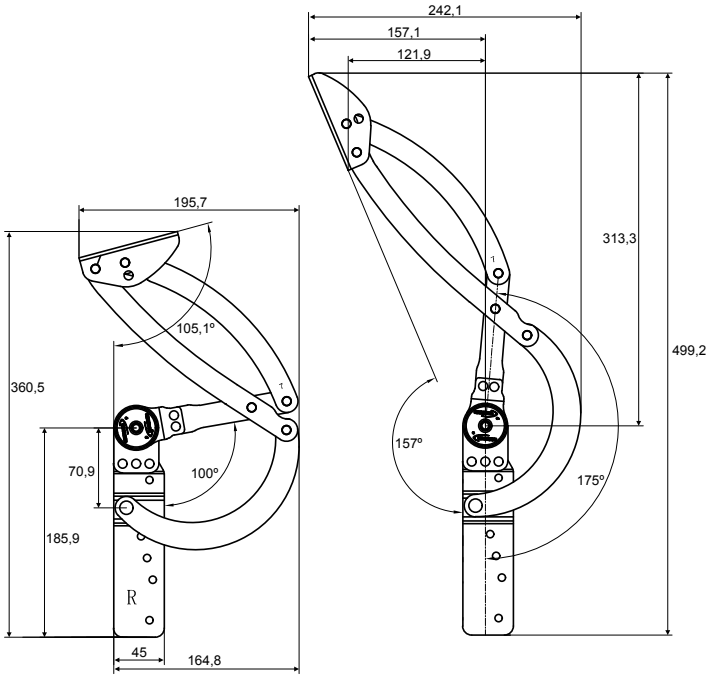

1

DIANA

Juego de mecanismos para el cabezal con función tensora de tejido o piel. Posibilidad de fabricar en otros ángulos inicial y/o final.
Headrest mechanism set with stretch function. Angles can be customized under request. Fixed to the wooden frame, no socket needed.

REF.	POS.INICIAL INITIAL POS.	POS.FINAL FINAL POS.	POS.	
0019806	105º	180º	5	10
0021989	105º	210º	14	10

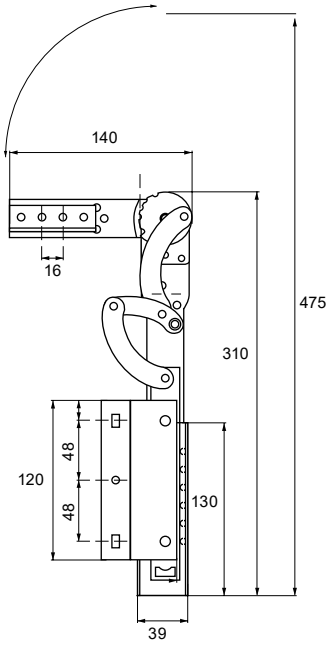

CALYPSO CA-TCC

Juego herrajes para cabezales con codo corto, fijados mediante tuercas hexagonales. Set 1 par herrajes con tuercas y arandelas.
Set of fittings for headrests with short elbow, fastened with hexagon nuts. Set: one pair of fittings with nuts and washers.

MOD.	REF.	POS.INICIAL INITIAL POS.	POS.FINAL FINAL POS.	POS.	ACABADO FINISH	
CA-TCC180	474521419	90º	180º	6	Cromo/Chrome	20
CA-TCC205	401928008	90º	205º	8	Cromo/Chrome	20

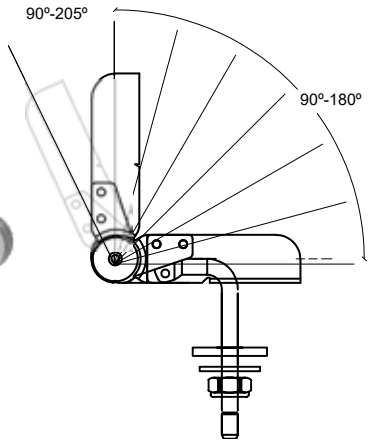

CALYPSO CA-TCL

Juego herrajes para cabezales con codo largo, fijados mediante tuercas hexagonales. Set 1 par herrajes con tuercas y arandelas.
Set of fittings for headrests with long elbow, fastened with hexagon nuts. Set: one pair of fittings with nuts and washers.

MOD.	REF.	POS.INICIAL INITIAL POS.	POS.FINAL FINAL POS.	POS.	ACABADO FINISH	
CA-TCL180	474515019	90º	180º	6	Cromo/Chrome	20
CA-TCL205	437033317	90º	205º	8	Cromo/Chrome	20

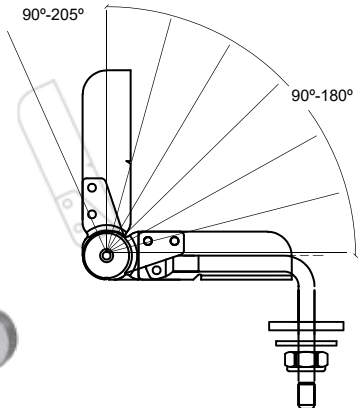

CALYPSO CA-VL

Juego herrajes para cabezales con varilla larga y codo corto. Set 1 par herrajes y dos casquillos Anna.
Set of fittings for headrests with short elbow and long rod. Set: one pair of fittings and two Anna socket.

MOD.	REF.	POS.INICIAL INITIAL POS.	POS.FINAL FINAL POS.	POS.	ACABADO FINISH	
CA-VL180	417218716	90º	180º	6	Cromo/Chrome	20
CA-VL205	417244716	90º	205º	6	Cromo/Chrome	20

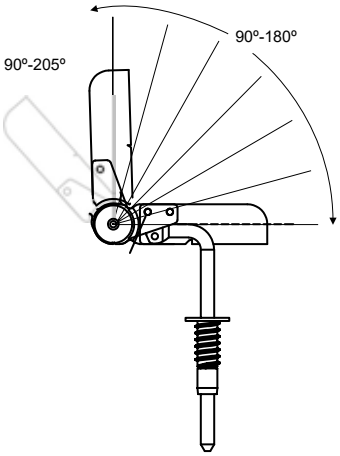

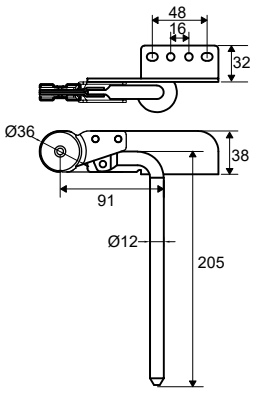

ANCLAJE ANNA
ANNA ANCHOR

REF.	ACABADO FINISH
0015930	Cromo/Chrome
0024411	Níquel negro/Black nickel

1

CALYPSO CA-CC

Juego herrajes para cabezales con codo corto. Set 1 par herrajes y dos casquillos Anna.
Set of fittings for headrests with short elbow. Set: one pair of fittings and two Anna socket.

MOD.	REF.	POS.INICIAL INITIAL POS.	POS.FINAL FINAL POS.	POS.	ACABADO FINISH	
CA-CC135-CR	0015031	90º	135º	3	Cromo/Chrome	20
CA-CC180-CR	448402124	90º	180º	6	Cromo/Chrome	20
CA-CC180-NN	0006134	90º	180º	6	Níquel negro/Black nickel	20
CA-CC205-CR	448430624	90º	205º	8	Cromo/Chrome	20
CA-CC205-NN	0006135	90º	205º	8	Níquel negro/Black nickel	20

ANCLAJE ANNA
ANNA ANCHOR

REF.	ACABADO FINISH
0015930	Cromo/Chrome
0024411	Níquel negro/Black nickel

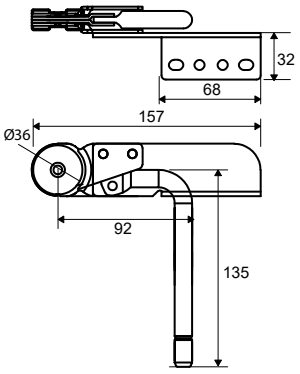

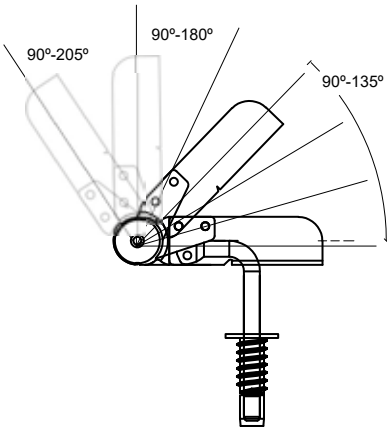

CALYPSO CA-CC

Juego herrajes para cabezales con codo corto. Set 1 par herrajes y dos casquillos Anna.
Set of fittings for headrests with short elbow. Set: one pair of fittings and two Anna socket.

MOD.	REF.	POS.INICIAL INITIAL POS.	POS.FINAL FINAL POS.	POS.	ACABADO FINISH	
CA-CC180-NM	0024175	90º	180º	6	Negro mate/Matt black	20
CA-CC205-NM	0024176	90º	205º	8	Negro mate/Matt black	20

ANCLAJE ANNA
ANNA ANCHOR

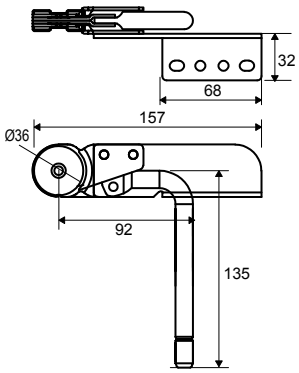

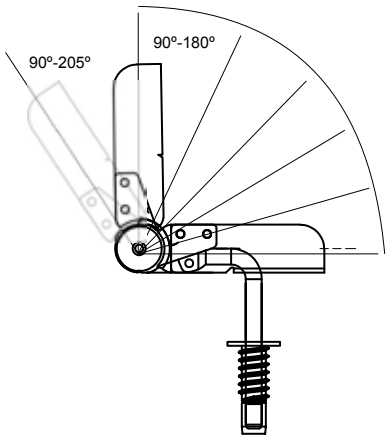

1

CALYPSO CA-CL

Juego herrajes para cabezales con codo largo. Set 1 par herrajes y dos casquillos Anna.
Set of fittings for headrests with long elbow. Set: one pair of fittings and two Anna socket.

MOD.	REF.	POS.INICIAL INITIAL POS.	POS.FINAL FINAL POS.	POS.	ACABADO FINISH	
CA-CL180-NN	0006136	90º	180º	6	Níquel negro/Black nickel	20
CA-CL180-CR	448400624	90º	180º	6	Cromo/Chrome	20
CA-CL205-CR	448400023	90º	205º	8	Cromo/Chrome	20

ANCLAJE ANNA
ANNA ANCHOR

REF.	ACABADO FINISH
0015930	Cromo/Chrome
0024411	Níquel negro/Black nickel

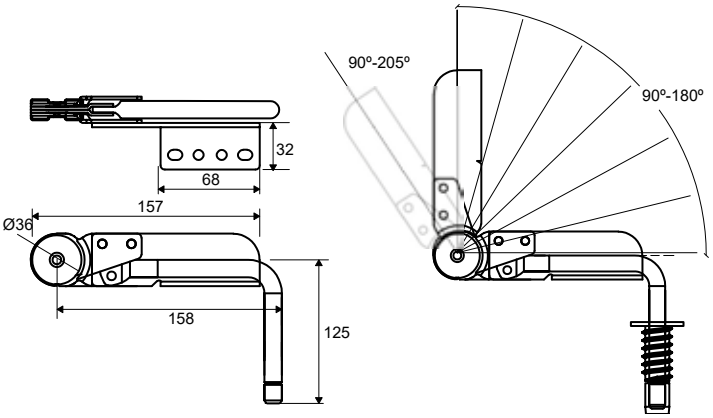

CALYPSO CA-CP

Juego herrajes para cabezales con codo plano. Disponibles 6 u 8 posiciones.
Set of fittings for headrests with flat elbow. Available in 6 or 8 positions.

NEW NOVEDAD NEW

MOD.	REF.	POS.INICIAL INITIAL POS.	POS.FINAL FINAL POS.	POS.	ACABADO FINISH	
CA-CP180-CR	0022692	90º	180º	6	Cromo/Chrome	20
CA-CP180-NM	112689	90º	180º	6	Negro mate/Matt black	20
CA-CP205-CR	112688	90º	205º	8	Cromo/Chrome	20
CA-CP205-NM	112690	90º	205º	8	Negro mate/Matt black	20

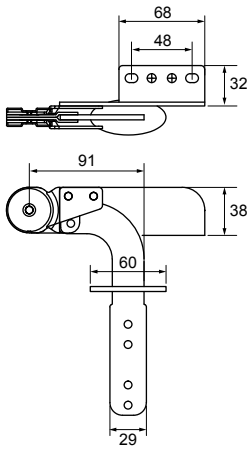

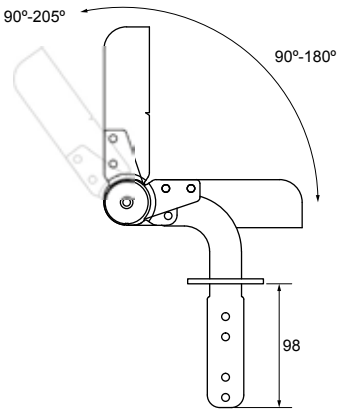

*No incluidos:
**Not included:*

ANCLAJE ÍKER
IKER ANCHOR

REF.
0006713

ANCLAJE MECRU
MECRU ANCHOR

REF.
0014598

1

ARYA

Juego herrajes para cabezales con varilla larga y codo corto anclado a casquillo de tuerca pasante. Set 1 par herrajes y 2 casquillos tuerca pasante.
Set of fittings for headrests with short elbow and long rod anchored with socket & nut. Set: one pair of fittings and two socket & nuts.

REF.	POS.INICIAL INITIAL POS.	POS.FINAL FINAL POS.	POS.	
0007262	90º	180º	6	15

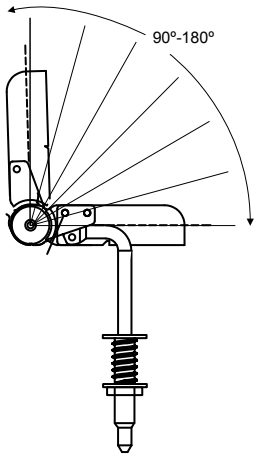

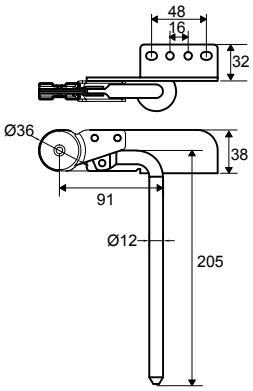

CASQUILLO ARYA
ARYA SOCKET

REF.
0021696

ALFRED

Juego para cabezales con 30 posiciones. Anclado con casquillo Anna y retorno a 90º
Set of fittings for headrests with 30 positions. Anchored with Anna socket and 90º return.

REF.	POS.INICIAL INITIAL POS.	POS.FINAL FINAL POS.	POS.	ACABADO FINISH	
0014325	90º	180º	30	Cromo/Chrome	17
NEW 0024748	90º	180º	30	Negro mate/Matt black	17
NEW 0024470	90º	210º	40	Cromo/Chrome	17

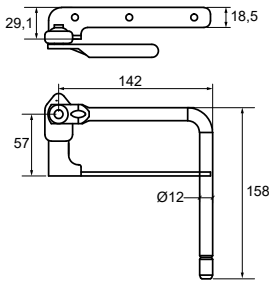

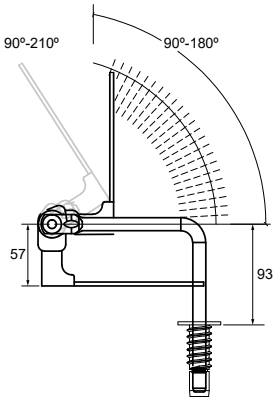

ANCLAJE ANNA
ANNA ANCHOR

Negro mate
Matt black

REF.
0015930

ASTRO

Juego herrajes para cabezales con codo largo. Disponibles en 45 o 60 posiciones, anclado con casquillo Anna.
Set of fittings for headrests with long elbow. Available in 45 or 60 positions and anchored with Anna socket.

REF.	POS.INICIAL INITIAL POS.	POS.FINAL FINAL POS.	POS.	ACABADO FINISH	
0006137	90º	180º	45	Níquel negro/Black nickel	15
119.01	90º	180º	45	Cromo/Chrome	15
463103004	90º	210º	60	Cromo/Chrome	15

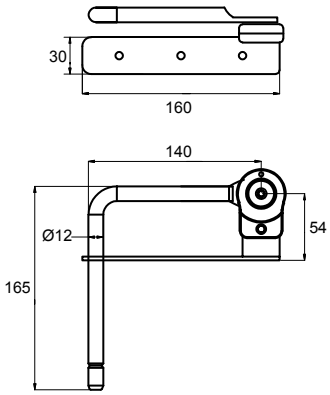

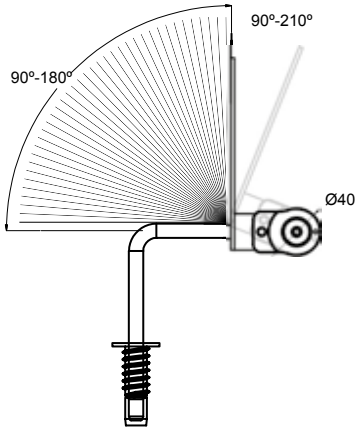

ANCLAJE ANNA
ANNA ANCHOR

REF.	ACABADO FINISH
0015930	Cromo/Chrome
0024411	Níquel negro/Black nickel

ARMANDO CODO CORTO

Juego herrajes para cabezales con codo corto. Disponible en 30 o 40 posiciones, anclado con casquillo Anna.
Set of fittings for headrests with short elbow. Available in 30 or 40 positions and anchored with Anna socket.

REF.	POS.INICIAL INITIAL POS.	POS.FINAL FINAL POS.	POS.	
0022691	90º	180º	30	25
112686	90º	210º	40	25

NEW NOVEDAD NEW

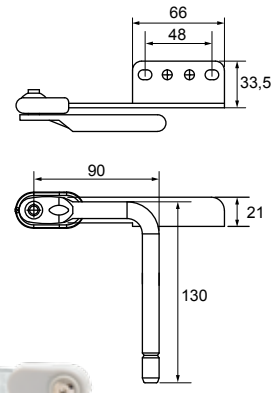

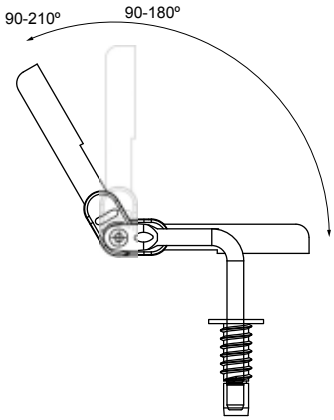

ANCLAJE ANNA
ANNA ANCHOR

REF.
0015930

1

ARMANDO CODO PLANO

Juego herrajes para cabezales con codo plano. Disponible en 40 posiciones.
Set of fittings for headrests with flat elbow. Available in 40 positions.

REF.	POS.INICIAL INITIAL POS.	POS.FINAL FINAL POS.	POS.	
0024332	90º	210º	40	20

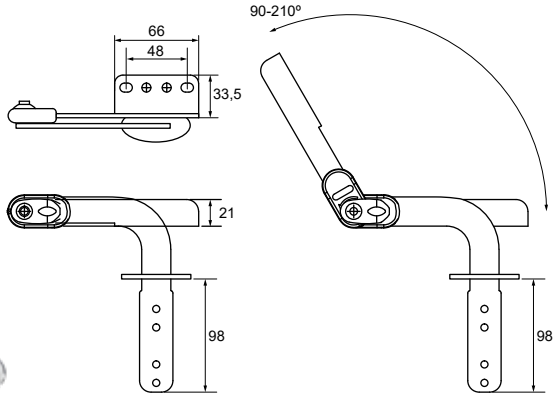

ANCLAJE ÍKER
IKER ANCHOR

REF.
0006713

ANCLAJE MECRU
MECRU ANCHOR

REF.
0014598

ARMANDO FIJACIÓN TUERCA

Juego herrajes para cabezales con codo corto, fijados mediante tuercas hexagonales. Set 1 par herrajes con tuercas y arandelas.
Set of fittings for headrests with short elbow, fastened with hexagon nuts. Set: one pair of fittings with nuts and washers.

REF.	POS.INICIAL INITIAL POS.	POS.FINAL FINAL POS.	POS.	
0024095	90º	180º	30	20

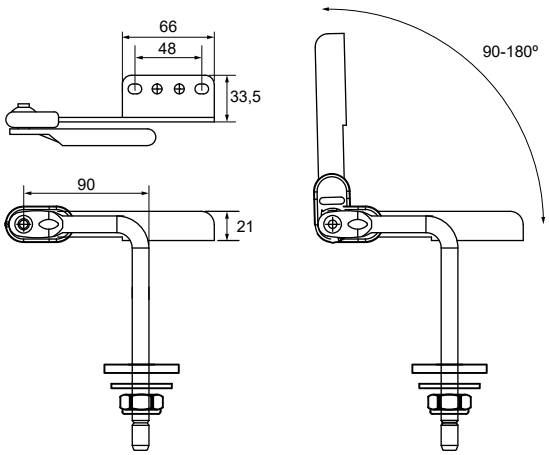

ARMANDO VARILLA LARGA

Juego herrajes para cabezales con varilla larga y codo corto. Set 1 par herrajes y dos casquillos Anna.
Set of fittings for headrests with short elbow and long rod. Set: one pair of fittings and two Anna socket.

REF.	POS.INICIAL INITIAL POS.	POS.FINAL FINAL POS.	
0024333	90º	180º	20
0024338	90º	205º	20

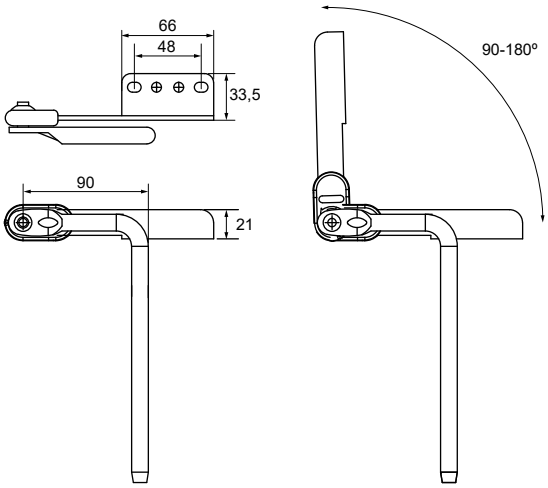

ANCLAJE ANNA
ANNA ANCHOR

REF.	ACABADO FINISH
0015930	Cromo/Chrome

1

PANDORA

Juego herrajes planos con mecanismo de carraca y muelle de retorno, con desplazamiento para cabezales y/o brazos. Disponible en 6 u 8 posiciones. Ángulos remachados. Se pueden fabricar a medida.
Set of adjustable flat fittings for headrests and/or armrests, with ratchet mechanism and spring return. Available in 6 or 8 positions. Riveted angles. Customised manufacture upon request.

REF.	POS.INICIAL INITIAL POS.	POS.FINAL FINAL POS.	POS.	
446431504	90º	180º	6	20
0000641	90º	205º	8	20

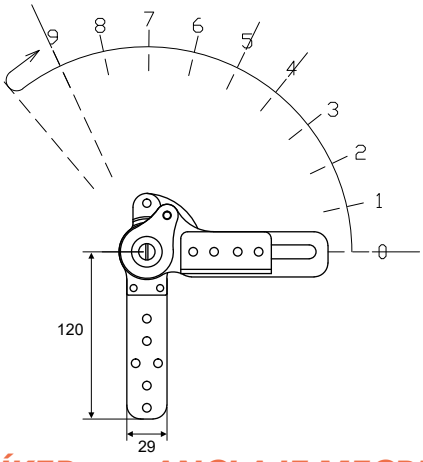

ANCLAJE ÍKER
IKER ANCHOR

REF.
0006713

ANCLAJE MECRU
MECRU ANCHOR

REF.
0014598

ZENIT

Juego herraje para cabezal modelo zenit con pletina soldada 129 x 120 mm
Set of fittings for headrest with welded plate (129 x 120 mm)

REF.	POS.INICIAL INITIAL POS.	POS.FINAL FINAL POS.	POS.	
0019875	90º	180º	6	18

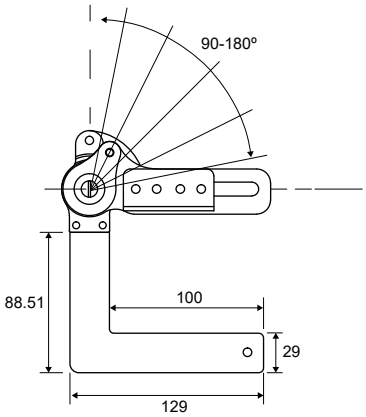

ANCLAJE ÍKER
IKER ANCHOR

REF.
0006713

ANCLAJE MECRU
MECRU ANCHOR

REF.
0014598

LEDA

Juego herrajes para cabezales y/o brazos. Disponible en 3 o 5 posiciones (15° entre cada posición). Mecanismo de carraca con ángulos remachados sin retorno. Se pueden fabricar a medida.
Set of fittings for headrests and/or armrests. Available in 3 or 5 positions (15° between each position). Ratchet mechanism with riveted angles and no return. Customised manufacture upon request.

REF.	POS.INICIAL INITIAL POS.	POS.FINAL FINAL POS.	POS.	
100052	90º	135º	3	40
0022235	90º	165º	5	40

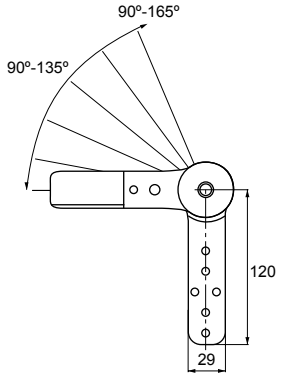

ANCLAJE ÍKER
IKER ANCHOR

REF.
0006713

ANCLAJE MECRU
MECRU ANCHOR

REF.
0014598

DAFNE

Juego herrajes con mecanismo de carraca y muelle de retorno para cabezales y/o brazos. Disponible en 3 o 6 posiciones. Ángulos remachados. Se pueden fabricar a medida.
Set of fittings for headrests and/or armrests, with ratchet mechanisms and spring return. Available in 3 or 6 positions. Riveted angles. Customised manufacture upon request.

REF.	POS.INICIAL INITIAL POS.	POS.FINAL FINAL POS.	POS.	
0015344	90º	135º	3	25
401513207	90º	180º	6	25

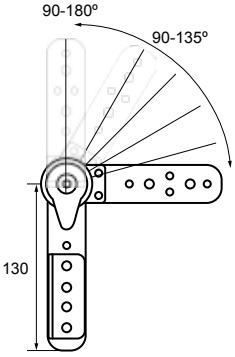

ANCLAJE ÍKER
IKER ANCHOR

REF.
0006713

ANCLAJE MECRU
MECRU ANCHOR

REF.
0014598

JANTIPA

Juego herrajes para cabezales y/o brazos. Disponible en 2 ó 3 posiciones (15° entre cada posición). Mecanismo de carraca con ángulos remachados con retorno. Se pueden fabricar a medida.
Set of fittings for headrests and/or armrests. Available in 2 or 3 positions (15° between each position). Ratchet mechanism with riveted angles and return. Customised manufacture upon request.

REF.	POS.INICIAL INITIAL POS.	POS.FINAL FINAL POS.	POS.	
408001004	180º	210º	2	25
408001216	180º	225º	3	25

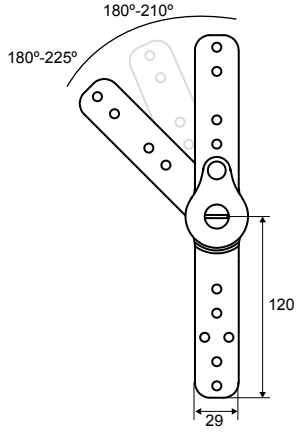

ANCLAJE ÍKER
IKER ANCHOR

REF.
0006713

ANCLAJE MECRU
MECRU ANCHOR

REF.
0014598

KLEIO

Herrajes para cabezales y/o brazos. Disponibles en 3 o 5 posiciones (15° entre cada posición). Se pueden fabricar a medida.
Set of fittings for headrests and/or armrests. Available in 3 or 5 positions (15° between each position). Customised manufacture upon request.

REF.	POS.INICIAL INITIAL POS.	POS.FINAL FINAL POS.	POS.	
0020518	90º	135º	3	100
0020517	90º	165º	5	100

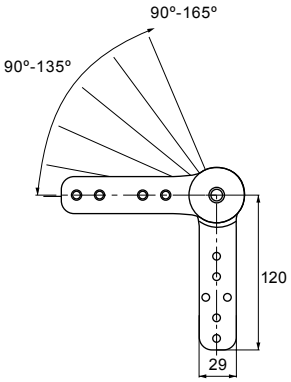

ANCLAJE ÍKER
IKER ANCHOR

REF.
0006713

ANCLAJE MECRU
MECRU ANCHOR

REF.
0014598

ÁTICA

Herrajes para cabezales y/o brazos. Disponible en 3 o 6 posiciones (15° entre cada posición). Se pueden fabricar a medida.
Set of fittings for headrests and/or armrests. Available in 3 or 6 positions (15° between each position). Customised manufacture upon request.

REF.	POS.INICIAL INITIAL POS.	POS.FINAL FINAL POS.	POS.	
0007177	90º	135º	3	100
0007179	90º	165º	6	100
0023403	90º	210º	8	100

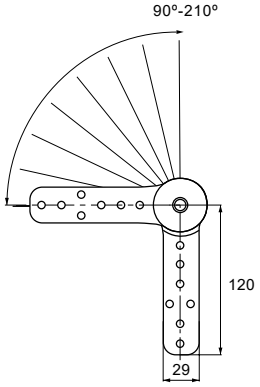

ANCLAJE ÍKER
IKER ANCHOR

REF.
0006713

ANCLAJE MECRU
MECRU ANCHOR

REF.
0014598

FRIMATIC

Bisagra plana multiposición. Movimiento por fricción (silencioso). Ajuste de tensión garantizado para 5000 ciclos.
Multi-position flat hinge. Friction movement (silent). Tension adjustment guaranteed for 5000 cycles.

REF.	FUERZA FORCE	ACABADO FINISH	
0022344	7N	Cincado/Zinc-plated	100
0003826	10N	Cincado/Zinc-plated	100
107468	14N	Cincado/Zinc-plated	100

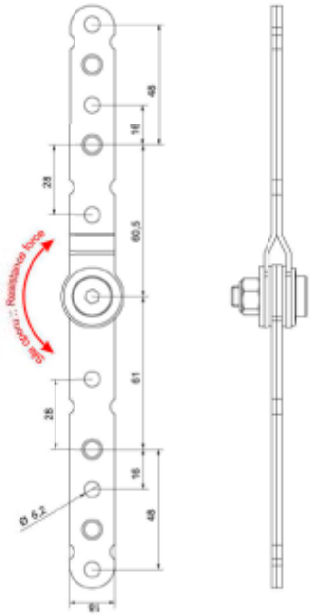

DESCARGAR TEST PRUEBAS DE LABORATORIO
DOWNLOAD LAB TEST RESULTS.

1

KRONOS

Bisagra plana multiposición. Movimiento por fricción (silenciosa).
Multi-position flat hinge. Friction movement (silent).

REF.	FUERZA FORCE	ACABADO FINISH	
0007516	7N	Cincado/Zinc-plated	100

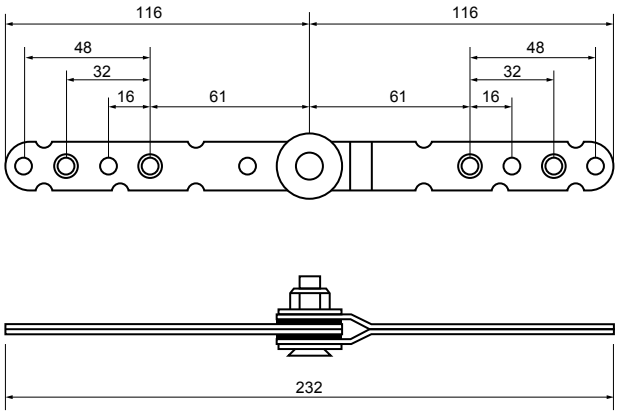

DIKE

Bisagra plana multiposición. Movimiento por fricción.
Multi-position flat hinge. Friction movement.

REF.	ACABADO FINISH	
0015338	Cincado/Zinc-plated	100

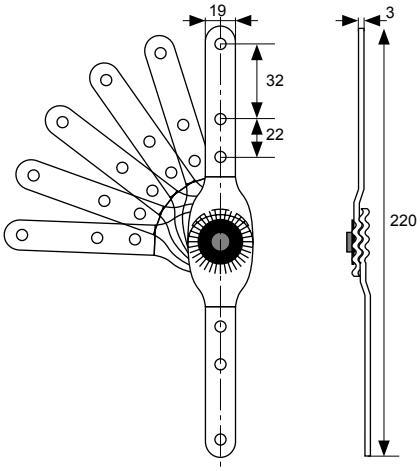

ANCLAJE
ANCHOR

REF.
0011502

ANCLAJE CON FLEJE/ *STEEL SHEET ANCHOR*

Apto para bisagras Dike y Dione.
Fits Dike and Dione hinges.

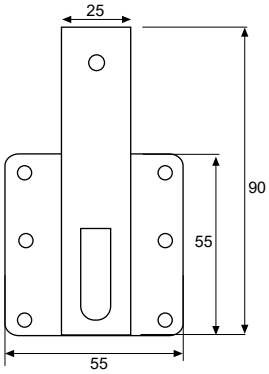

REF.	ACABADO FINISH	
0011502	Cincado/Zinc-plated	100

ANCLAJE IKER/ *IKER ANCHOR*

Apto para todas las bisagras planas de ancho de brazos 30mm.
Fits all 30mm arm width flat hinges.

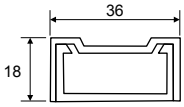

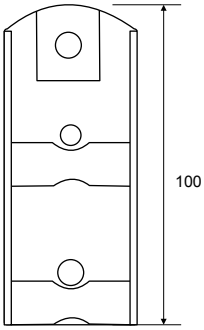

REF.	ACABADO FINISH	
0006713	Cincado/Zinc-plated	100

ANCLAJE MECRU/ *MECRU ANCHOR*

Apto para todas las bisagras planas.
Fits all flat hinges.

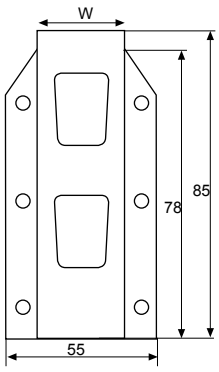

REF.	W	ACABADO FINISH	
0014598	30	Cincado/Zinc-plated	100
0007887	20	Cincado/Zinc-plated	

1

TRIPA

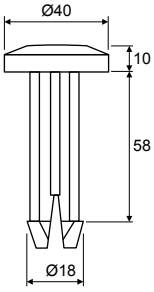

REF.	MUELLE SPRING	
0014673	Blando/Soft	100
0003543	Medio/Medium	100

ANNA

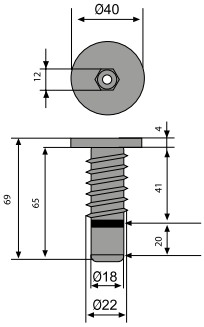

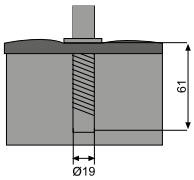

REF.	ACABADO FINISH	
0015930	Cromo/Chrome	100
0024411	Niquel negro/Black nickel	100

ARYA

REF.	ACABADO FINISH	
0021696	Cromo/Chrome	100

PIEZA SUJECCIÓN MULTIFUNCIÓN/ *MULTIFUNCTIONAL CLAMPING BRACKET*

Especial para estructuras de varilla.
Designed especially for rod frames.

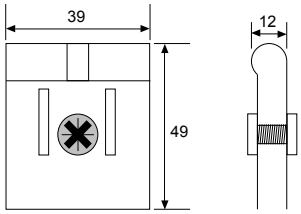

REF.	ACABADO FINISH	
0016811	Cincado/Zinc-plated	100

TAPA PLÁSTICO EMBELLECEDORA/ *PLASTIC COVER CAP*

REF.	ACABADO FINISH	
0018719	Negro/Black	100

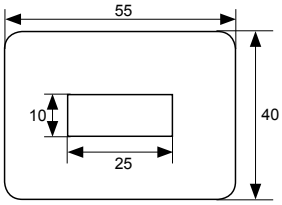

TAPA PLÁSTICO EMBELLECEDORA/ *PLASTIC COVER CAP*

REF.	ACABADO FINISH	
0018182	Negro/Black	100

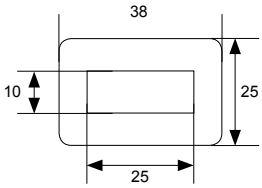

TAPA PLÁSTICO EMBELLECEDORA/ *PLASTIC COVER CAP*

REF.	ACABADO FINISH	
457070904	Negro/Black	100

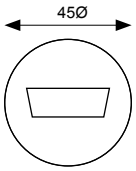

TOMÁS®
SOLUTIONS

2

Mecanismos con movimientos

Mechanisms

NADIA

Herraje de mesa para brazo elevable y giratorio. Desbloqueo mediante elevación con piston de 100N. Colocación universal con 4 posiciones.
Lift and swivel table fittings for armrest. Release by lifting, with a 100N piston. Universal placement with 4 positions.

REF.	REF. STALMOT	ACABADO FINISH	
0014301	MK 082-A-8	Cromo/Chrome	1

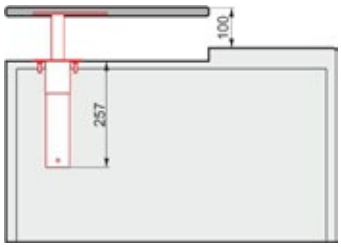

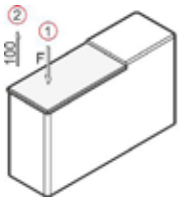

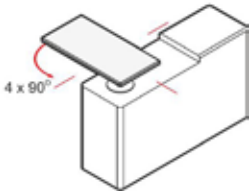

ARIADNA

Herraje de mesa para brazo. Especialmente indicado para brazo estrecho (mínimo ancho brazo 11 cm).
Table fittings for armrest. Especially designed for narrow armrests (minimum width: 11cm).

REF.	REF. STALMOT	ACABADO FINISH	
0005287	PT 018-C-5	Negro mate/Matt black	1

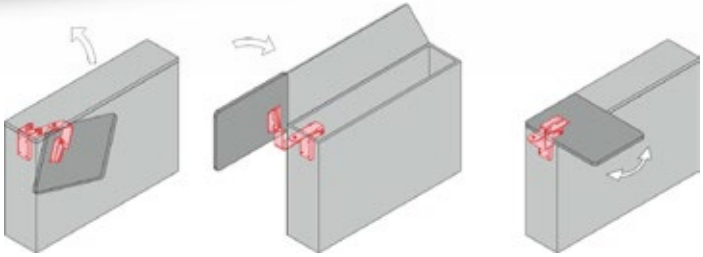

CANGREJO

Mecanismo accionado mediante ayuda del pistón de gas. Especial para brazos de sofá.
Mechanism powered by gas piston assistance. Especially designed for sofa armrests.

REF.	FUERZA FORZE	
0005477	1,7 N	350
0004991	1 N	200

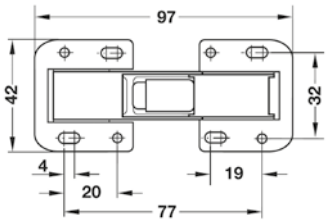

BOGAVANTE

REF.	ACABADO FINISH	
0019978	Latonado/Brass-plated	100
0021471	Niquelado/Nickel-plated	100

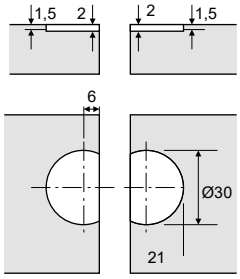

AMAYA

Herraje para tapas de brazo, arcón o asiento ligeras.. No necesita muelles.
Fittings for light armrest, chest or seat lids. No springs required.

REF.	REF. STALMOT	ACABADO FINISH	
0014463	PC 024-1	Zinc	50

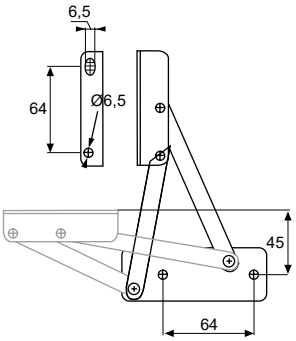

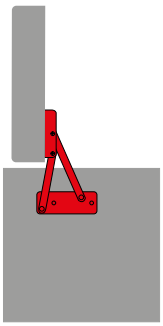

2

SUSANA

Herraje para uso en brazos, arcón o asientos. Incluye muelles
Fittings for armrests, chests or seats. Springs included.

REF.	REF. STALMOT	ACABADO FINISH	
0014659	PC 025-1	Zinc	50

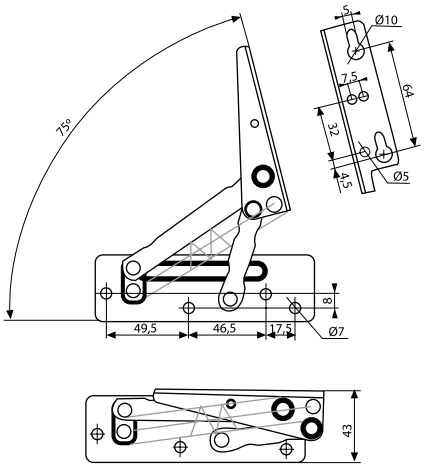

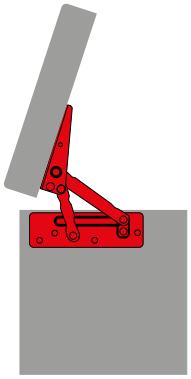

BEATRIZ

Herraje para uso en brazos, arcón o asientos. Incluye muelles.
Fittings for armrests, chests or seats. Springs included.

REF.	ACABADO FINISH	
0007252	Niquelado/Nickel-plated	80

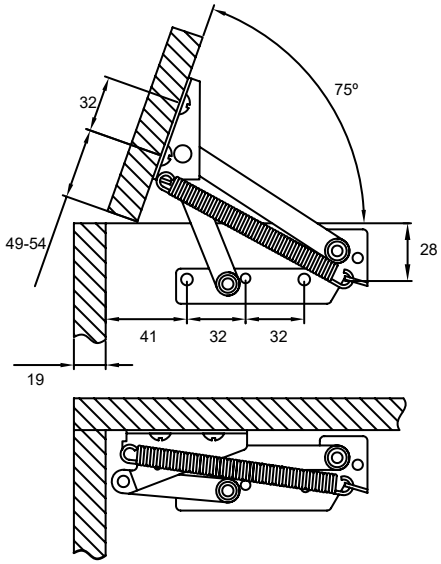

OTHO

Mecanismo para desplazar respaldos, permitiendo cambiar la profundidad de la sentada.
Mechanism that allows backrest adjustment, enabling seat depth variation.

REF.	ACABADO FINISH	
0024671	Cromo/Chrome	10
0025538	Negro mate/Matt black	10

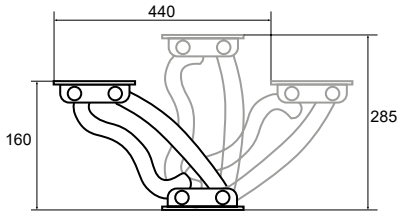

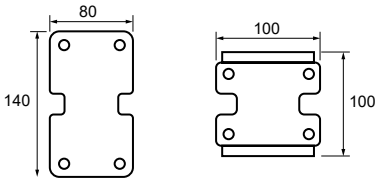

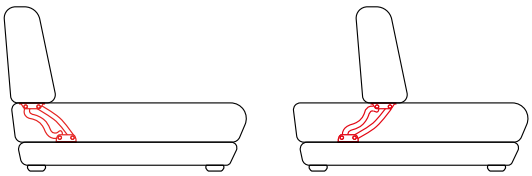

2

SCOTT

Mecanismo con freno para desplazar respaldos, permitiendo cambiar la profundidad de la sentada.
Brake mechanism that allows backrest adjustment, enabling seat depth variation.

REF.	ACABADO FINISH	
114767	Cromo/Chrome	10
0025540	Negro mate/Matt black	10

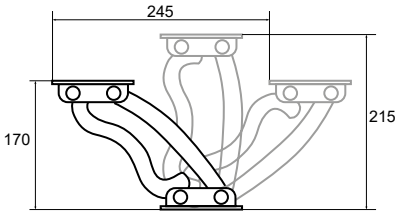

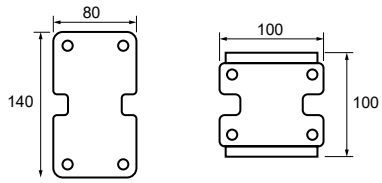

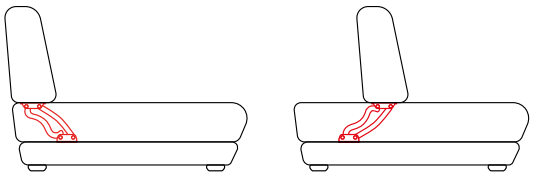

DANA

Mecanismo para desplazar respaldos, permitiendo cambiar la profundidad de la sentada.
Mechanism that allows backrest adjustment, enabling seat depth variation.

REF.	ACABADO FINISH	
114766	Cromo/Chrome	10
0025539	Negro mate/Matt black	10

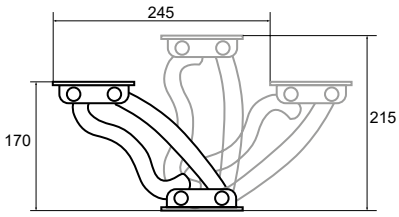

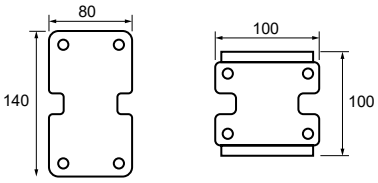

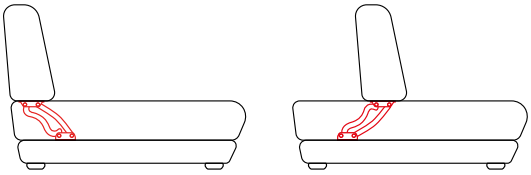

POLO

Mecanismo brazo giratorio 180° que permite aumentar la longitud del sofá.
Swivel arm mechanism (180°) that allows the length of the sofa to be increased.

REF.	ACABADO FINISH	
0024751	Negro/Black	2

2

MÓNICA

Bisagras para árcon chaise-longue (2 muelles incluidos).
Hinges for chaise longue chest (2 springs included).

REF.	ACABADO FINISH	
0017605	Negro/Black	15

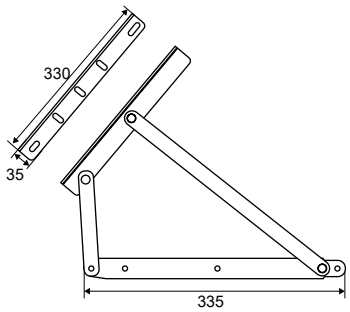

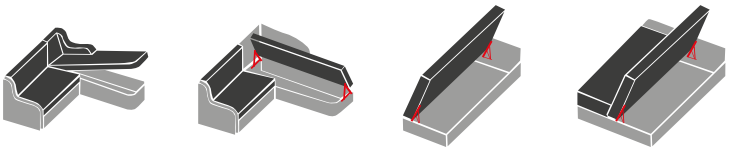

NORMA

Bisagras para árcon chaise-longue (2 muelles incluidos).
Hinges for chaise longue chest (2 springs included).

REF.	ACABADO FINISH	
0024697	Negro mate/Matt black	15

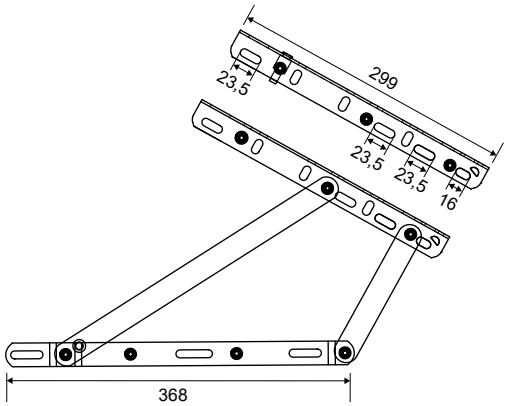

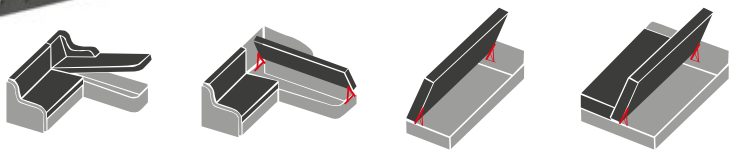

PROTECTOR PARA BISAGRAS/ *HINGE PROTECTOR*

REF.	REF. STALMOT	L	H	F	ACABADO FINISH	
0015133	TO 001-4	370	70	50	Blanco/White	200
0014178	TO 002-4	500	70	50	Blanco/White	200
0014356	TO 003-4	780	80	60	Blanco/White	150

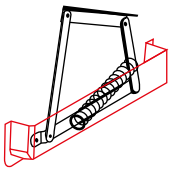

JUEGO BISAGRAS ELEVABLES PARA CANAPÉS/ *LIFT-UP HINGE SET FOR BED FRAMES*

REF.	FIJACIÓN FIXING	ACABADO FINISH	
404100704	Tuerca	Negro/Black	10

*Disponible opción fijación resorte con "Click".
**"Click" fixing option available.*

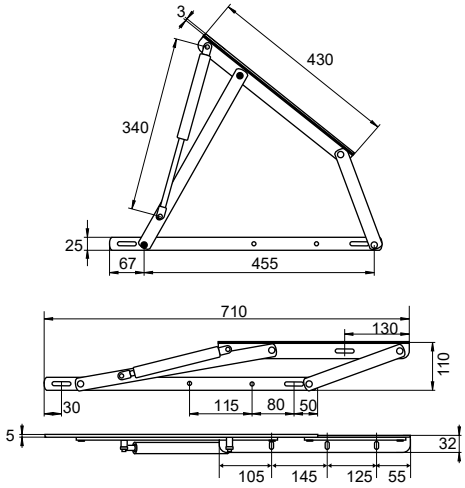

CILINDRO GAS AMORTIGUADOR FIJACIÓN TUERCA
SHOCK ABSORBER GAS CYLINDER – NUT FIXING

- Disponible en otras fuerzas bajo pedido.
- Posibilidad de personalización, consúltanos.
- *Other forces available upon request.*
- *Customisation available upon request.*

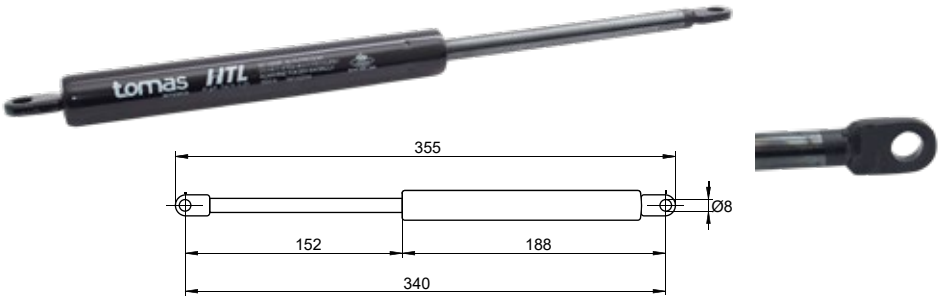

REF.	FUERZA FORCE
0020550	175 N
0020551	250 N
0020572	350 N
137902122	600 N
0020552	700 N
0020553	800 N
0020554	900 N
0020555	1000 N
0020556	1150 N
0020557	1250 N
0005493	1400 N
0020558	1500 N

CILINDRO GAS AMORTIGUADOR FIJACIÓN CLICK
SHOCK ABSORBER GAS CYLINDER – CLICK FIXING

- Disponible en otras fuerzas bajo pedido.
- Posibilidad de personalización, consúltanos.
- *Other forces available upon request.*
- *Customisation available upon request.*

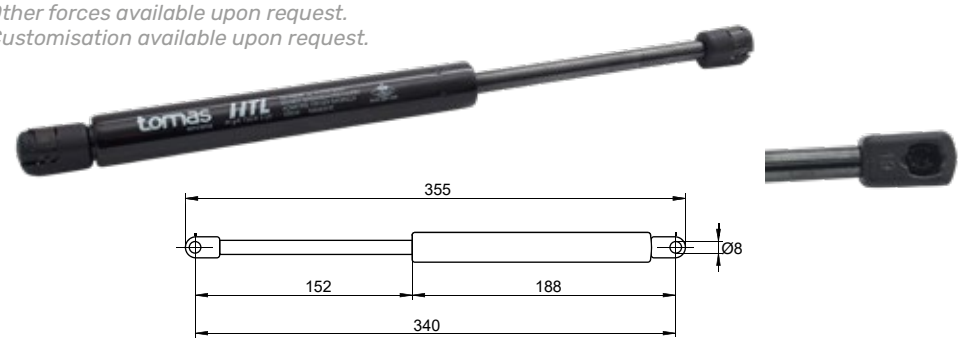

REF.	FUERZA FORCE
0020573	350 N
0020559	700 N
0020560	800 N
0020561	900 N
0020562	1000 N
0020563	1150 N
0020564	1250 N
0020565	1500 N

JUEGO BISAGRA INMA PARA CANAPÉ MOTORIZADO/ *HINGE SET FOR MOTORISED BED FRAMES*

PATENTADO

REF.	ACABADO FINISH	
0012157	Negro/Black	10

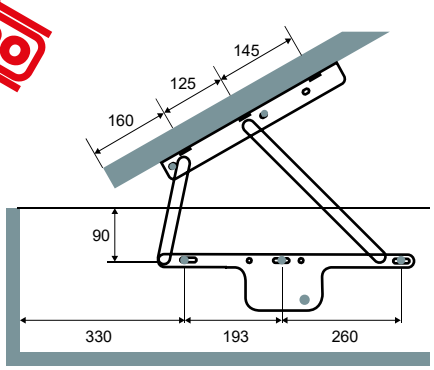

MOTOR PARA BISAGRA/ *HINGE MOTOR*

- Permite automatizar la apertura y cierre del canapé. Evita riesgo de lesiones lumbares.
- Diferentes fuerzas disponibles en función del peso final, consultar.

- To automate the opening and closing of the canapé and avoid the risk of lumbar injuries.
- Different forces available depending on the final weight, please enquire.

REF.	FUERZA FORCE	VELOCIDAD VELOCITY
401772612	5.000 N	7 mm/s

*Necesarios 2 motores por juego, conectados por cable Y.
**2 motors required per set, connected by a Y-cable.*

TRANSFORMADOR/ *TRANSFORMER*

- DC 29V

REF.
401963119

CABLE Y/ *Y-CABLE*

- Sincroniza movimiento de ambos motores.
- To synchronise the movement of both motors.

REF.
0017934

ACCIONADORES/ *CONTROLS*

Botonera encastrada 2 botones
Built-in control panel with 2 pushbuttons

REF.
448401603

Mando inalámbrico
Wireless remote control

REF.
474523019

PAR DE BISAGRA CANAPÉ DOBLE MOVIMIENTO
PAIR OF DOUBLE MOVEMENT HINGES FOR BED FRAMES

REF.	REF. STALMOT
0021813	PZ 245-5

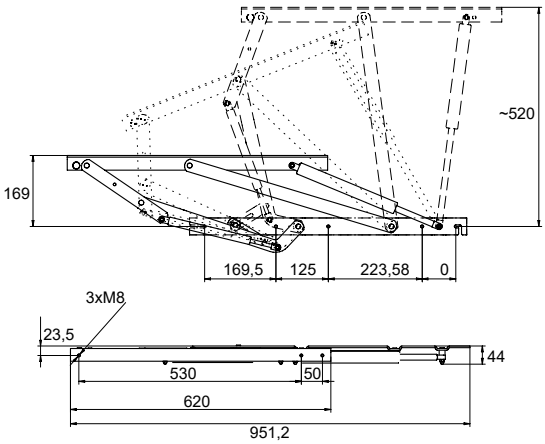

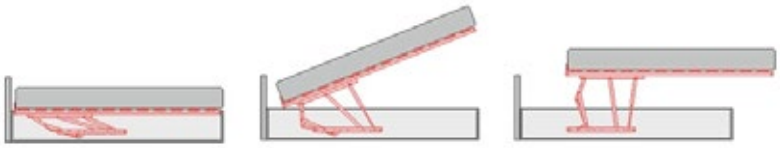

REF.	REF. STALMOT	FUERZA FORCE	CARGA RECOM. RECOM. LOAD
406225304	XRA 0129	700 N	45-55 Kg
0007032	XRA 0128	900 N	55-65 Kg

BARRA SINCRONIZADORA/ *SYNCHRONISATION ROD*

REF.	REF. STALMOT	LARGO LENGTH
0020399	CB 033-5-3G	1200-2000 mm

OTROS ACCESORIOS/ *OTHER ACCESSORIES*

REF.
AK 131-1

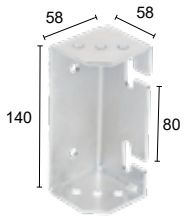

REF.
AK 085-4

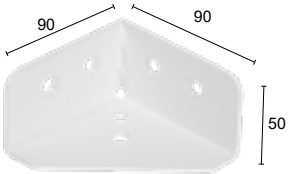

REF.
AK 177-4

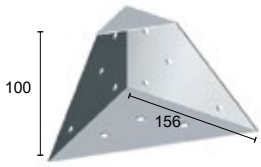

REF.
CK 028-5

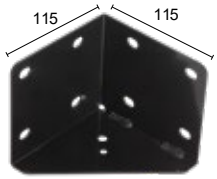

2

KIT DESLIZANTE CARMEN

Sistema deslizante de asiento sin motor en el que el respaldo acompaña el movimiento.
Non-motorised sliding seat system in which the backrest follows the movement.

ACABADO FINISH	
Negro/Black	15

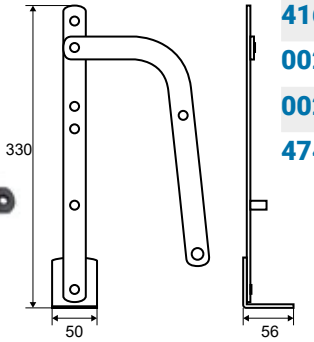

Compuesto por:
Consisting of:

REF.	
113002978	1 Par bisagra sin accesorios 1 Pair of hinges without accessories
414206108	2 Muelles de tracción 2 Tension springs
416307304	2 Ruedas de chapa a escuadra 2 Square plate wheels
0020925	2 Ruedas de chapa plana 2 Flat plate wheels
0022115	2 Soportes fijación bisagra 2 Hinge mounting brackets
474500319	2 Soportes para muelles 2 Spring brackets

ACCESORIOS PARA LA CONSTRUCCIÓN DE CHAISE-LONGUE
ACCESSORIES FOR CHAISE LONGUE STRUCTURES

Posibilita el uso del kit Carmen para chaise-longue como arcón contenedor.
Can be used with the Carmen sliding kit to turn a chaise longue into a storage chest.

PAR BISAGRA CHAISE-LONGUE
CHAISE LONGUE HINGE PAIR

REF.
107968

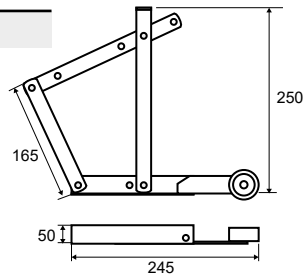

VARILLA SOPORTE ARCÓN
CHEST SUPPORT ROD

REF.
0021375

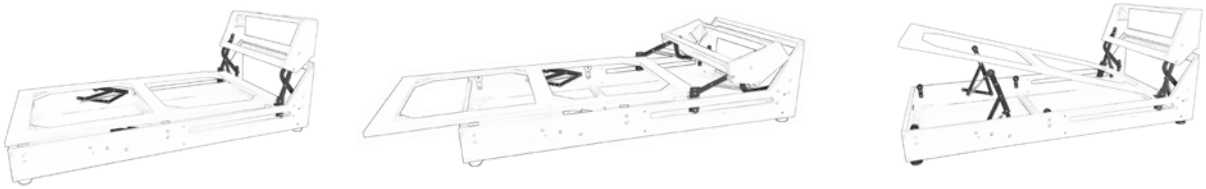

RUEDAS CARMEN/ *CARMEN WHEELS*

Ruedas accesorias para montaje de chaise-longue, elegir la opción (plana o escuadra) deseada.
Accessory wheels for chaise longue mounting. Please choose the desired option (flat or square).

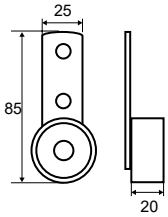

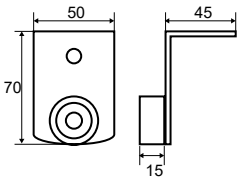

REF.	PLETINA BRACKET
0020925	Plana/Flat
416307304	Escuadra/Square

MECANISMO DESLIZANTE MASCONFORT / *MASCONFORT SLIDING MECHANISM*

Mecanismo deslizante con muelle zig zag.
Sliding mechanism with zigzag spring.

REF.	W	L	
0025955	51	79	30
0025956	61	79	30
0025957	71	79	30
0025958	81	79	30

*Fabricación propia, hacemos medidas personalizadas. Consultanos.
** Own manufacturing, we make custom measurements. Ask us.*

Másconfort
Soluciones Metálicas

NEW NOVEDAD NEW

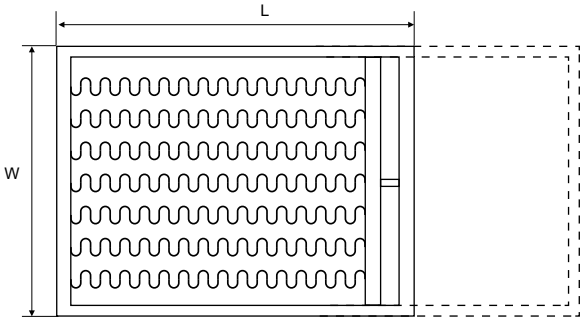

DESLIZANTE BRAZO MASCONFORT / *MASCONFORT SLIDING ARM*

REF.	W	L
0024157	17	89

*Fabricación propia, hacemos medidas personalizadas. Consultanos.
** Own manufacturing, we make custom measurements. Ask us.*

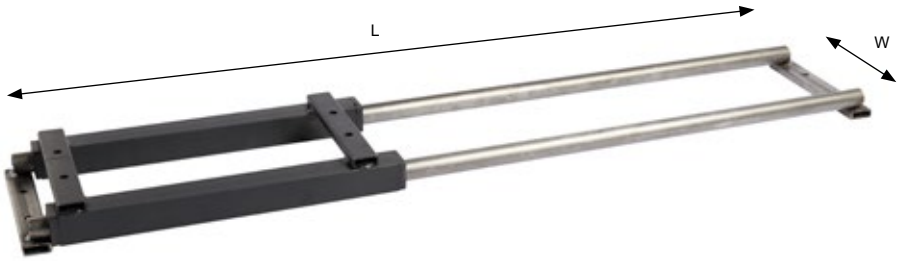

Másconfort
Soluciones Metálicas

NEW NOVEDAD NEW

2

ROCÍO

Mecanismo deslizante con muelles zig zag, apoyado en ruedas al suelo. Frente atornillado a la estructura.
Sliding mechanism with zigzag springs, mounted on floor castors. Front bolted to the structure.

REF.	W	L	
400500104	56	89	30
429016804	66	89	30
0008482	76	89	30

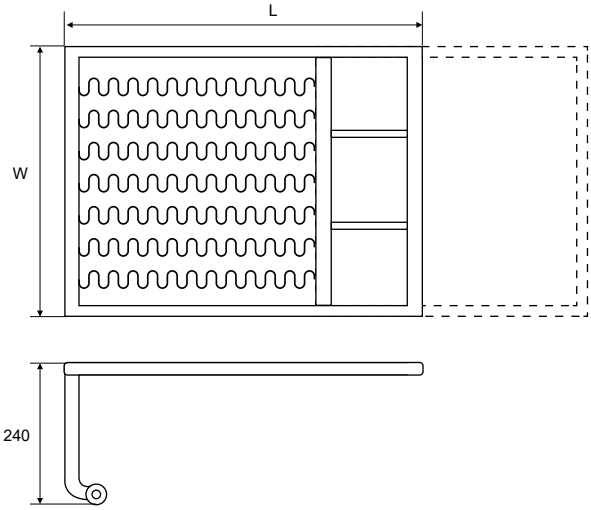

CARRION

Mecanismo deslizante con muelle zig zag. Frente atornillado a la estructura, especial para módulos de pata alta (13 cm) y sistema de pata oculta.
Sliding mechanism with zigzag spring. Front bolted to the structure and especially designed for high leg modules (13cm) and hidden leg systems.

Patentado (Patente Nº ES1225894)
Patented (Patent Nº ES1225894)

REF.	W	L	H	
0004902	56	89	25	30
0004903	66	89	25	30
0004905	76	89	25	30
0004906	86	89	25	30
0023351	96	89	25	30

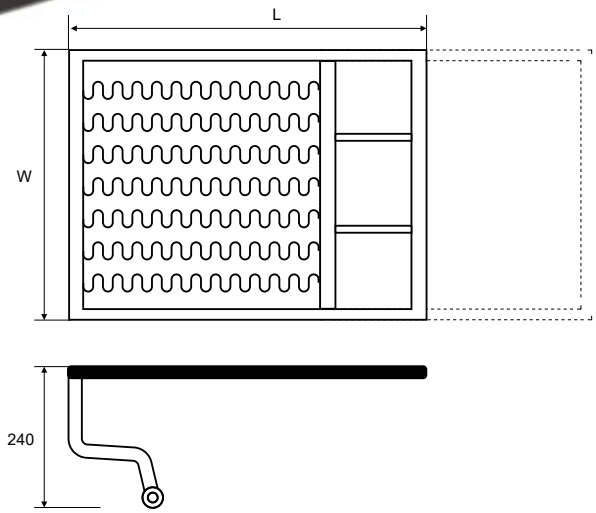

2

CARRION MOTORIZADO

Mecanismo deslizante con muelle zig zag. Frente atornillado a la estructura, especial para módulos de pata alta (13 cm) y sistema de pata oculta.
Sliding mechanism with zigzag spring. Front bolted to the structure and especially designed for high leg modules (13cm) and hidden leg systems.

REF.	W	L	H	
0024723	56	89	25	30
0024724	66	89	25	30
0024725	76	89	25	30
0024726	86	89	25	30
0025051	96	89	25	30

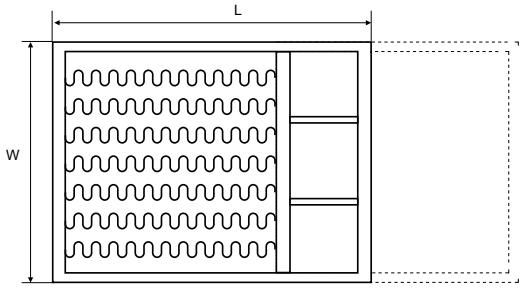

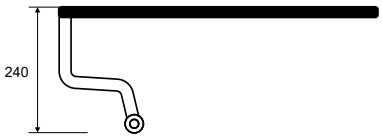

Opcional/ *Optional*

MOTOR KM5/ *MOTOR KM5*

REF.
0020432

TRANSFORMADOR/ *TRANSFORMER*

- DC 29V

REF.
401963119

MANDO INALÁMBRICO 2 BOTONES C/CENTRALITA KDH065
TWO-BUTTON WIRELESS REMOTE CONTROL WITH CONTROL UNIT (KDH065)

REF.
408064504

MANDO INALÁMBRICO 4 BOTONES C/CENTRALITA KDH065
FOUR-BUTTON WIRELESS REMOTE CONTROL WITH CONTROL UNIT (KDH065)

REF.
0021954

CINCHA MOD 650 NEGRO CON RAYA AZUL GANCHO + GANCHO
WEBBING (MOD 650) BLACK WITH BLUE STRIPE HOOK + HOOK

NEW NOVEDAD NEW

ANCHO/WIDTH	50 mm
GOMA/RUBBER	3 filamentos de goma por hilo (25 hilos recubiertos) 3 rubber filaments per thread (25 covered threads)
REVESTIMIENTO DE GOMA/RUBBER COVERING	Sistema geométrico especial S.G.S.C.R. Special geometric system S.G.S.C.R.
PESO/WEIGHT	4,05 Kg rollo de 100 metros (40,5 g por metro) 4.05kg each 100mt roll (40.5g/ mt)
COMPOSICIÓN/COMPOSITION	46% caucho de látex natural y 53% polipropileno 46% natural latex / 53% PP

CINCHA MOD 650 NEGRO CON RAYA AZUL GANCHO + TRAPECIO
WEBBING (MOD 650) BLACK WITH BLUE STRIPE HOOK + TRAPEZE

NEW NOVEDAD NEW

ANCHO/WIDTH	50 mm
GOMA/RUBBER	3 filamentos de goma por hilo (25 hilos recubiertos) 3 rubber filaments per thread (25 covered threads)
REVESTIMIENTO DE GOMA/RUBBER COVERING	Sistema geométrico especial S.G.S.C.R. Special geometric system S.G.S.C.R.
PESO/WEIGHT	4,05 Kg rollo de 100 metros (40,5 g por metro) 4.05kg each 100mt roll (40.5g/ mt)
COMPOSICIÓN/COMPOSITION	46% caucho de látex natural y 53% polipropileno 46% natural latex / 53% PP

GANCHO/ *HOOK*

TRAPECIO/ *TRAPEZE*

2

MUELLE ZIG-ZAG PLANO TIPO A/ *FLAT ZIGZAG SPRING TYPE A*

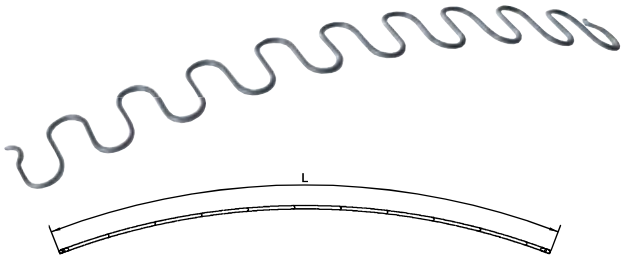

REF.	L	CURVAS CURVES	ØALAMBRE ØWIRE	
0018402	460	9	3,8	100
429012504	480	11	3,8	100
100129	500	12	3,8	100
0020881	520	10	3,8	100
0018403	530	13	3,8	100
141400014	540	10	3,8	100
0007037	550	11	3,8	100
141400011	560	10	3,8	100
0020882	590	11	3,8	100
0016260	600	15	3,8	100
0019252	390	7	4,0	100

*Consultar otras longitudes, fabricación a medida.
*También disponible en grosor alambre 4mm.
** Other lengths available upon request, custom-made to order.*
**Also available in 4mm wire thickness.*

MUELLE ZIG-ZAG CURVO TIPO B/ *CURVED ZIGZAG SPRING TYPE B*

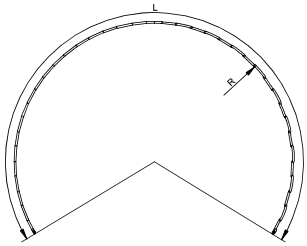

REF.	L	CURVAS CURVES	ØALAMBRE ØWIRE	
0009061	480	11	3,8	100
141400222	500	12	3,8	100
100130	520	12	3,8	100
141400010	530	10	3,8	100
417222416	560	12	3,8	100
0020932	590	11	3,8	100
100226	600	15	3,8	100
0021149	620	12	3,8	100
100023	620	15	3,8	100

*Consultar otras longitudes, fabricación a medida.
*También disponible en grosor alambre 4mm.
** Other lengths available upon request, custom-made to order.*
**Also available in 4mm wire thickness.*

TIRACLIP/ *CLIP STRIP*

- Accesorios plásticos aptos para su uso en bastidores metálicos o de madera.
- Permiten la correcta colocación de los muelles zigzag, tanto planos como curvos.
- *Plastic accessories to be used on metal or wooden frames.*
- *For the correct positioning of both flat and curved zigzag springs.*

REF.	BASTIDOR FRAME	COLOCACIÓN PLACEMENT	DISTANCIA DISTANCE	UNIDADES POR ROLLO UNITS PER ROLL	REF. OKE
0019870	Metálico/Metallic	Interior	95 mm	1500	4872-095
0018698	Madera/Wooden	Interior	100 mm	1500	4870-100
0018390	Madera/Wooden	Interior	120 mm	1200	4870-120
0018661	Madera/Wooden	Exterior	100 mm	2000	4100-000
0018687	Madera/Wooden	Exterior	120 mm	2000	4120-000
0018697	Madera/Wooden	Exterior	135 mm	2000	4135-000
0022356	Madera/Wooden	Universal	100 mm	2200	4900-100
0022357	Madera/Wooden	Universal	120 mm	2200	4900-120

BONN MANUAL

CARACTERÍSTICAS Y OPCIONES:
Mecanismo relax de estilo moderno.
Permite un diseño de butaca mucho más estilizado que con los relax tradicionales.
Reposapiés oculto bajo el asiento.
Carga máxima 130 Kg.
Total libertad de diseño gracias a:
- Diferentes alturas de columna disponibles (140, 170 y 200mm).
- Diferentes diseños de respaldos (ver página 48).
- Posibilidad de regulación en la profundidad de la sentada y en la altura del respaldo.

Respaldo accionado mediante pistón de gas de 500 o 600N, con palanca o mediante el peso del usuario.

FEATURES AND OPTIONS:
This modern style relax mechanism allows for a much more streamlined armchair design than traditional relax chairs.
The footrest is hidden under the seat.
Maximum load: 130kg.
Total design freedom thanks to:
- *Different column heights available (140, 170 and 200mm).*
- *Different backrest designs (see page 48).*
- *Adjustable seat depth and backrest height.*

The backrest is operated by a 500 or 600N gas spring, by a lever or by the weight of the user.

*El mecanismo de la foto es un ejemplo de composición con respaldo con orejeras y palanca manual.
**The pictured mechanism is an example of a composition with earmuff backrest and hand lever.*

2

BONN MOTOR/ *BONN MOTORISED*

CARACTERÍSTICAS Y OPCIONES:
Mecanismo relax de estilo moderno.
Permite un diseño de butaca mucho más estilizado que con los relax tradicionales.
Reposapiés oculto bajo el asiento.
Carga máxima 130 Kg.
Total libertad de diseño gracias a:
- Diferentes alturas de columna disponibles (140, 170 y 200mm).
- Diferentes diseños de respaldos (ver página 48).
- Posibilidad de regulación en la profundidad de la sentada y en la altura del respaldo.

Posibilidad de versiones en:
- 1 motor en reposapiés y respaldo manual.
- 2 motores (reposapiés y respaldo).
- 3 motores (reposapiés, respaldo y cabezal).

Accionado mediante distintos mandos o botoneras (ver página 48).

FEATURES AND OPTIONS:
This modern style relax mechanism allows for a much more streamlined armchair design than traditional relax chairs.
The footrest is hidden under the seat.
Maximum load: 130kg.
Total design freedom thanks to:
- *Different column heights available (140, 170 and 200mm).*
- *Different backrest designs (see page 48).*
- *Adjustable seat depth and backrest height.*

Different versions are available:
- *1 motor on footrest and manual backrest.*
- *2 motors (footrest and backrest).*
- *3 motors (footrest, backrest and headrest).*

Operated by means of control panel or buttons (see page 48).

*El mecanismo mostrado usa respaldo recto normal con anclaje para electrónica.
**The pictured mechanism features a normal straight backrest with electronics anchor.*

BONN ELEVADOR/ *BONN LIFTER*

CARACTERÍSTICAS Y OPCIONES:
Mecanismo relax de estilo moderno.
Permite un diseño de butaca mucho más estilizado que con los relax tradicionales.
Reposapiés oculto bajo el asiento.
Carga máxima 130 Kg.
Total libertad de diseño gracias a:
- Diferentes alturas de columna disponibles (110, 140 y 170mm).
- Diferentes diseños de respaldos (ver página 48).
- Posibilidad de regulación en la profundidad de la sentada y en la altura del respaldo.

Posibilidad de versiones en:
- 3 motores (reposapiés, respaldo y elevador).
- 4 motores (reposapiés, respaldo, cabezal y elevador).

Accionado mediante distintos mandos o botoneras (ver página 48).
IDEAL PARA PERSONAS CON MOVILIDAD REDUCIDA.

FEATURES AND OPTIONS:
This modern style relax mechanism allows for a much more streamlined armchair design than traditional relax chairs.
The footrest is hidden under the seat.
Maximum load: 130kg.
Total design freedom thanks to:
- *Different column heights available (110, 140 and 170mm).*
- *Different backrest designs (see page 48).*
- *Adjustable seat depth and backrest height.*

Different versions available:
- *3 motors (footrest, backrest and lift mechanism).*
- *4 motors (footrest, backrest, headrest and lift mechanism).*

Operated by means of a control panel or buttons (see page 48).
IDEAL FOR PEOPLE WITH REDUCED MOBILITY.

*El mecanismo mostrado usa respaldo cónico con anclajes para electrónica.
**The pictured mechanism features conical backrest with electronics anchors.*

2

WURZBURG MANUAL

CARACTERÍSTICAS Y OPCIONES:
Mecanismo relax para butaca de estilo moderno.
Con el mecanismo extendido se obtiene una zona de reposa pies muy larga.
Reposapiés en forma de pala.
Total libertad de diseño gracias a:
- Diferentes alturas de columna disponibles (140, 170 y 200mm).
- Diferentes diseños de respaldos (ver página 48).
- Posibilidad de regulación en la profundidad de la sentada y en la altura del respaldo.

Respaldo accionado mediante pistón de gas de 400N con palanca.

FEATURES AND OPTIONS:
Modern style relax mechanism for armchair.
The extended position offers a very large footrest. Paddle-shaped footrest.
Total design freedom thanks to:
- *Different column heights available (140, 170 and 200mm).*
- *Different backrest designs (see page 48).*
- *Adjustable seat depth and backrest height.*

Backrest operated by 400N gas spring with lever.

*El mecanismo mostrado usa respaldo recto normal.
**The pictured mechanism features a normal straight backrest.*

WURZBURG MOTOR/ *WURZBURG MOTORISED*

CARACTERÍSTICAS Y OPCIONES:
Mecanismo relax para butaca de estilo moderno.
Con el mecanismo extendido se tiene una zona de reposapiés muy larga.
Reposapiés en forma de pala.
Total libertad de diseño gracias a:
- Diferentes alturas de columna disponibles (140, 170 y 200mm).
- Diferentes diseños de respaldos (ver página 48).
- Posibilidad de regulación en la profundidad de la sentada y en la altura del respaldo.

Posibilidad de versiones en:
- 2 motores (reposapiés y respaldo).
- 3 motores (reposapiés, respaldo y cabezal).

Accionado mediante distintos mandos o botoneras (ver página 48).

FEATURES AND OPTIONS:
Modern style relax mechanism for armchair.
The extended position offers a very large footrest. Paddle-shaped footrest.
Total design freedom thanks to:
- *Different column heights available (140, 170 and 200mm).*
- *Different backrest designs (see page 48).*
- *Adjustable seat depth and backrest height.*

Different versions are available:
- *2 motors (footrest and backrest).*
- *3 motors (footrest, backrest and headrest).*

Operated by means of a control panel or buttons (see page 48).

*El mecanismo muestra un respaldo recto normal.
**The pictured mechanism features a normal straight backrest.*

2

WURZBURG ELEVADOR/ *WURZBURG LIFTER*

CARACTERÍSTICAS Y OPCIONES:
Mecanismo relax para butaca de estilo moderno.
Con el mecanismo extendido se tiene una zona de reposapiés muy larga.
Reposapiés en forma de pala.
Total libertad de diseño gracias a:
- Diferentes alturas de columna disponibles (110, 140 y 170mm).
- Diferentes diseños de respaldos (ver página 48).
- Posibilidad de regulación en la profundidad de la sentada y en la altura del respaldo.

Posibilidad de versiones en:
- 3 motores (reposapiés, respaldo y elevador).
- 4 motores (reposapiés, respaldo, cabezal y elevador).

Accionado mediante distintos mandos o botoneras (ver página 48).
IDEAL PARA PERSONAS CON MOVILIDAD REDUCIDA

FEATURES AND OPTIONS:
Modern style relax mechanism for armchair.
The extended position offers a very large footrest. Paddle-shaped footrest.
Total design freedom thanks to:
• Different column heights available (110, 140 y 170mm).
• Different backrest designs (see page 48).
• Adjustable seat depth and backrest height.
Different versions are available:
• 3 motors (footrest, backrest and lifting process).
• 4 motors (footrest, backrest, headrest and lifting process).
Operated by means of a control panel or buttons (see page 48).
IDEAL FOR PEOPLE WITH REDUCED MOBILITY

RESPALDOS PARA BONN Y WURZBURG/ BACKREST FOR BONN AND WURZBURG

Todos los respaldos son compatibles con ambos modelos.
Existe la posibilidad de personalizar su propio diseño.
All backrests are compatible with both models.
There is the possibility to customize your own design.

RECTO

BISAGRA CADENA

BISAGRA POSICIONES

CON OREJERAS

RECTO CON ANCLAJE PARA ELECTRÓNICA

CABEZAL MOTOR

OREJAS GRANDES

CÓNICO

ELECTRÓNICA PARA BONN / WURZBURG
ELECTRONIC COMPONENTS FOR BONN / WURZBURG

Los componentes electrónicos y motores lineales están expresamente adaptados para los productos Innotec, siendo exclusivos.
These electronic components and linear motors are specially developed for Innotec products and are exclusive to the brand.

REF.
400501404
Caja control (2 motores)
Control box (2 motors)

REF.
417222816
Batería 1,8 Ah
1800mA Battery

REF.
474523119
Botonera (2 motores)
Control panel (2 motors)

REF.
400501804
Mando 6 botones (2 motores)
Six buttons handset (2 motors)

*Estos accesorios son sólo algunos ejemplos. Consulten todas las posibilidades.
**These accessories are just a few examples. Please enquire about other options.*

2

CAROLINA

Mecanismo para sofá cama.
Mechanism for sofa bed.

REF.	REF. STALMOT	ACABADO FINISH	
0014126	PF 107-B-5	Negro/Black	5

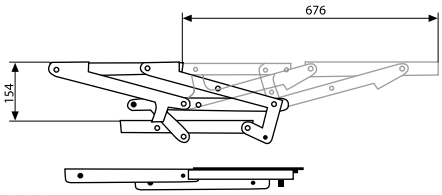

MUELLE PARA PF 107 5
SPRING FOR PF 107 5

REF.	FS	ACABADO FINISH	
0014676	71N	Zincado/Zinc-plated	100
0015929	180N	Zincado/Zinc-plated	100
0015675	236N	Zincado/Zinc-plated	100
0014127	278N	Zincado/Zinc-plated	100
0014677	367N	Zincado/Zinc-plated	100
0014122	456N	Zincado/Zinc-plated	100
0015134	490N	Zincado/Zinc-plated	100

HERRAJE ELEVADOR PC 116-B-5/ *LIFTING FITTINGS PC 116-B-5*

Accesorio que permite abrir el mecanismo sin retirar los cojines del respaldo.
An accessory to open the mechanism without removing the backrest cushions.

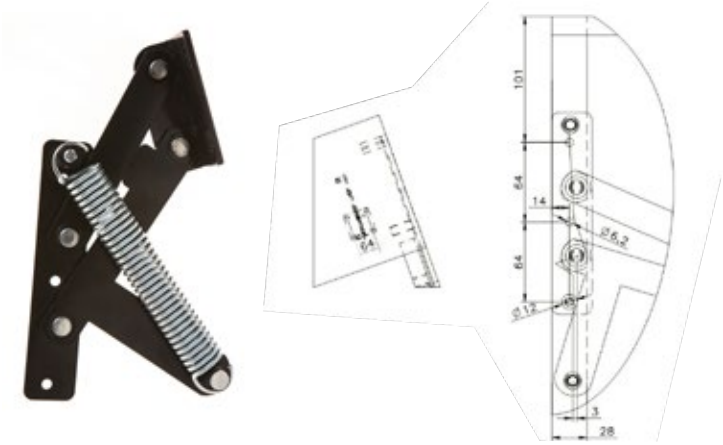

REF.	
0021281	10

BARRA SINCRONIZADORA/ *SYNCHRONISATION ROD*

REF.	REF. STALMOT	LONGITUD BARRA ROD LENGTH	PARA HUECO INTERIOR FOR INNER COMPARTMENT
0004984	PF 290-B-5	1140mm	1170-1230mm
0004103	PF 290-5	1205mm	1235-1295mm
0003121	PF 290-A-5	1345mm	1375-1435mm
0003068	PF 290-M-5	1415mm	1445-1505mm
0004104	PF 290-S-5	1765mm	1795-1855mm
0004105	PF 290-I-5	1840mm	1870-1930mm
0004107	PF 290-J-5	1910mm	1940-2000mm

*Otras longitudes bajo pedido. Consultar.
**Other lengths available upon request.*

PUMA

- Fácil desplegado, asistido por muelles, sin necesidad de quitar riñoneras.
- Descanso y asiento cómodo, grosor de hasta 15 cm en cojines.
- Función deslizante, el asiento desliza 10 cm hacia delante.
- Solución inteligente, no daña el suelo.
- Se puede usar tanto en sofás de pata baja (4 cm) como alta (10 cm).
- *Easy to unfold, spring-assisted, and no need to remove lower back cushions.*
- *Comfortable seating and resting, with cushions up to 15cm thick.*
- *Sliding system, the seat slides 10cm forwards.*
- *Smart solution, floor-friendly.*
- *Fits sofas with both low legs (4cm) and high legs (10cm).*

REF.	REF. STALMOT
0015369	PF 190-Z-5

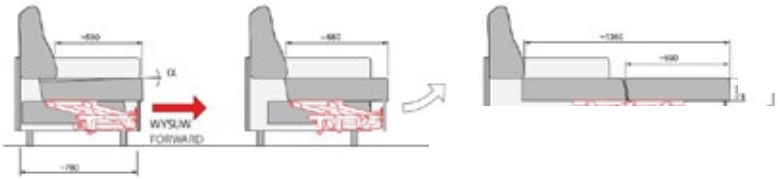

MUELLE PARA PUMA
PUMA SPRING

REF.	FS	ACABADO FINISH	
0014676	71N	Zincado/Zinc-plated	100
0015929	180N	Zincado/Zinc-plated	100
0015675	236N	Zincado/Zinc-plated	100
0014127	278N	Zincado/Zinc-plated	100
0014677	367N	Zincado/Zinc-plated	100
0014122	456N	Zincado/Zinc-plated	100
0015134	490N	Zincado/Zinc-plated	100

BARRA SINCRONIZADORA/ *SYNCHRONISATION ROD*

REF.	REF. STALMOT	LONGITUD BARRA ROD LENGTH	PARA HUECO INTERIOR FOR INNER COMPARTMENT
0004984	PF 290-B-5	1140mm	1170-1230mm
0004103	PF 290-5	1205mm	1235-1295mm
0003121	PF 290-A-5	1345mm	1375-1435mm
0003068	PF 290-M-5	1415mm	1445-1505mm
0004104	PF 290-S-5	1765mm	1795-1855mm
0004105	PF 290-I-5	1840mm	1870-1930mm
0004107	PF 290-J-5	1910mm	1940-2000mm

*Otras longitudes bajo pedido. Consultar.
**Other lengths available upon request.*

MUELLE FUNCIÓN DESLIZANTE/ *SLIDING SPRING*

REF.	FS	ACABADO FINISH
474513026	350N	Zincado/Zinc-plated

2

PUMA PRO

Fácil desplegado, asistido por muelles.
Plegado/desplegado automático tanto para asiento como para respaldo, con un sólo movimiento.
Opción para pata alta (max 150mm)
Grosor de los cojines de 11cm (S1) y 15cm (S2).
Con pata desplegable automática (PF 280-H-5) para el frente.
Easy to unfold, spring-assisted.
Automatic folding and unfolding for both seat and backrest, in one movement. Option for high legs (max. 150mm).
Cushion thickness: 11cm (S1) and 15cm (S2).
With automatic drop-down leg (PF 280-H-5) at the front.

REF.	REF. STALMOT
0022506	PF 278-5

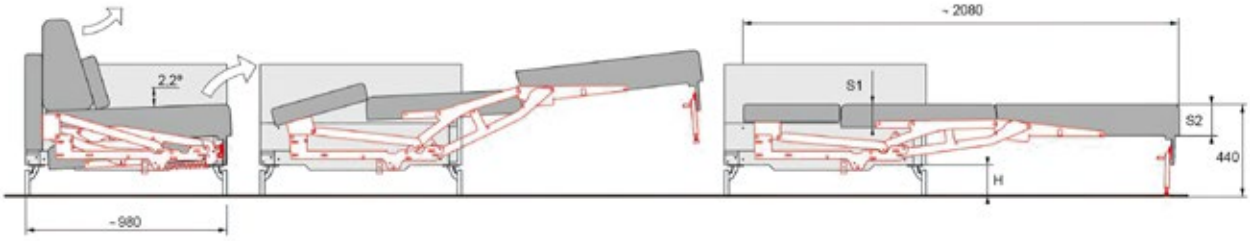

BARRA SINCRONIZADORA/ *SYNCHRONISATION ROD*

REF.	REF. STALMOT	LONGITUD BARRA ROD LENGTH
0022507	PF 202-E-5	1460 mm

*Otras longitudes bajo pedido. Consultar.
**Other lengths available upon request.*

MUELLE/ *SPRING*

REF.	REF. STALMOT	FS
0024293	AS 637-1	1000N

PATA DESPLEGABLE AUTOMÁTICA/ *AUTOMATIC FOLD-OUT LEG*

REF.	REF. STALMOT
0022508	PF 280-H-5

PUMA TRIPLE

Sistema de herrajes para sofá-cama mediante elevación de asientos.
Compuesto por:
Par bisagra cama PF 282-I-5 con su barra, cilindros de gas y muelles.
Par bisagra elevadora del cabezal PC 106-A-5 con su barra y muelles.
Fittings system for sofa-bed using lifting seats. Consisting of:
PF 282-I-5 pair of bed hinges with bar, gas lifts and springs.
PC 106-A-5 pair of headrest lifting hinges with bar and springs.

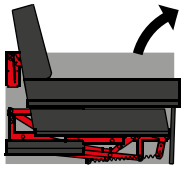

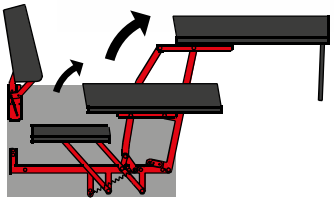

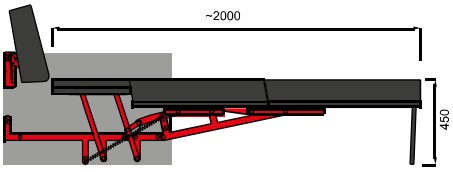

REF.	ACABADO FINISH	
0022018	Negro/Black	1

REF.	ACABADO FINISH	
0020419	Negro/Black	1

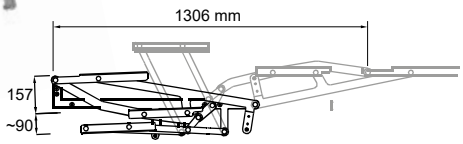

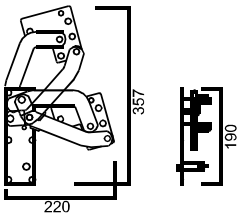

MUELLE PARA MECANISMO
SPRING FOR MECHANISM

REF.	FS	ACABADO FINISH
0019801	375N	Zincado Zinc-plated
0019799	510N	Zincado Zinc-plated
0014354	660N	Zincado Zinc-plated
AS 567 1	770N	Zincado Zinc-plated
0019800	880N	Zincado Zinc-plated

CILINDROS GAS PARA MECANISMO
GAS LIFTS FOR MECHANISM

REF.	FS
0022042	600NW
0022043	700NW

MUELLE PARA CABEZAL
HEADREST SPRING

REF.	FS	ACABADO FINISH
0018538	630N	Zincado Zinc-plated

BARRA SINCRONIZADORA PARA MECANISMO
SYNCHRONISATION ROD FOR MECHANISM

REF.	CÓDIGO CODE	MEDIDA L LENGTH	ACABADO FINISH
PF 058-5	0016104	1200	Negro/Black
PF 108-5	0014128	1380	Negro/Black
PF 276-O-5	0015972	1780	Negro/Black

*Consultar otras medidas disponibles.
**Other sizes available upon request.*

BARRA SINCRONIZADORA PARA CABEZAL
SYNCHRONISATION ROD FOR HEADREST

REF.	CÓDIGO CODE	MEDIDA L LENGTH	ACABADO FINISH
PC 108-5	0018400	1175	Negro/Black
PC 108-O-5	0021441	1356	Negro/Black
PC 108-P-5	0022271	1755	Negro/Black

*Consultar otras longitudes disponibles bajo pedido.
*Siempre ha de ser 25mm más corta que la barra del mecanismo.
**Other lengths available upon request.*
**Must always be 25mm shorter than the mechanism bar.*

2

AINHOA

Mecanismo para sofá cama. Sistema convertible con solo dos movimientos.
Mechanism for sofa bed. Fold-out system in just two movements.

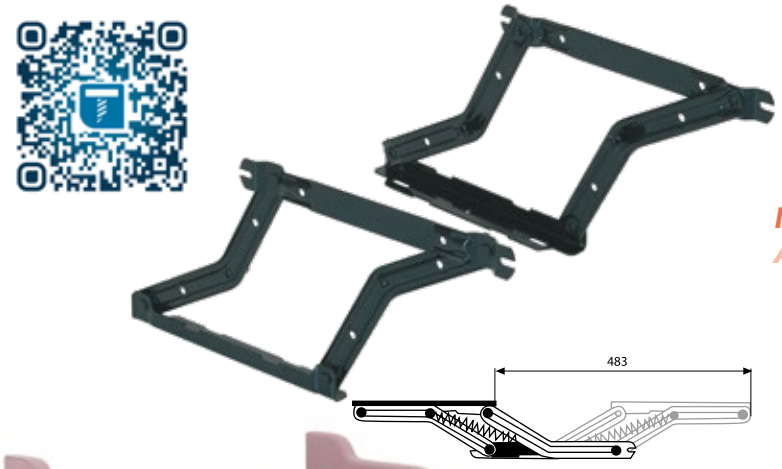

REF.	ACABADO FINISH	
0012808	Negro/Black	10

MUELLE PARA AINHOA
AINHOA SPRING

REF.	FS	ACABADO FINISH	
0014676	71N	Zincado/Zinc-plated	100
0015929	180N	Zincado/Zinc-plated	100
0014127	278N	Zincado/Zinc-plated	100
0014677	367N	Zincado/Zinc-plated	100
0014122	456N	Zincado/Zinc-plated	100
0015134	490N	Zincado/Zinc-plated	100
0014674	620N	Zincado/Zinc-plated	100
0020813	800N	Zincado/Zinc-plated	100

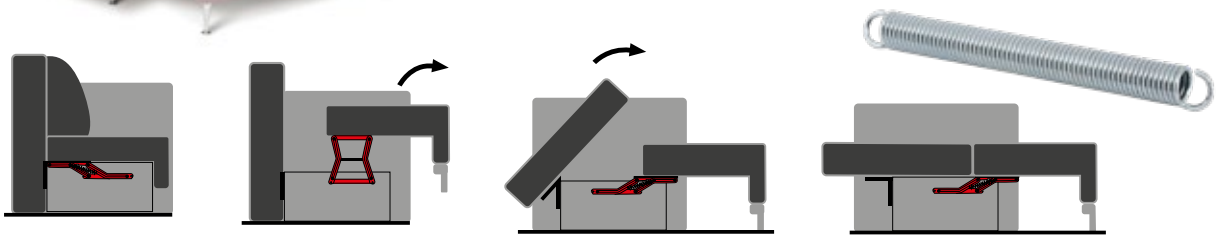

ANCLAJE CZ 181-1/ *CZ 181-1 ANCHOR*

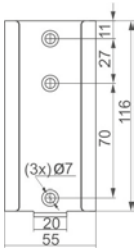

REF.	
0018505	100

BISAGRA/ *HINGE*

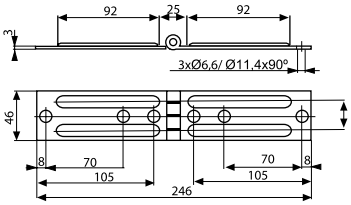

REF.	ACABADO FINISH	
0014123	Zinc	50

BARRA SINCRONIZADORA EXTENSIBLE/ *EXTENDABLE SYNCHRONISATION ROD*

REF.	MEDIDA LENGTH	ACABADO FINISH	
0015282	1100-1400	Negro/Black	1
0020399	1200-2000	Negro/Black	1

BUTACA HAITÍ/ *HAITÍ ARMCHAIR*

Conjunto de herrajes para sillón o sofá cama con un grosor de los cojines entre 120 y 160 mm. Fácil de abrir.
Set of fittings for armchair or sofa bed with a cushion thickness between 120mm and 160mm. Easy to unfold.

REF.	L	PLAZAS SEATS
0014671	800mm	1
0014859	1385mm	2

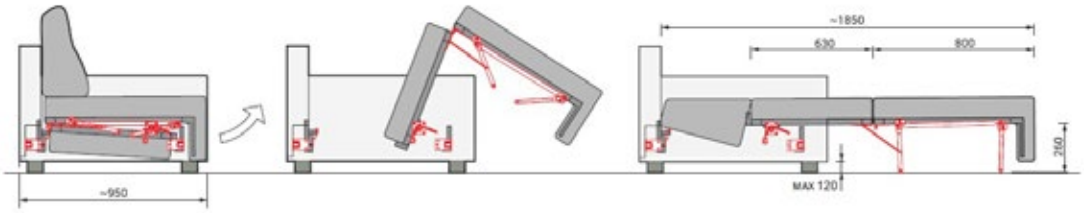

2

AITANA

Mecanismo para sofa cama. Sistema convertible con solo dos movimientos. Disponible en ruedas de plástico o goma.
Mechanism for sofa bed. Fold-out system in just two movements. Available with plastic or rubber castors.

REF.	REF. STALMOT	RUEDA CASTOR	
0018557	WU 409-C-5	Goma/Rubber	10
0020444	WU 409-Z-5	Plástico/Plastic	10

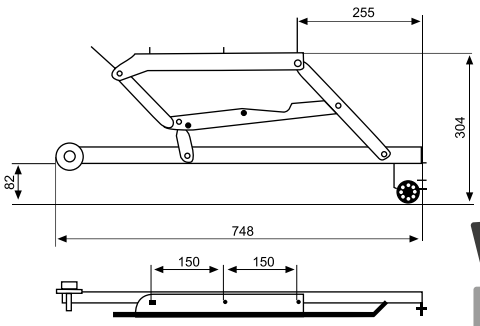

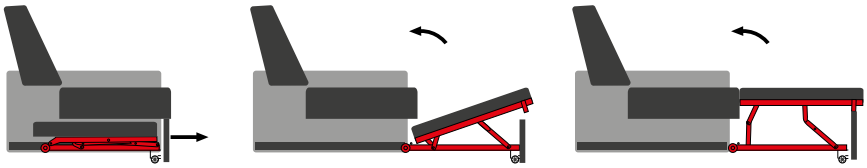

PARA BISAGRAS AITANA/ FOR AITANA HINGES

RUEDA TRASERA/ *REAR WHEEL*

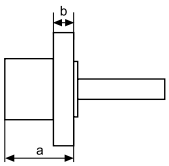

REF.	CÓDIGO	A	B	ACABADO FINISH	
AL 051 5	0018841	32	9	Negro/Black	100
AL 050 5	0014133	41	23	Negro/Black	100

FRENO/ *BRAKE*

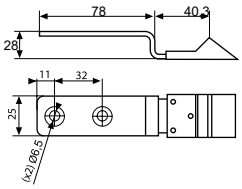

REF.	REF. STALMOT	ACABADO FINISH	
0015382	AZ 357-1	Zinc	100

GANCHO/ *HOOK*

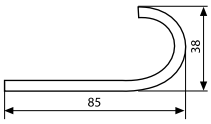

REF.	REF. STALMOT	ACABADO FINISH	
0014134	AZ 321-1	Zinc	100

BARRA SINCRONIZADORA/ *SYNCHRONISATION ROD*

REF.	REF. STALMOT	MEDIDA LENGTH	ACABADO FINISH	
0014136	WU 022-5	1242	Negro/Black	5
0018094	WU 617-5	1350	Negro/Black	5

*Consultar otras medidas.
**Other sizes available upon request.*

DELFÍN

Mecanismo para sofa cama pata alta (12 cm). Sistema convertible con solo dos movimientos.
Mechanism for sofa bed with high legs (12cm). Fold-out system in just two movements.

REF.	ACABADO FINISH	
0008383	Negro/Black	10

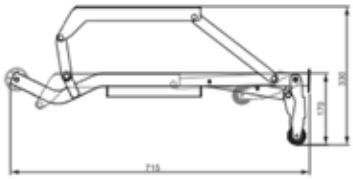

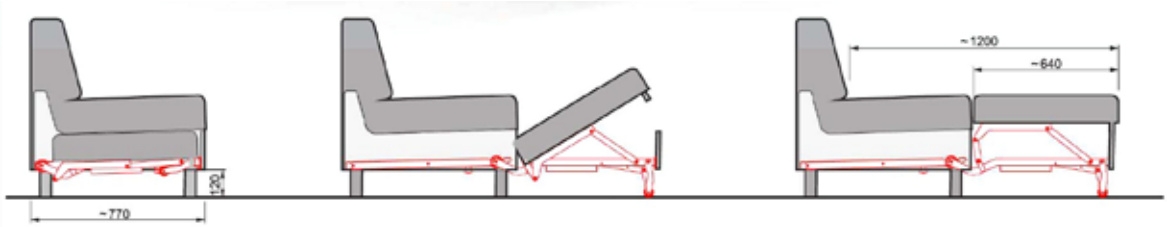

PARA BISAGRAS DELFÍN/ FOR DELFIN HINGES
RUEDA TRASERA/ *REAR WHEEL*

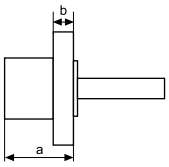

REF.	REF. STALMOT	A	B	ACABADO FINISH	
0018841	AL 051 5	32	9	Negro/Black	100
0014133	AL 050 5	41	23	Negro/Black	100

GUIAS/ *RAILS*

REF.	MEDIDA LENGTH
0008386	730

BARRA SINCRONIZADORA/ *SYNCHRONISATION ROD*

REF.	MEDIDA LENGTH	ACABADO FINISH	
0014136	1242	Negro/Black	5
0018094	1350	Negro/Black	5

*Consultar otras medidas.
**Other sizes available upon request.*

2

DL SYSTEM

Mecanismo con sistema desmontable de sofá y respaldo PF 085-5.
Permite embalar por separado respaldo y asiento.
Para altura pata sofá H100, regulable en altura (+/- 2cm).
Mechanism with removable sofa and backrest system (PF 085-5).
Allows the backrest and seat to be separately packed.
For H100cm sofa foot height. Adjustable (+/- 2cm).

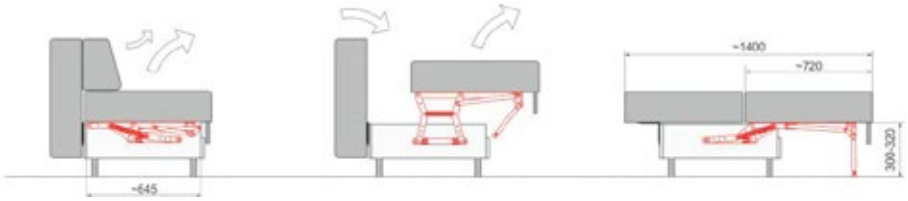

ANCLAJE CZ 181-1/ *CZ 181-1 ANCHOR*

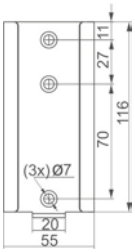

REF.	
0018505	100

BISAGRA/ *HINGE*

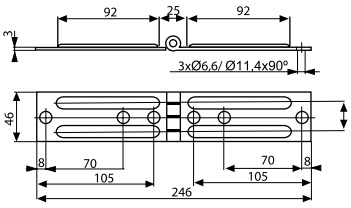

REF.	ACABADO FINISH	
0014123	Zinc	50

BARRA SINCRONIZADORA EXTENSIBLE/ *EXTENDABLE SYNCHRONISATION ROD*

REF.	MEDIDA LENGTH	ACABADO FINISH	
0015282	1100-1400	Negro/Black	1
0020399	1200-2000	Negro/Black	1

POUFF

Mecanismo convertible pouf-cama, ideal para espacios reducidos.
Convertible pouf-bed mechanism, ideal for small spaces.

REF.	A	B	COLCHÓN MATTRESS
0019809	70	190	70 x 190 x 11

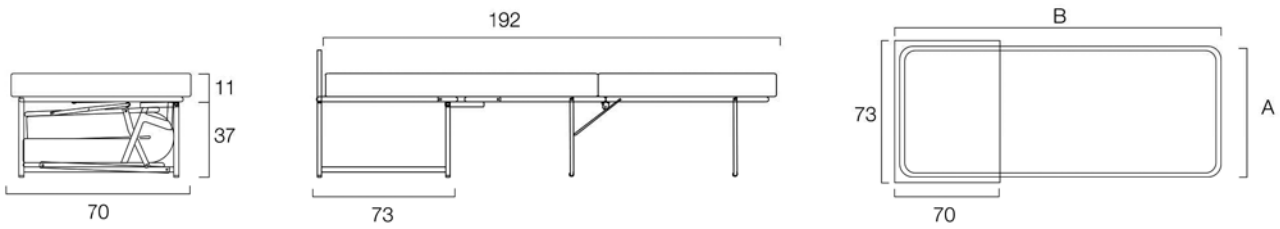

Made in ITALY

CENTINA

Accesorio conjunto brazos + respaldo.
Armrest + backrest accessory set.

REF.
134200106

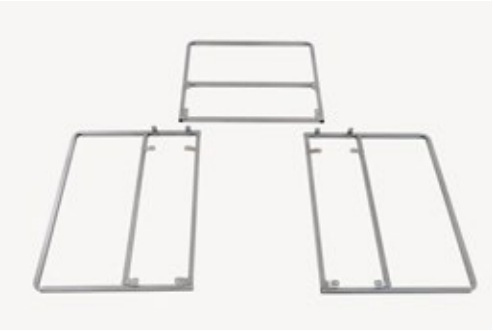

2

SLALOM

Mecanismo de dos pliegues manual, no es necesario retirar los cojines de los asientos.
Manual two-fold mechanism, without removing the backrest cushions.

REF.	A	B	COLCHÓN MATTRESS
0020796	182	164	163 x 187 x 14
0016041	162	144	143 x 187 x 14
0021956	142	124	123 x 187 x 14
-	122	104	103 x 187 x 14
-	92	74	73 x 187 x 14
-	82	64	63 x 187 x 14

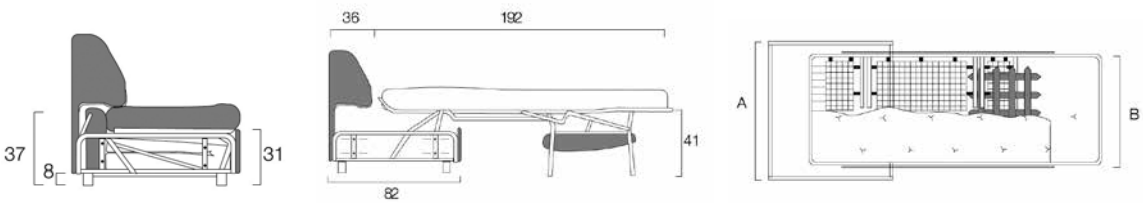

LARGE

Mecanismo de dos pliegues manual.
Manual two-fold mechanism.

REF.	A	B	COLCHÓN MATTRESS
0021845	182	164	163 x 187 x 14
0018730	162	144	143 x 187 x 14
0020028	142	124	123 x 187 x 14
100252	122	104	103 x 187 x 14
0021844	92	74	73 x 187 x 14
100251	82	64	63 x 187 x 14

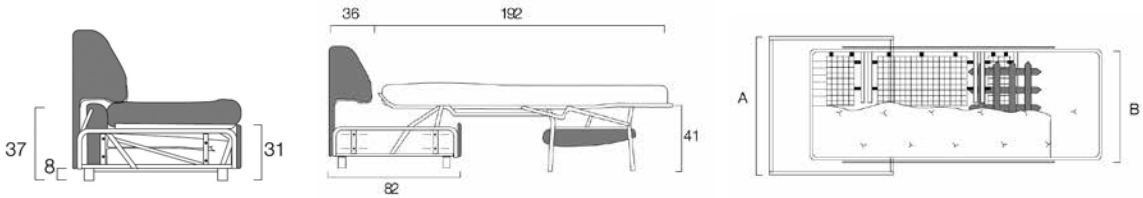

GENIUS

Mecanismo sofá cama de sistema italiano
- Consultar accesorios disponibles (ver página 67-68).
Sofa bed mechanism with Italian opening system.
- Accessories available (see pages 67-68).

REF.	A	B	COLCHÓN MATTRESS
0023399	182	165	160 x 195 x 20
0000581	162	145	140 x 195 x 20
-	142	125	120 x 195 x 20
-	122	105	100 x 195 x 20
-	92	75	70 x 195 x 20

COLCHÓN/MATTRESS
H20CM

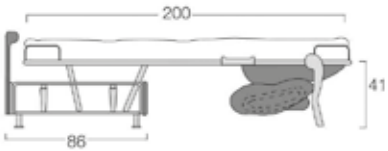

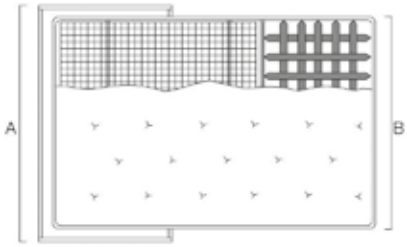

2

HEIGHT COMFORT PRIVILEGE

Mecanismo sofá cama sistema de apertura italiana. Apto para colchón de muelles o espuma.
- Consultar accesorios disponibles (ver página 67-68).
Sofa bed mechanism with Italian opening system. Suitable for spring or foam mattresses.
- Accessories available (see pages 67-68).

REF.	A	B	COLCHÓN MATTRESS
0020360	182	165	163 x 196 x 18
0020083	162	145	143 x 196 x 18
416307324	142	125	123 x 196 x 18
134200059	122	105	103 x 196 x 18
0002789	92	75	73 x 196 x 18

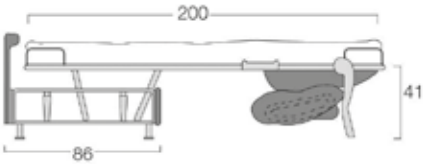

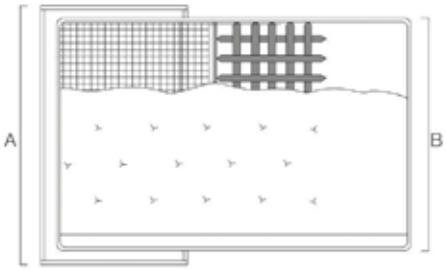

COLCHÓN/MATTRESS
H18CM

Made in ITALY

- Colchón de H-18 cm.
- Mayor confort.
- Mattress height: 18 cm.
- Increased comfort.

EXTRA SMART

Mecanismo para sofá cama de sistema italiano, posibilidad de pata alta de 13 cm o pata de 8 cm.
- Consultar accesorios disponibles (ver página 67-68).
Sofa bed mechanism with Italian opening system, available for 13cm high legs or 8cm legs.
- Accessories available (see pages 67-68).

REF. PIE 8 REF. LEG 8	REF. PIE 13 REF. LEG 13	A	B	COLCHÓN MATTRESS
414284217	134200108	182	165	163 x 210 x 12
416324624	0021208	162	145	143 x 210 x 12
0007039	0004482	142	125	123 x 210 x 12
429016404	-	122	105	103 x 210 x 12
-	401835402	92	75	73 x 210 x 12

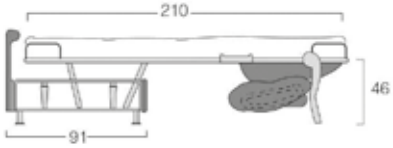

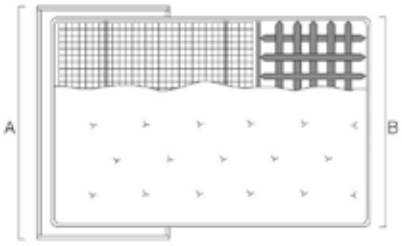

Made in ITALY

COLCHÓN/MATTRESS
H12CM

KIT BLOQUEO BRAZOS
ARMREST LOCKING KIT

REF.
0021297

2

SMART

Mecanismo para sofá cama con sistema italiano de pata alta (13 cm). Apto para colchón de muelles o espuma.
- Consultar accesorios disponibles (ver página 67-68).

Sofa bed mechanism with Italian opening system, with high legs (13cm). Suitable for spring or foam mattresses.
- Accessories available (see pages 67-68).

REF.	A	B	COLCHÓN MATTRESS
100061	182	165	163 x 196 x 14
0020452	162	145	143 x 196 x 14
0020468	142	125	123 x 196 x 14
0016062	122	105	103 x 196 x 14
	92	75	73 x 196 x 14

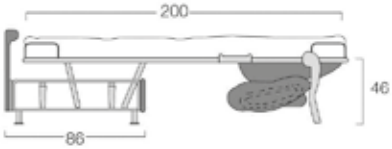

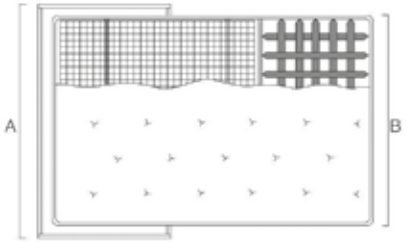

COLCHÓN/MATTRESS
H14CM

Made in ITALY

KIT BLOQUEO BRAZOS
ARMREST LOCKING KIT

REF.
0021297

PLUS + M14

Mecanismo sofá cama con sistema italiano. Asientos con función relax motorizada.
- Consultar accesorios disponibles (ver página 67-68).

Sofa bed mechanism with Italian opening system. Seats with motorised relaxing mode.
- Accessories available (see pages 67-68).

REF.	A	B	COLCHÓN MATTRESS
0018070	182	165	160 x 196 x 14
0009385	162	145	140 x 196 x 14
-	142	125	120 x 196 x 14
-	92	75	70 x 196 x 14

PATENTADO

COLCHÓN/MATTRESS
H14CM

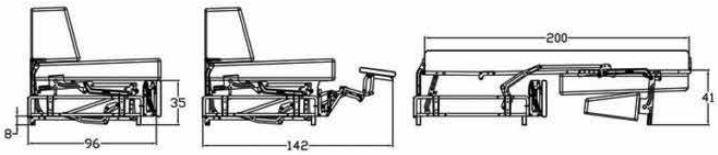

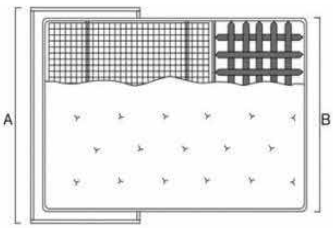

2

FAST

Mecanismo sofá cama con sistema de apertura italiana, apto para colchón de muelles o espuma.
- Consultar accesorios disponibles (ver página 67-68).
Sofa bed mechanism with Italian opening system, suitable for spring or foam mattresses.
- Accessories available (see pages 67-68).

REF.	A	B	COLCHÓN MATTRESS
0019406	182	165	163 x 196 x 14
0018725	162	145	143 x 196 x 14
0019405	142	125	123 x 196 x 14
0019404	122	105	103 x 196 x 14
0019403	92	75	73 x 196 x 14

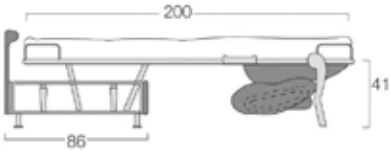

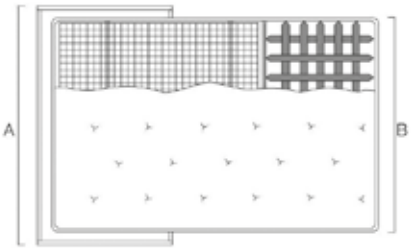

Made in ITALY

COLCHÓN/MATTRESS
H14CM

SISTEMA DUPLEX/ *DUPLEX SYSTEM*

Mecanismos convertibles para cama tipo nido compuesto.
Convertible mechanisms for modular truckle beds.

Made in ITALY

MECANISMO SUPERIOR/ *UPPER MECHANISM*

REF.	SUPERFICIE SURFACE	A	B	C	D	COLCHÓN MATTRESS
0020409	Electrosoldado Electro-welded	73	183	78,5	190	73 x 183 x 14
0021978	Electrosoldado Electro-welded	80	190	85,5	197	80 x 190 x 14
0020104	Lamas madera Wooden slats	73	183	78,5	190	73 x 183 x 14
0014336	Lamas madera Wooden slats	80	190	85,5	197	80 x 190 x 14

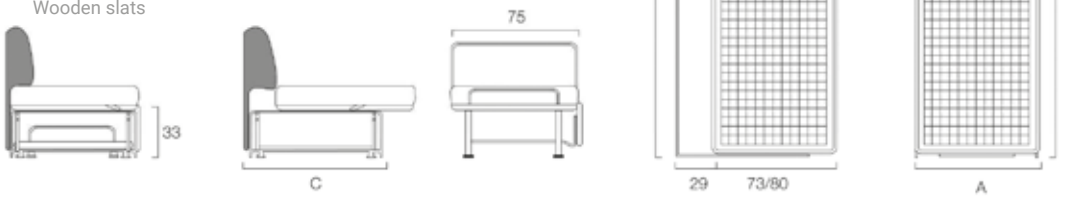

MECANISMO INFERIOR LAMPO/ *LAMPO LOWER MECHANISM*

REF.	SUPERFICIE SURFACE	A	B	COLCHÓN MATTRESS
0019263	Electrosoldado Electro-welded	73	183	73 x 183 x 14
0020922	Electrosoldado Electro-welded	80	190	80 x 190 x 14
0020105	Lamas madera Wooden slats	73	183	73 x 183 x 14
	Lamas madera Wooden slats	80	190	80 x 190 x 14

MECANISMO INFERIOR/ *LOWER MECHANISM*

REF.	SUPERFICIE SURFACE	A	B	COLCHÓN MATTRESS
0022135	Electrosoldado Electro-welded	73	183	73 x 183 x 14
401773612	*Electrosoldado Electro-welded	80	190	80 x 190 x 14
	Lamas madera Wooden slats	73	183	73 x 183 x 14
0014344	Lamas madera Wooden slats	80	190	80 x 190 x 14

*Mecanismo inferior 80x190 electrosoldado disponible bajo pedido mínimo 50 ud.
**80x190 electro-welded lower mechanism available for orders of minimum 50 units.*

ACCESORIOS DISPONIBLES/ *AVAILABLE ACCESSORIES*

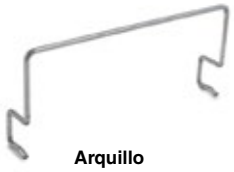

Arquillo Sujección colchón
Mattress support frame

Juego pletinas sujección frontal para Dúplex inferior Lampo
Set of front brackets for Lampo Duplex lower mechanism

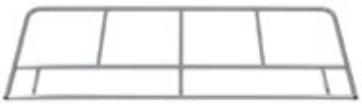

Respaldo/ Backrest

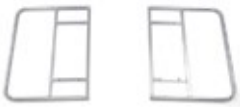

Brazos/ Armrests

2

ROMA

Mecanismo sofá litera de fácil apertura en tan solo un movimiento, al mismo tiempo se coloca la escalera automáticamente. El mecanismo una vez abierto se bloquea para evitar cierres accidentales.
Easy to open sofa bunk bed mechanism, in just one movement — and the ladder is raised simultaneously. Once opened, the mechanism locks to prevent accidental folding.

REF.	SUPERFICIE SURFACE	A	B	COLCHÓN MATTRESS
134200109	Electrosoldado Electro-welded	96	215	190 x 80 x 14

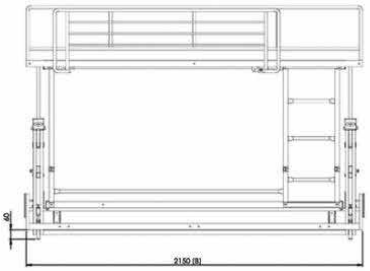

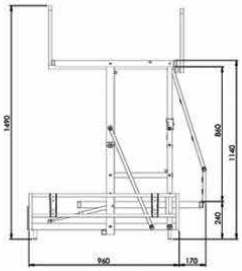

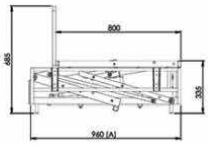

PRODUCTO TESTADO DE ACUERDO A LA DIRECTIVA DE SEGURIDAD GENERAL DE PRODUCTO (GPSD) Y AL DECRETO FRANCÉS 95-949 ACERCA DE PREVENCIÓN DE RIESGOS EN LAS LITERAS. DICHO TEST HA CORRIDO A CARGO DEL INSTITUTO TECNOLÓGICO FCBA, QUIENES HAN CERTIFICADO EL CUMPLIMIENTO DE LAS CITADAS NORMATIVAS (CERTIFICADO 170028-0078 ME).
PRODUCT TESTED ACCORDING TO THE GENERAL PRODUCT SAFETY DIRECTIVE (GPSD) AND THE FRENCH DECREE 95-949 ON BUNK BED RISK PREVENTION. THIS TEST WAS CONDUCTED BY THE FCBA TECHNOLOGICAL INSTITUTE, WHICH HAS CERTIFIED COMPLIANCE WITH TH AFOREMENTIONED REGULATIONS (CERTIFICATE 170028-0078 ME).

ACCESORIOS DISPONIBLES PARA CAMAS DE APERTURA ITALIANA
ACCESSORIES AVAILABLE FOR ITALIAN OPENING BEDS

RESPALDO PORTA-ALMOHADA DOBLE/ *BACKREST WITH DOUBLE PILLOW-STORAGE*

- Respaldo con doble hueco interior para guardar almohadas.
- Provisto de cinchas elásticas para una mayor comodidad.
- *Backrest with double inner compartment for storing pillows.*
- *With elastic straps for greater comfort.*

REF.	L	ANCHO MECANISMO MECHANISM WIDTH
0019397	1736	182
0019396	1536	162
0019395	1336	142
0019394	1136	122

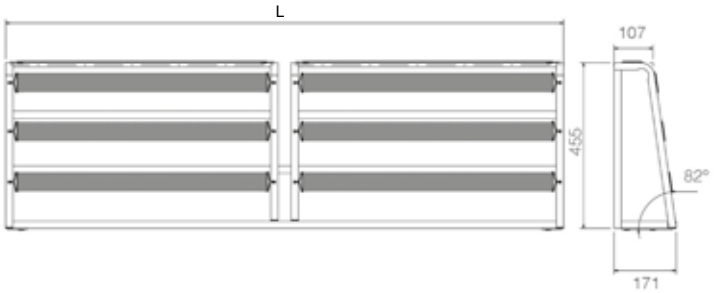

RESPALDO CON REPOSACABEZAS/ *BACKREST WITH HEADREST*

- Respaldo con doble hueco interior para guardar almohadas.
- Provisto de cinchas elásticas para una mayor comodidad.
- Incluye 2 juegos de cabezal reclinable.
- *Backrest with double inner compartment for storing pillows.*
- *With elastic straps for greater comfort.*
- *Includes 2 sets of reclining headrests.*

REF.	L	ANCHO WIDTH
0019402	1736	182
0019401	1536	162
0019400	1336	142
0019399	1136	122
0019398	836	92

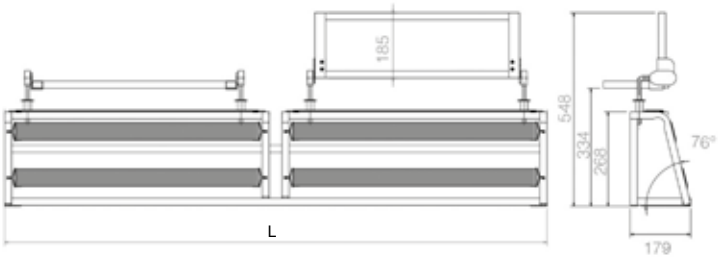

LIFT UP

- Permite mover el sofá tapizado cómodamente.
- Disponible en versión H8 y H13.
- *A mechanism to comfortably move an upholstered sofa.*
- *Available in H8 and H13 versions.*

REF.	PATA ALTURA MECANISMO LEG HEIGHT MECHANISM
0020082	8
0021207	13

ACCESORIOS DISPONIBLES PARA CAMAS DE APERTURA ITALIANA
ACCESSORIES AVAILABLE FOR ITALIAN OPENING BEDS

RESPALDO BAJO PRIVILEGE/ *PRIVILEGE LOW BACKREST*

- Respaldo recto bajo.
- Permite confección de sofá cama con cabecero italiano.
- *Low straight backrest.*
- *Fits Italian headboard sofa beds.*

REF.	L	ANCHO MECANISMO MECHANISM WIDTH
416357024	1705	182
0022113	1505	162
414200904	1305	142
-	1105	122
0011301	805	92

RESPALDO RECTO ESTÁNDAR/ *STANDARD STRAIGHT BACKREST*

REF.	L	ANCHO MECANISMO MECHANISM WIDTH
0019383	1705	182
0018729	1505	162
0019382	1305	142
0019381	1105	122
0019380	805	92

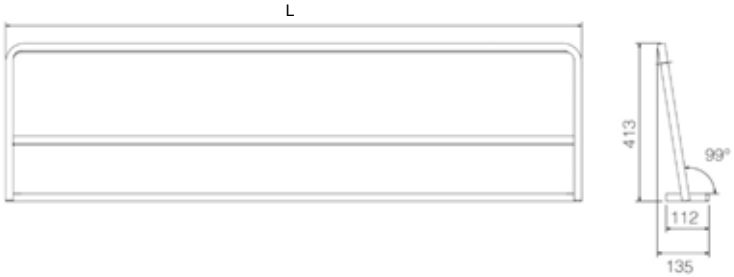

RESPALDO PORTA ALMOHADA SENCILLO/ *BACKREST WITH SINGLE PILLOW-STORAGE*

- Respaldo con hueco interior para guardar almohada.
- Provisto de cinchas elásticas para una mayor comodidad.
- *Backrest with inner compartment for storing pillows.*
- *With elastic straps for greater comfort.*

REF.	L	ANCHO MECANISMO MECHANISM WIDTH
0019392	1736	182
0019391	1536	162
0019390	1336	142
0019389	1136	122
0019388	836	92

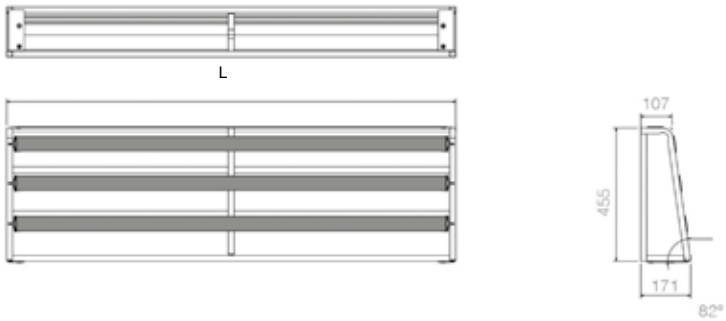

3

Pies y bases

Furniture legs and bases

3

ARABÍ

REF.	M	H1	H2	ACABADO FINISH	
401539001	M-8x20	70 mm	120 mm	Negro/Black	80
106987	M-8x20	90 mm	150 mm	Negro/Black	80
401509707	M-8x20	120 mm	180 mm	Negro/Black	70
0011656	M-8x20	150 mm	200 mm	Negro/Black	50
NEW 0024334	M-10x25	90 mm	150 mm	Negro/Black	80
NEW 0024335	M-10x25	120 mm	180 mm	Negro/Black	70
NEW 0024336	M-10x25	150 mm	200 mm	Negro/Black	50

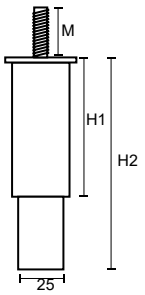

BISONTE

REF.	H1	H2	ACABADO FINISH	
0015642	90 mm	150 mm	Negro/Black	50

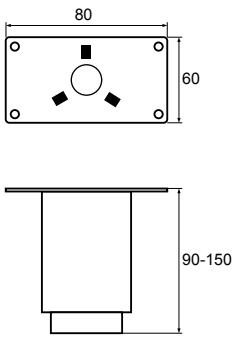

PRATO

REF.	H	ACABADO FINISH	
0016528	210 mm	Cromo/Chrome	30
0006824	210 mm	Negro mate/Matt black	30

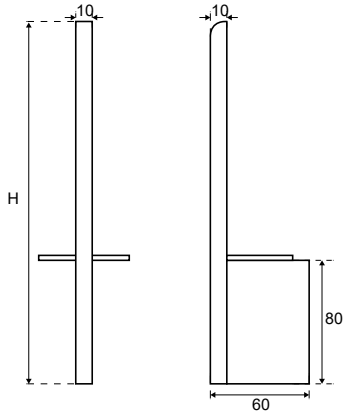

Cromo
Chrome

TWIN

REF.	H	ACABADO FINISH	
0004813	120 mm	Moka	30

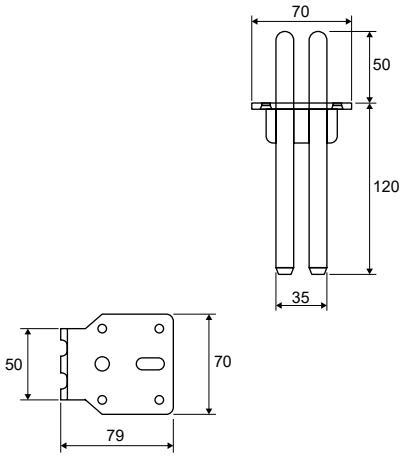

3

DIVA

REF.	MANO SIDE	H	ACABADO FINISH	
110161	Derecha/Right	120 mm	Negro mate/Matt black	30
0014831	Izquierda/Left	120 mm	Negro mate/Matt black	30

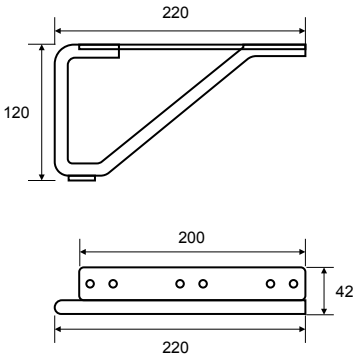

VIENTO

REF.	H	ACABADO FINISH	
0011428	120 mm	Negro mate/Matt black	40

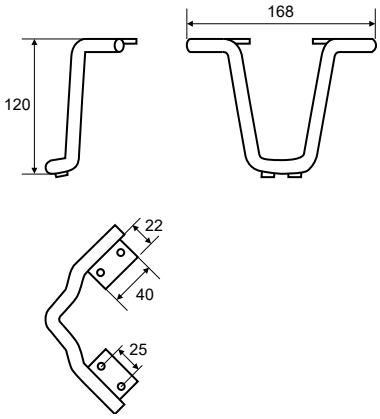

NANDO

REF.	H	ACABADO FINISH	
0014830	120 mm	Negro mate/Matt black	20

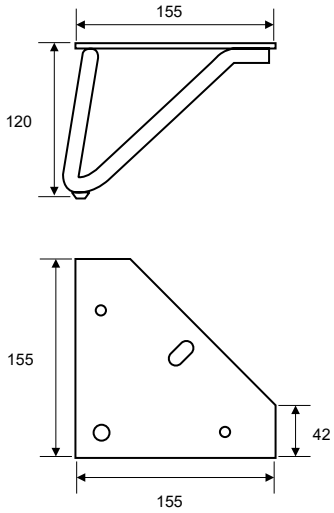

DURBAN

REF.	H	ACABADO FINISH	
0012202	163 mm	Negro mate/Matt black	12

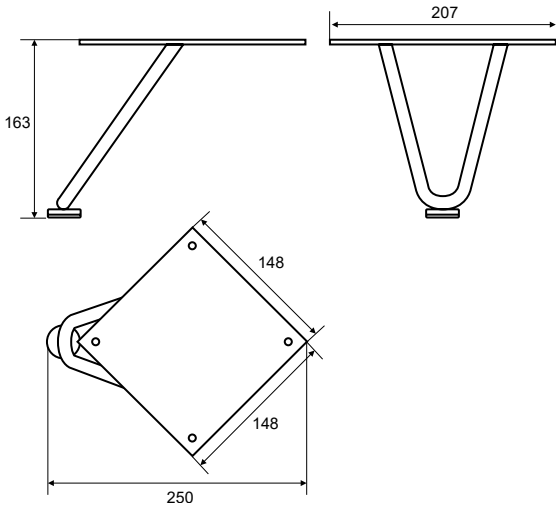

3

SIENA

REF.	H	ACABADO FINISH	
0022587	118 mm	Negro mate/Matt black	50

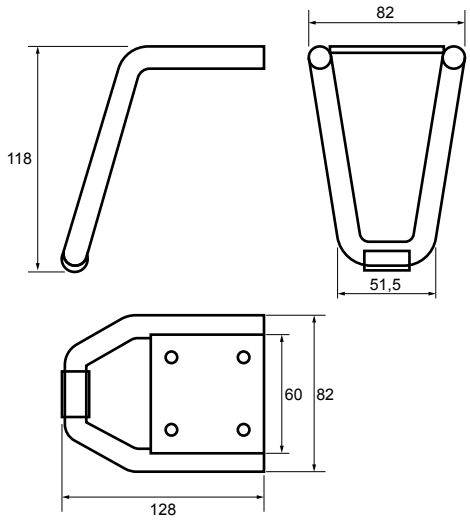

PARMA

REF.	H	ACABADO FINISH	
0022821	120 mm	Negro mate/Matt black	50

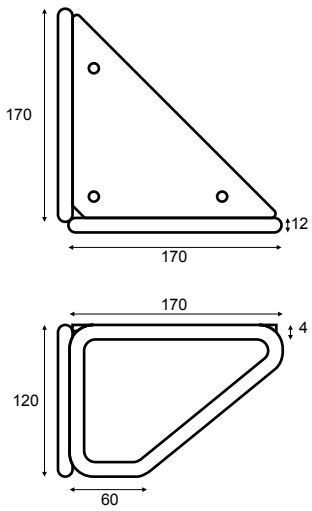

CASINI

REF.	H	ACABADO FINISH	
0023623	150 mm	Negro mate/Matt black	16

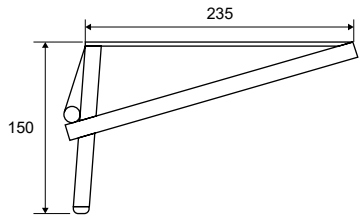

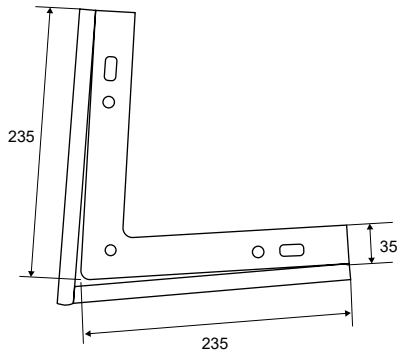

BALEA

REF.	H	ACABADO FINISH	
416301324	100 mm	Cromo/Chrome	80

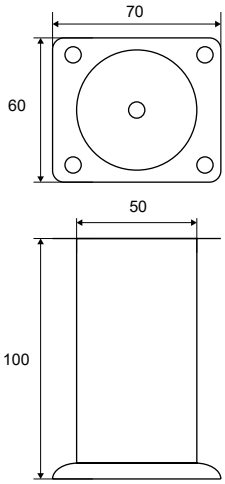

3

VELA

REF.	H	ACABADO FINISH	
0006462	80 mm	Cromo/Chrome	50

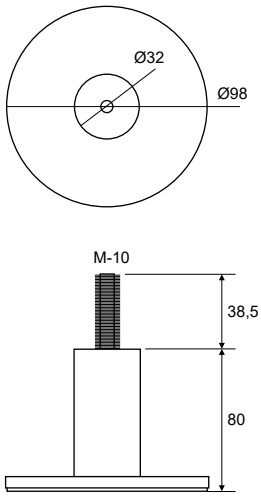

HELSINKI

REF.	H	ACABADO FINISH	
0022239	120 mm	Cromo/Chrome	60

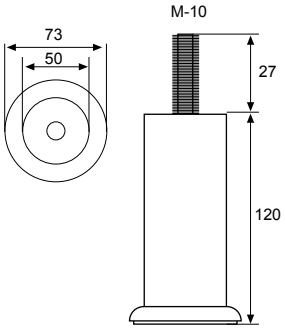

SOFIA

REF.	H	ACABADO FINISH	
0020968	80 mm	Cromo/Chrome	70
0015852	100 mm	Cromo/Chrome	80
0015841	120 mm	Cromo/Chrome	70
0017462	140 mm	Cromo/Chrome	70

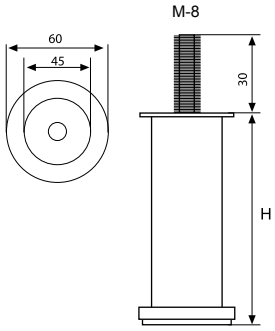

PRAGA

REF.	H	ACABADO FINISH	
0020148	100 mm	Cromo/Chrome	100

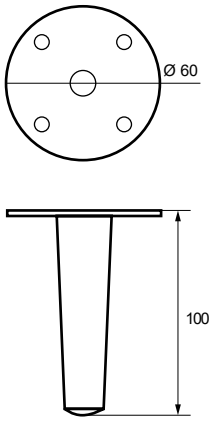

ROSA

REF.	H	ACABADO FINISH	
0002570	90 mm	Cromo/Chrome	60
0016487	130 mm	Cromo/Chrome	40
0004826	130 mm	Moka	40
NEW 0024300	140 mm	Negro mate/Matt black	40

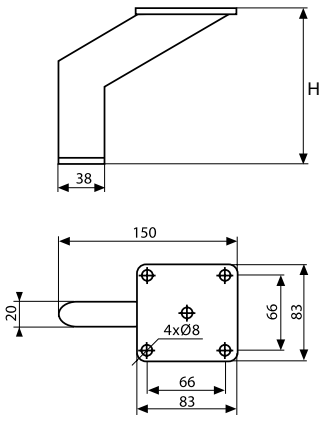

Moka

Negro mate
Matt black

3

IRIS

REF.	H	ACABADO FINISH	
0011855	123 mm	Moka	40
400946214	123 mm	Cromo/Chrome	40
0006067	123 mm	Negro mate/Matt black	40
0001416	123 mm	Níquel negro/Black nickel	40

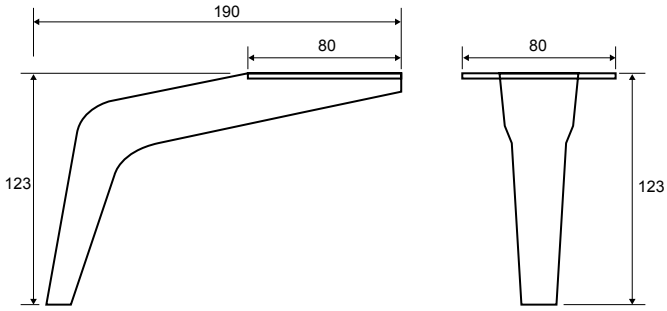

Cromo
Chrome

Negro mate
Matt black

Níquel negro
Black nickel

GRANADA

REF.	H	ACABADO FINISH	
0006504	130 mm	Níquel negro/Black nickel	40
107223	160 mm	Cromo/Chrome	40
0004822	160 mm	Moka	40

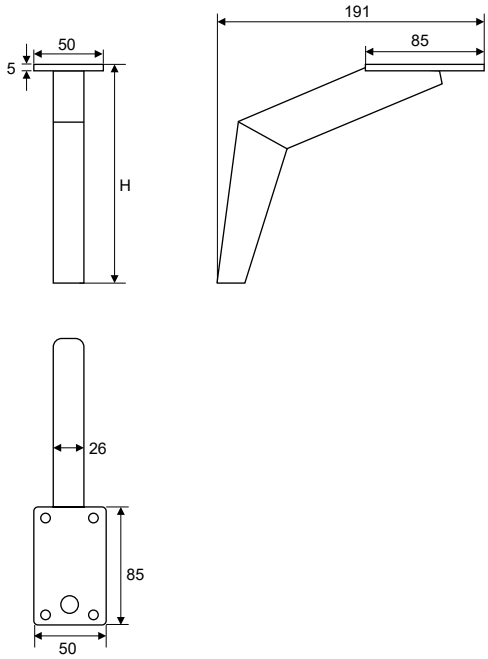

Cromo
Chrome

Moka

YASKO

REF.	H	ACABADO FINISH	
0020984	125 mm	Cromo/Chrome	50
0020983	155 mm	Cromo/Chrome	50

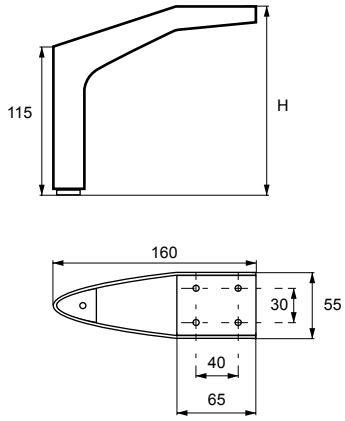

KANE

REF.	H	ACABADO FINISH	
0021029	125 mm	Negro mate/Matt black	50
0020982	155 mm	Cromo/Chrome	50
0019653	155 mm	Negro mate/Matt black	50

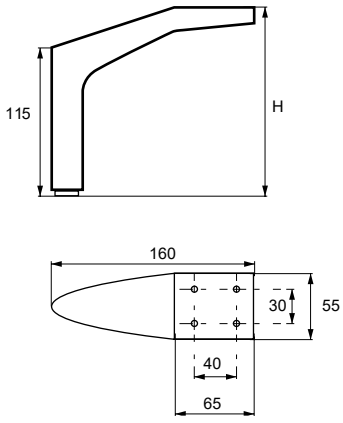

Negro mate
Matt black

3

MALTA

	REF.	H	ACABADO FINISH	
NEW	0025364	130 mm	Negro mate/Matt black	40
	0007968	150 mm	Negro mate/Matt black	40
	0023171	150 mm	Cromo/Chrome	40
	0023172	150 mm	Níquel negro/Black nickel	40

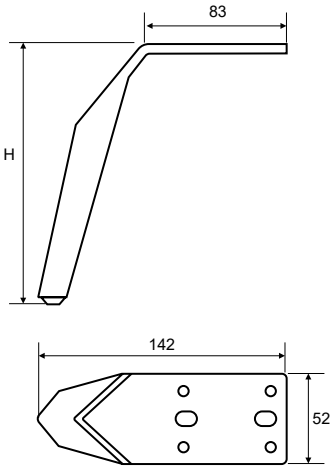

Cromo
Chrome

Níquel negro
Black nickel

OPORTO

REF.	H	ACABADO FINISH	
0004814	150 mm	Moka	40

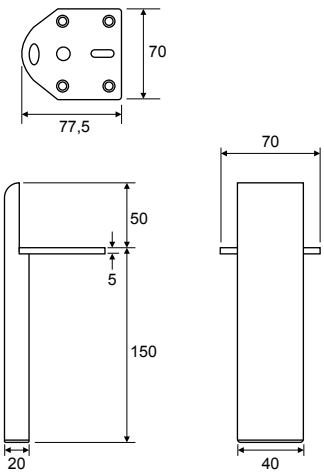

PALMA

REF.	H	ACABADO FINISH	
0004824	180 mm	Moka	40
0021825	180 mm	Bronce dorado/Golden bronze	40

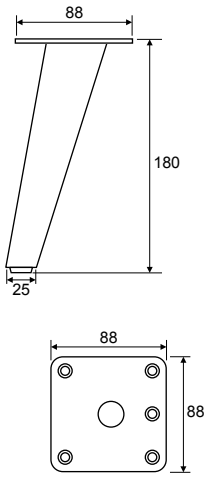

Moka

TACÓN

REF.	H	ACABADO FINISH	
400985014	120 mm	Cromo/Chrome	50
0007546	120 mm	Moka	50
0006503	120 mm	Negro mate/Matt black	50
400986214	120 mm	Níquel negro/Black nickel	50
0024802	130 mm	Cromo/Chrome	50
0021479	150 mm	Cromo/Chrome	50
417223816	150 mm	Níquel satinado/Satin nickel	50
400187105	150 mm	Moka	50
414200604	150 mm	Negro arena/Sand black	50
414200804	150 mm	Níquel negro/Black nickel	50
0024749	150 mm	Negro antracita/Black Anthracite	50
400997214	170 mm	Cromo/Chrome	50
400960414	170 mm	Níquel satinado/Satin nickel	50
400953714	170 mm	Moka	50
400960214	170 mm	Negro arena/Sand black	50
400960314	170 mm	Níquel negro/Black nickel	50
0024861	210 mm	Níquel negro/Black nickel	50

Níquel satinado
Satin nickel

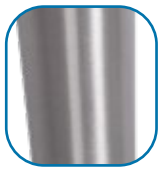

Moka

Antracita
Anthracite

Negro arena
Sand black

Níquel negro
Black nickel

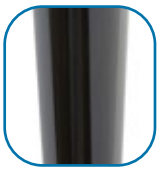

Cromo
Chrome

3

BILBAO

REF.	H	ACABADO FINISH	
0004815	150 mm	Moka	30

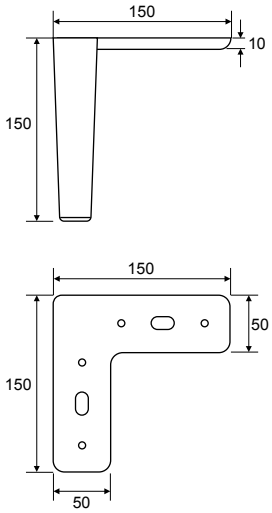

ALTEA

REF.	H	ACABADO FINISH	
400900104	130 mm	Cromo/Chrome	40
400925124	130 mm	Níquel satinado/Satin nickel	40
400925814	130 mm	Moka	40
400910514	130 mm	Negro arena/Sand black	40
400912914	130 mm	Níquel negro/Black nickel	40

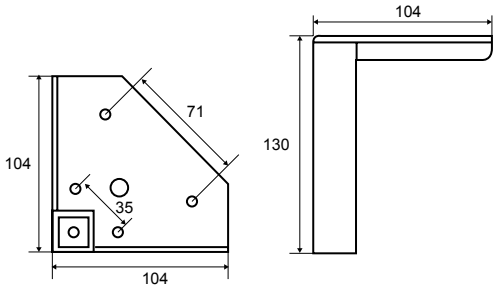

Negro arena
Sand black

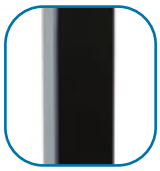

Níquel satinado
Satin nickel

Moka

Níquel negro
Black nickel

ACOR

REF.	H	ACABADO FINISH	
0022380	100 mm	Negro mate/Matt black	40
0020977	100 mm	Cromo/Chrome	40
0012330	135 mm	Cromo/Chrome	60
0000542	135 mm	Negro mate/Matt black	60
0020978	150 mm	Cromo/Chrome	40

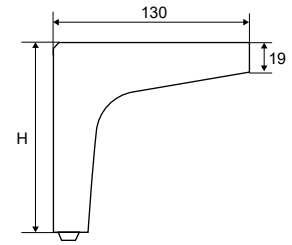

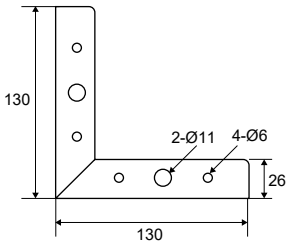

Negro mate
Black nickel

GEORGIA

REF.	H	ACABADO FINISH	
0013585	105 mm	Cromo/Chrome	100
0024913	105 mm	Negro mate/Matt black	100
0004057	105 mm	Níquel negro/Black nickel	100

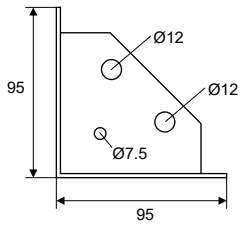

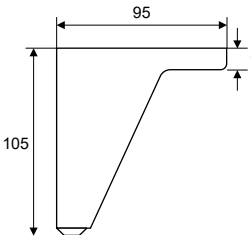

Níquel negro
Black nickel

Negro mate
Black nickel

3

LISBOA

REF.	H	ACABADO FINISH	
0001382	120 mm	Cromo/Chrome	50
0003064	120 mm	Negro arena/Sand black	50

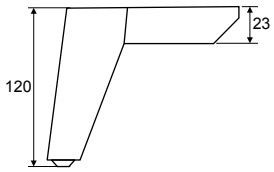

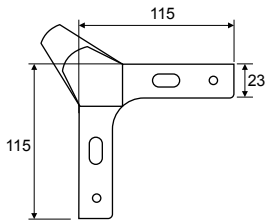

Negro arena
Sand black

ARRECIFE

REF.	H	ACABADO FINISH	
102957	100 mm	Cromo/Chrome	50
463103104	100 mm	Níquel negro/Black nickel	50
448400123	120 mm	Cromo/Chrome	40
0001359	120 mm	Níquel negro/Black nickel	40

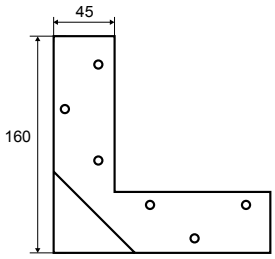

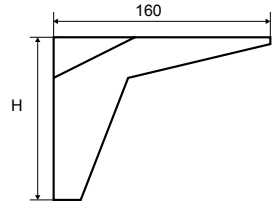

Cromo
Chrome

IBIZA

REF.	H	ACABADO FINISH	
0022511	100 mm	Cromo/Chrome	40
0011687	100 mm	Negro mate/Matt black	40
0022512	120 mm	Cromo/Chrome	40
0011425	120 mm	Negro mate/Matt black	40
0022513	135 mm	Cromo/Chrome	30
108745	135 mm	Negro mate/Matt black	30
0022514	150 mm	Cromo/Chrome	30
0007967	150 mm	Negro mate/Matt black	30

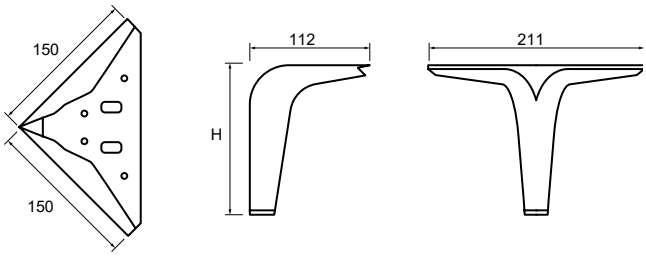

Cromo
Chrome

ESTILETE

REF.	H	ACABADO FINISH	
0022690	123 mm	Negro mate/Matt black	16
0022689	134 mm	Negro mate/Matt black	16

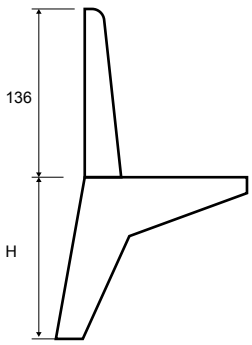

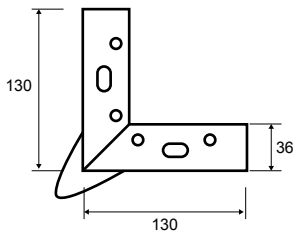

3

ROCA

REF.	H	ACABADO FINISH	
102958	100 mm	Cromo/Chrome	50
0017335	100 mm	Moka	50
0000541	100 mm	Negro mate/Matt black	50
0001418	100 mm	Níquel negro/Black nickel	50
0017064	100 mm	Oro viejo/Old gold	50
0005381	115 mm	Moka	50
0003438	123 mm	Níquel negro/Black nickel	50
0003437	123 mm	Cromo/Chrome	50
0002774	123 mm	Moka	50
0021480	135 mm	Cromo/Chrome	50
400142307	135 mm	Blanco/White	50
400182507	135 mm	Níquel satinado/Satin nickel	50
400122107	135 mm	Moka	50
400952214	135 mm	Negro arena/Sand black	50
414201404	135 mm	Níquel negro/Black nickel	50
400968314	135 mm	Oro viejo/Old gold	50
400952114	135 mm	Oro rosa/Rose gold	50

Cromo Chrome

Blanco White

Níquel satinado Satin nickel

Moka

Negro mate Matt black

Negro arena Sand black

Oro viejo Old gold

Oro rosa Rose gold

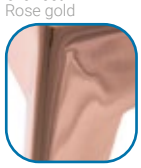

ROCA LARGA

REF.	H	ACABADO FINISH	
400973114	135 mm	Cromo/Chrome	15
0002583	135 mm	Negro mate/Matt black	15

Negro mate Matt black

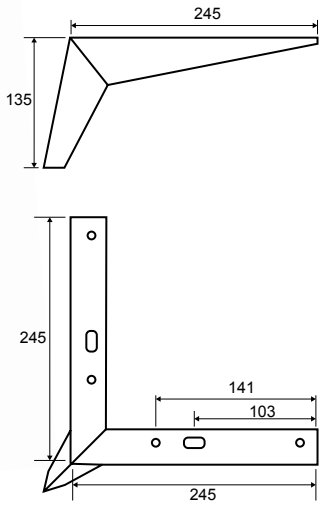

HÉCULA

REF.	H	ACABADO FINISH	
0006988	150 mm	Moka	15

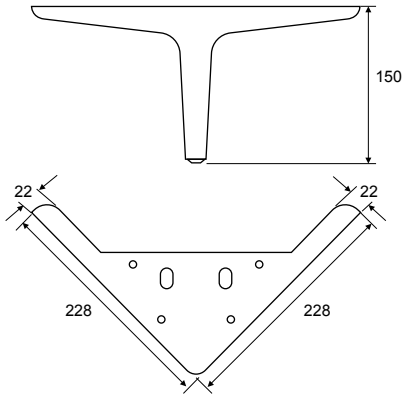

DUBLÍN

REF.	H	MANO SIDE	ACABADO FINISH	
0020450	120 mm	Derecha/Right	Negro mate/Matt black	18
0020448	120 mm	Izquierda/Left	Negro mate/Matt black	18
0024249	150 mm	Derecha/Right	Negro mate/Matt black	12
0024248	150 mm	Izquierda/Left	Negro mate/Matt black	12

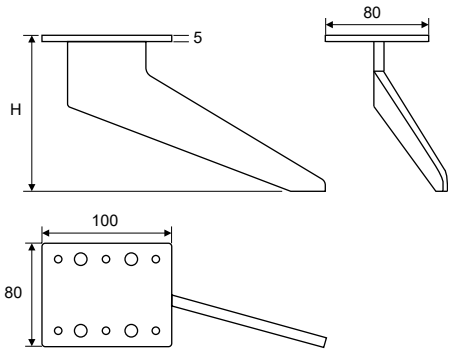

3

VALENTINA

REF.	H	ACABADO FINISH	
0025379	80 mm	Moka	100
0018791	100 mm	Cromo/Chrome	120
0000744	100 mm	Aleación zinc/Zinc alloy	60
0004059	100 mm	Moka	120
0004058	100 mm	Negro mate/Matt black	120
408067804	135 mm	Cromo/Chrome	60

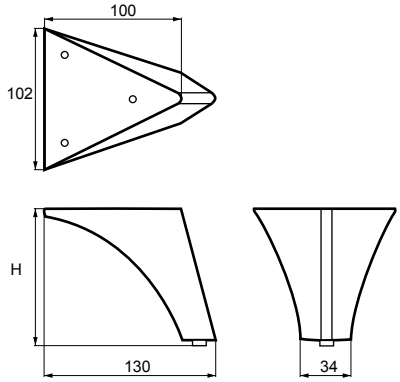

Negro mate
Matt black

Cromo
Chrome

Aleación Zinc
Zinc alloy

SABA

REF.	H	ACABADO FINISH	
0015881	60 mm	Cromo/Chrome	100
0023219	60 mm	Negro mate/Matt black	100

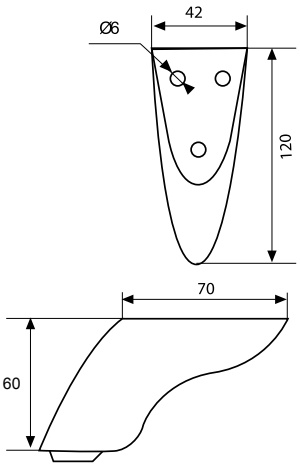

Negro mate
Matt black

TULUS

REF.	H	ACABADO FINISH	
0018789	75 mm	Cromo/Chrome	100
0025345	80 mm	Cromo/Chrome	100
0018792	90 mm	Cromo/Chrome	100

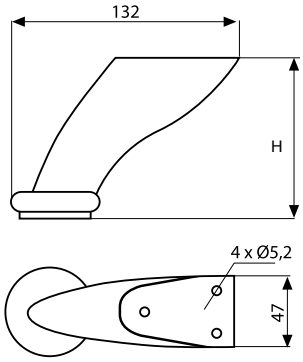

FLORENCIA

REF.	H	ACABADO FINISH	
0004643	123 mm	Cromo/Chrome	60

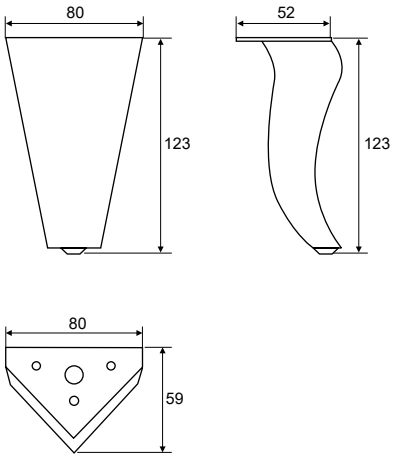

NICOSIA

REF.	H	ACABADO FINISH	
429083812	140 mm	Cromo/Chrome	40

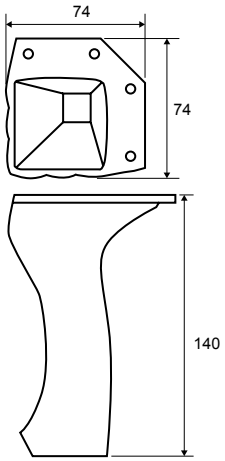

AMAL

REF.	H	ACABADO FINISH	
400916714	120 mm	Cromo/Chrome	120

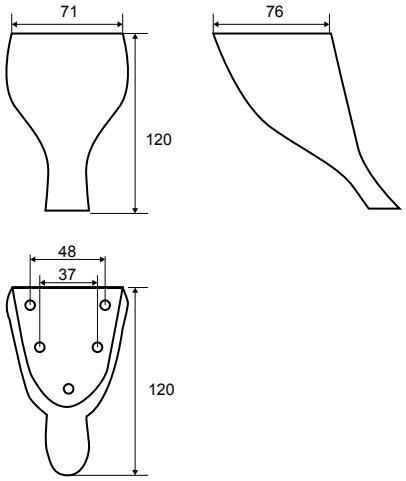

CHEYENNE

REF.	H	ACABADO FINISH	
0020985	115 mm	Cromo/Chrome	50

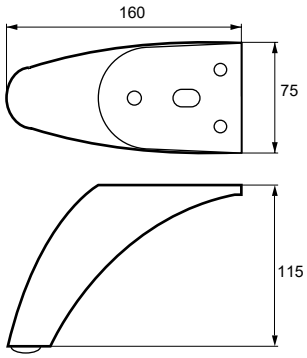

ASTA

REF.	H	ACABADO FINISH	
100128	113 mm	Cromo/Chrome	50

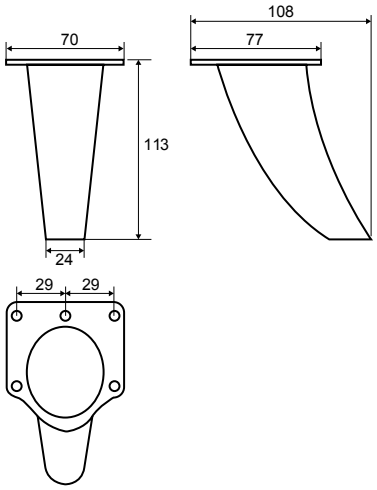

3

BERNA

REF.	H	ACABADO FINISH	
0000642	113 mm	Cromo/Chrome	30

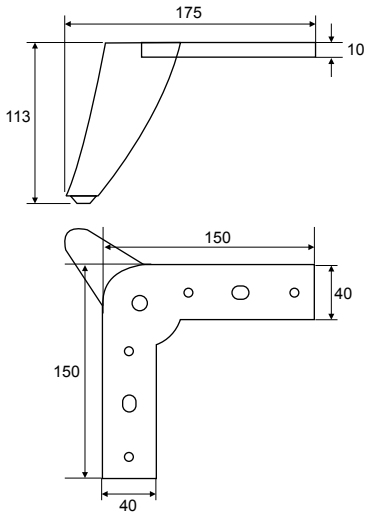

MANTUA

REF.	H	ACABADO FINISH	
0022823	130 mm	Cromo/Chrome	60
0022824	130 mm	Negro mate/Matt black	60

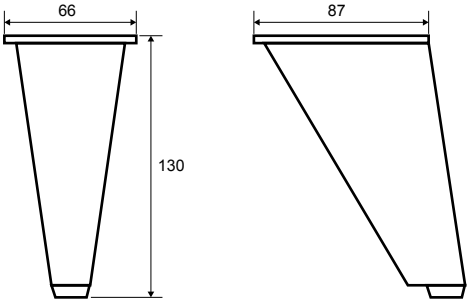

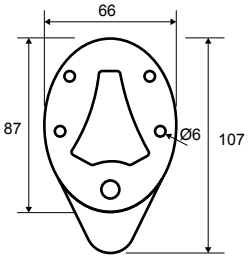

Cromo
Chrome

CROTONA

REF.	H	ACABADO FINISH	
0022688	120 mm	Negro mate/Matt black	70

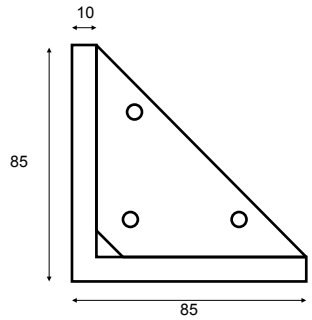

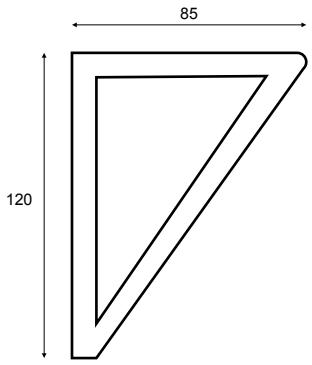

LUCA

REF.	H	ACABADO FINISH	
0022820	120 mm	Negro mate/Matt black	50

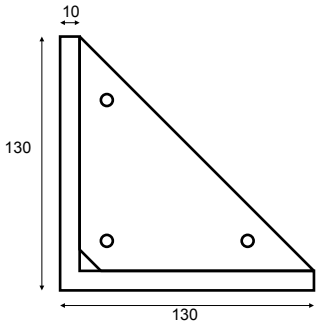

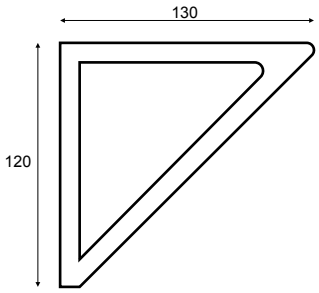

3

MILANO

REF.	H	ACABADO FINISH	
0022989	120 mm	Negro mate/Matt black	40
0022991	150 mm	Negro mate/Matt black	40

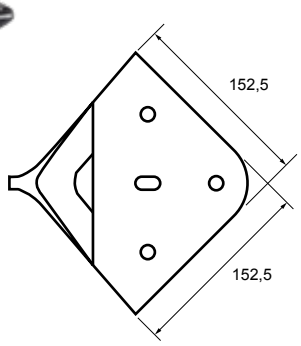

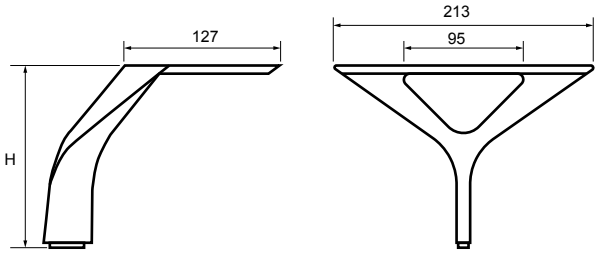

REMY

REF.	H	ACABADO FINISH	
0021689	138 mm	Negro mate/Matt black	20
0024799	138 mm	Níquel negro/Black nickel	20

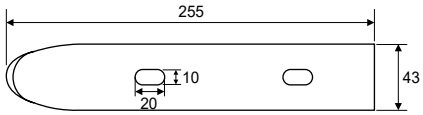

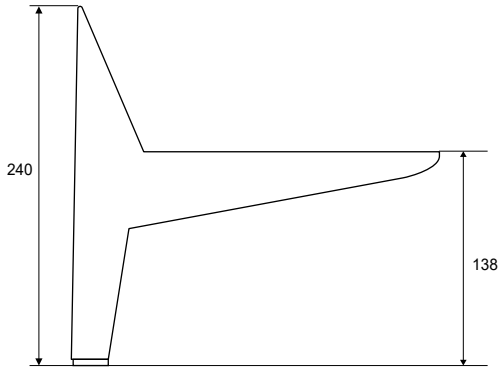

PARÍS

REF.	H	ACABADO FINISH	
401777904	80 mm	Cromo/Chrome	120
0018790	100 mm	Cromo/Chrome	120

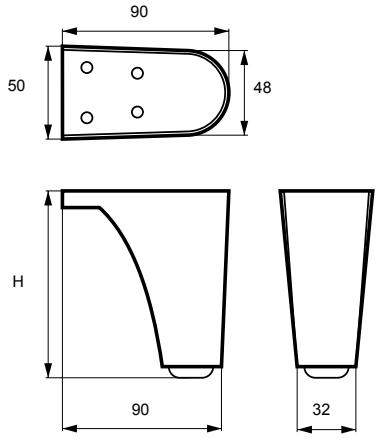

BURDEOS

REF.	H	ACABADO FINISH	
408020304	102 mm	Níquel satinado/Satin nickel	100
0004828	102 mm	Moka	100

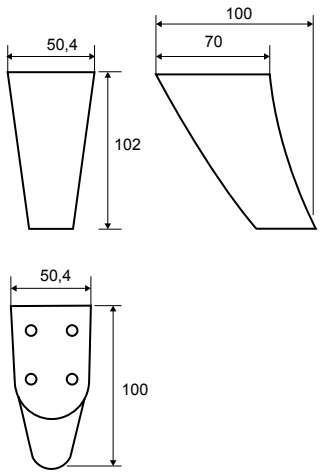

Níquel satinado
Satin nickel

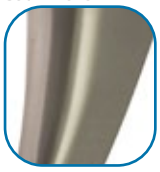

3

KOYO

REF.	H	ACABADO FINISH	
0019469	155 mm	Cromo/Chrome	50
0021486	125 mm	Cromo/Chrome	60
0022323	125 mm	Negro mate/Matt black	50

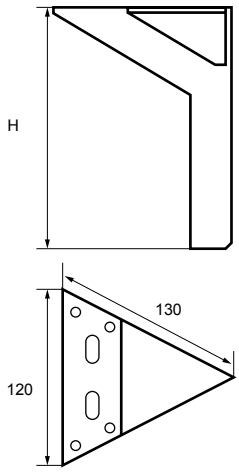

Cromo
Chrome

ZAGREB

REF.	H	ACABADO FINISH	
0022327	135 mm	Moka	30
429034112	135 mm	Cromo/Chrome	30
0025591	135 mm	Negro mate/Matt black	30

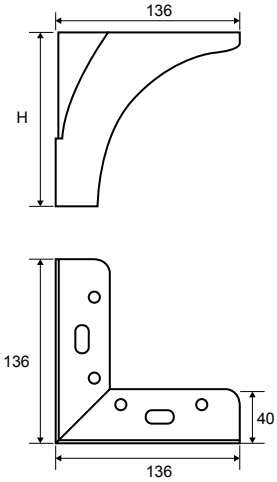

Cromo
Chrome

Negro mate
Matt black

COPENAGUE

REF.	H	ACABADO FINISH	
429028812	123 mm	Cromo/Chrome	40

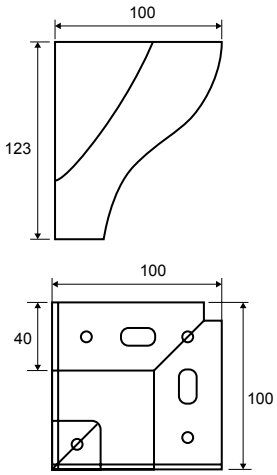

VARSOVIA

REF.	H	ACABADO FINISH	
408070304	100 mm	Cromo/Chrome	40
0004054	100 mm	Negro mate/Matt black	40

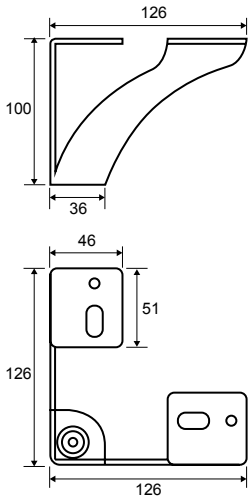

Cromo
Chrome

3

MINSK

REF.	H	ACABADO FINISH	
429072104	123 mm	Cromo/Chrome	30
0004052	123 mm	Negro mate/Matt black	30

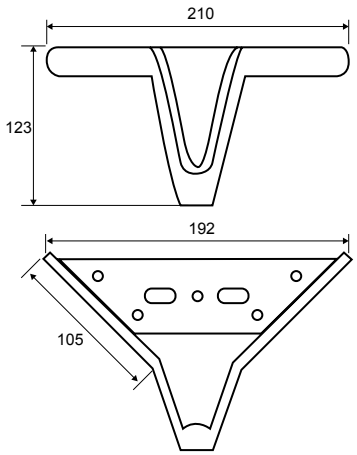

Cromo
Chrome

ESTOCOLMO

REF.	L	H	ACABADO FINISH	
0015222	250 mm	150 mm	Negro mate/Matt black	60
100050	250 mm	150 mm	Cromo/Chrome	60
0020519	300 mm	117 mm	Cromo/Chrome	50
486300204	300 mm	117 mm	Moka	50
414225217	300 mm	117 mm	Níquel negro/Black nickel	50
0003424	300 mm	117 mm	Dorado/Golden	50

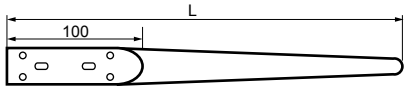

Dorado
Golden

Negro mate
Matt black

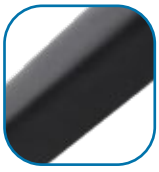

Cromo
Chrome

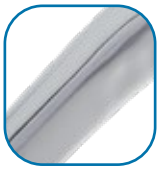

Níquel negro
Black nickel

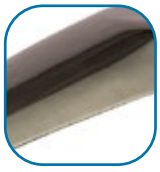

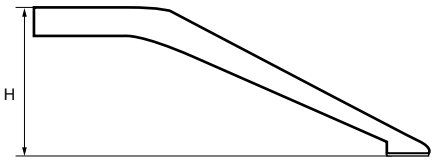

CLIFOR

REF.	H	ACABADO FINISH	
0008778	118 mm	Negro mate/Matt black	50
0021484	118 mm	Cromo/Chrome	50

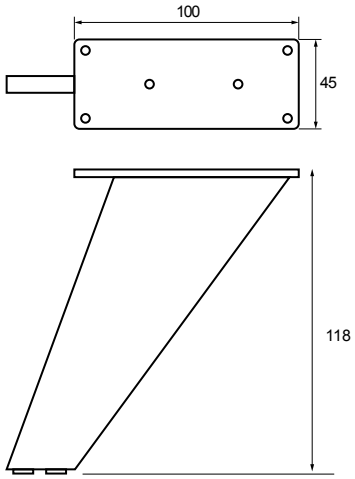

Cromo
Chrome

MÍA

REF.	H	ACABADO FINISH	
0021485	122 mm	Cromo/Chrome	60

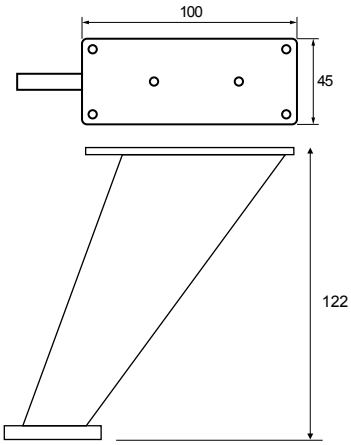

3

VERONA

REF.	H	ACABADO FINISH	
0022586	120 mm	Negro mate/Matt black	40
00112571	250 mm	Negro mate/Matt black	30

NEW NOVEDAD NEW

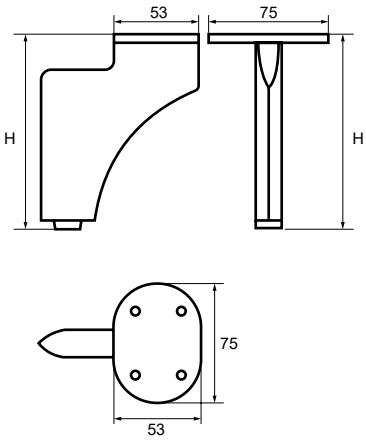

BRISA

REF.	H	ACABADO FINISH	
140803082	145 mm	Negro mate/Matt black	30
400920814	145 mm	Níquel negro/Black nickel	30
400986114	145 mm	Cromo/Chrome	30

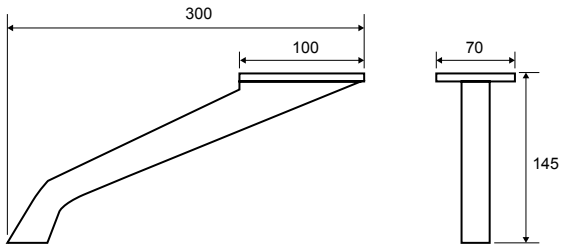

Níquel negro
Black nickel

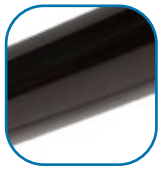

Cromo
Chrome

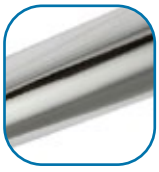

SARAJEVO

REF.	H	ACABADO FINISH	
429076404	125 mm	Cromo/Chrome	30
0001261	125 mm	Negro arena/Sand black	30
429053312	125 mm	Níquel negro/Black nickel	30

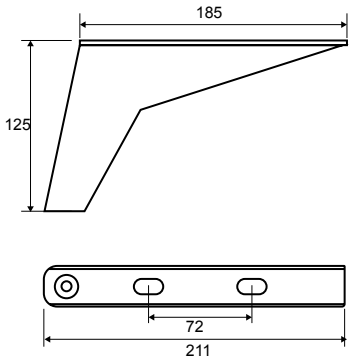

Cromo
Chrome

Níquel negro
Black nickel

MILOS

REF.	H	ACABADO FINISH	
007174	75 mm	Cromo/Chrome	30

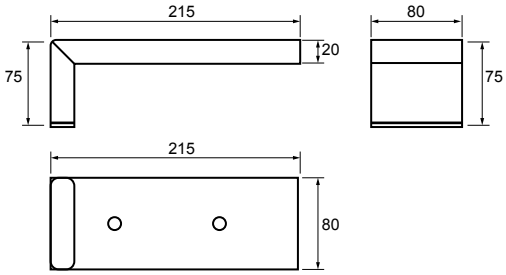

3

MANACOR

REF.	MANO SIDE	H	ACABADO FINISH	
0004823	Izquierda/Left	135 mm	Níquel negro/Black nickel	20
0005516	Derecha/Right	135 mm	Níquel negro/Black nickel	20

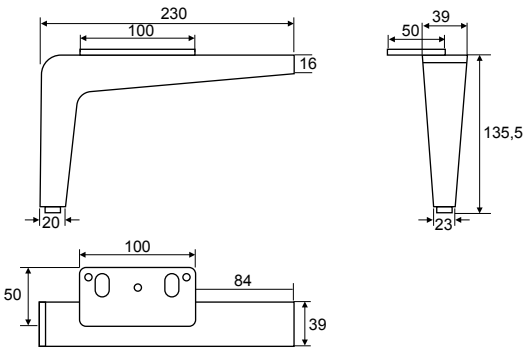

ANTÁRTICA

REF.	MANO SIDE	H	ACABADO FINISH	
0008962	Derecha/Right	160 mm	Níquel negro/Black nickel	12
107686	Izquierda/Left	160 mm	Níquel negro/Black nickel	12

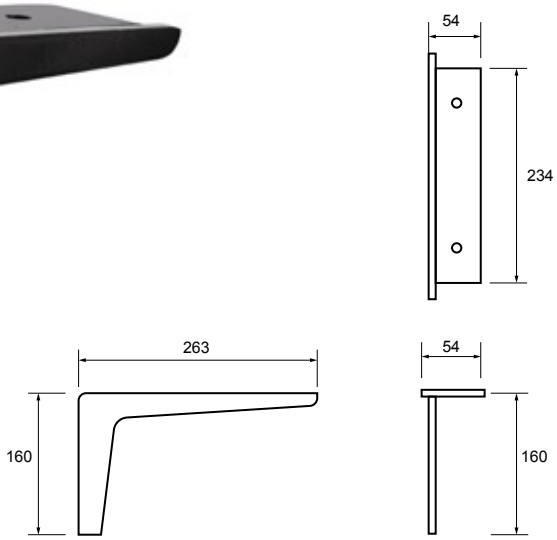

EREVAN (PAREJA)

REF.	H	ACABADO FINISH	
429005212	125 mm	Cromo/Chrome	20 par

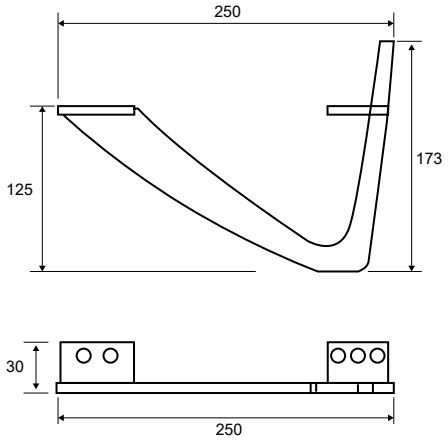

BAKU

REF.	H	ACABADO FINISH	
29073212	123 mm	Níquel negro/Black nickel	60
29077312	123 mm	Cromo/Chrome	60

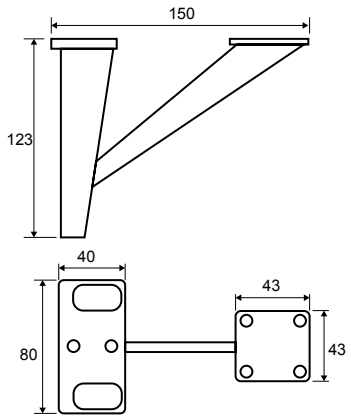

Cromo
Chrome

3

FAUSTO

REF.	H	ACABADO FINISH	
0006557	125 mm	Cromo/Chrome	30
0009059	125 mm	Negro mate/Matt black	30

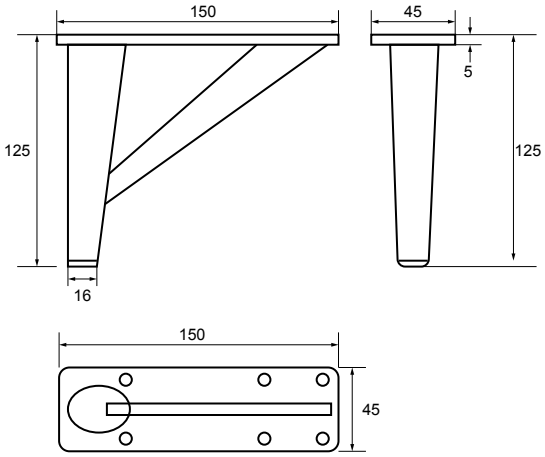

Negro mate
Matt black

BOOMERANG

REF.	H	ACABADO FINISH	
414257724	120 mm	Níquel negro/Black nickel	30
0020976	120 mm	Cromo/Chrome	30

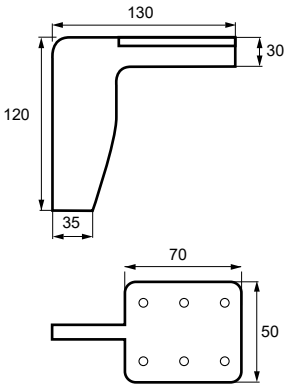

Cromo
Chrome

AUSTRALIA

REF.	H	ACABADO FINISH	
0020975	130 mm	Cromo/Chrome	24

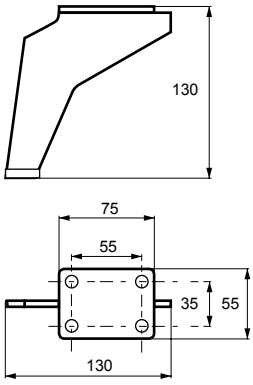

ZETA

REF.	H	ACABADO FINISH	
0020971	100 mm	Cromo/Chrome	30

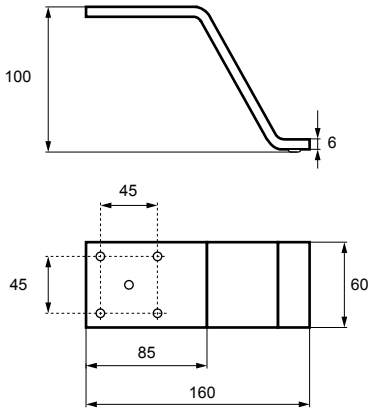

3

ATENAS

REF.	H	ACABADO FINISH	
0004048	105 mm	Negro mate/Matt black	20
0004051	105 mm	Níquel negro/Black nickel	20
0020974	105 mm	Cromo/Chrome	20

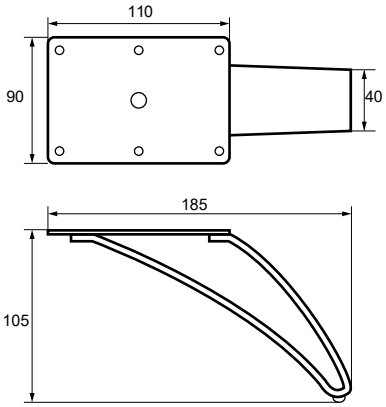

Níquel negro
Black nickel

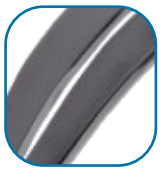

Cromo
Chrome

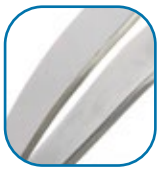

V6

REF.	H	ACABADO FINISH	
0021687	30 mm	Negro/Black	10

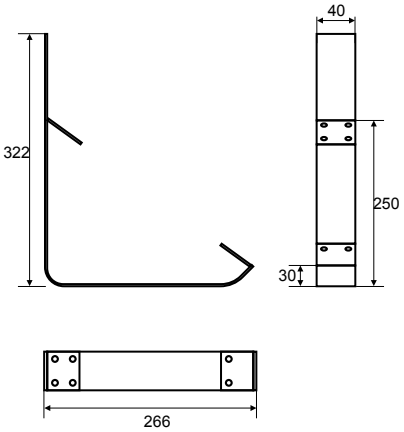

V8

REF.	
0021644	Ver en página "138" *See page "138"*

DAVID

REF.	L	H	ACABADO FINISH	
0011701	266 mm	30 mm	Cromo/Chrome	10
0008758	266 mm	30 mm	Negro mate/Matt black	10
0021690	180 mm	30 mm	Cromo/Chrome	10
0011703	180 mm	30 mm	Negro mate/Matt black	10

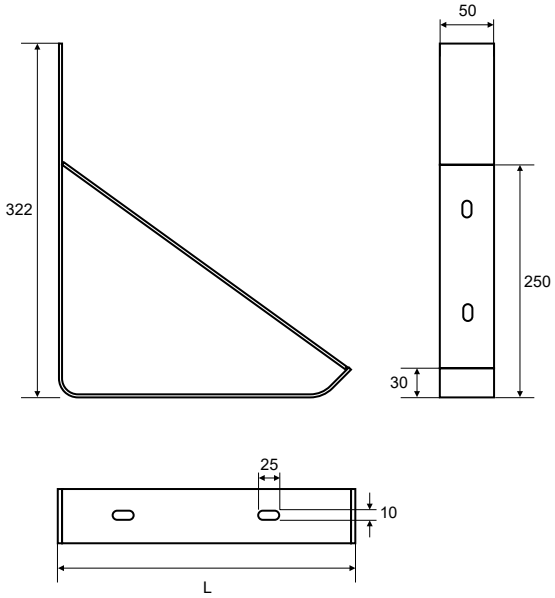

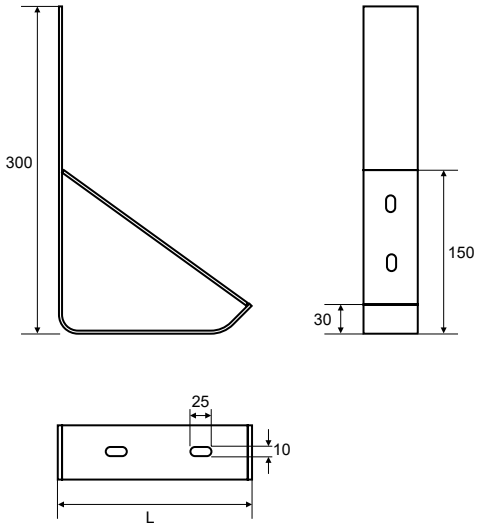

Cromo
Chrome

COBALTO

REF.	H	ACABADO FINISH	
0021481	65 mm	Cromo/Chrome	30

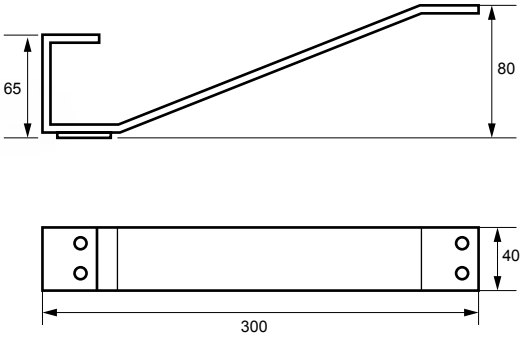

MOLINA

REF.	H	ACABADO FINISH	
0020514	50 mm	Cromo/Chrome	24

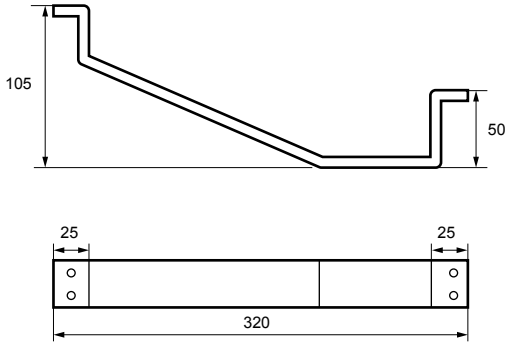

CLOUD

REF.	L	H	ACABADO FINISH	
0022318	190 mm	100 mm	Negro mate/Matt black	40
0014790	190 mm	100 mm	Cromo/Chrome	40

Cromo
Chrome

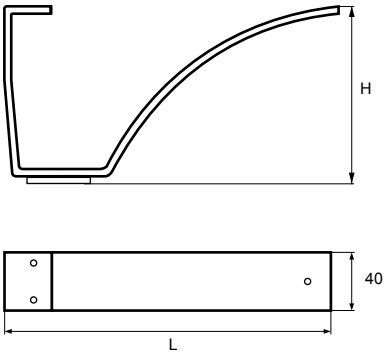

FRISO

REF.	H	ACABADO FINISH	
448400924	120 mm	Cromo/Chrome	30

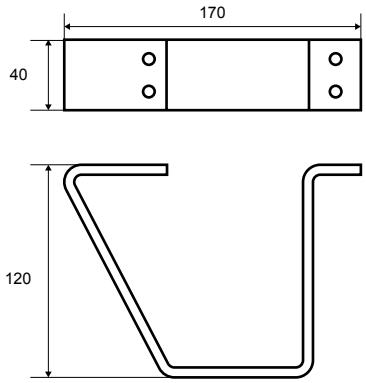

BERLIN

REF.	L	H	ACABADO FINISH	
0020511	80 mm	180 mm	Cromo/Chrome	40
0020972	100 mm	240 mm	Cromo/Chrome	32
0020510	120 mm	255 mm	Cromo/Chrome	32

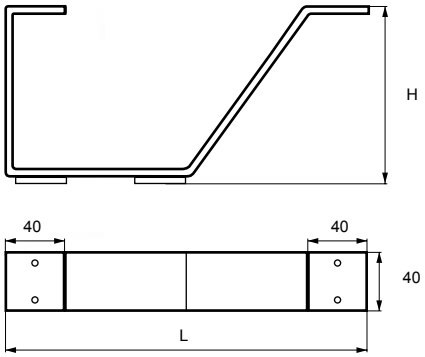

VIENA

REF.	H	ACABADO FINISH	
0020513	115 mm	Cromo/Chrome	30

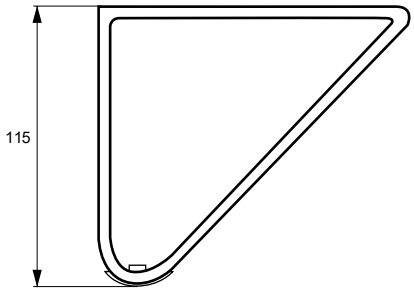

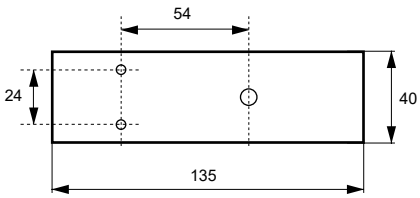

UVE

REF.	H	ACABADO FINISH	
0016664	120 mm	Cromo/Chrome	30

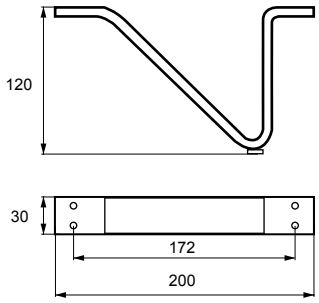

SHUNDE

REF.	H	ACABADO FINISH	
429030004	120 mm	Cromo/Chrome	20

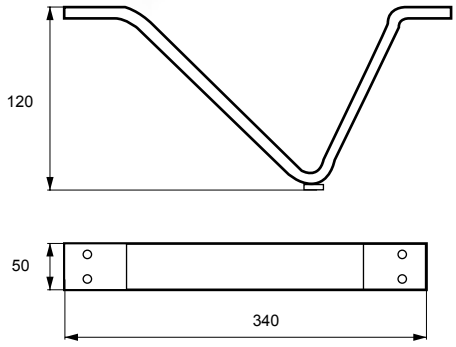

GAVIOTA

REF.	A	H	L1	L2	ACABADO FINISH	
448400108	40 mm	40 mm	288 mm	300 mm	Cromo/Chrome	40
448499828	40 mm	40 mm	380 mm	430 mm	Cromo/Chrome	20
0019744	25 mm	38 mm	230 mm	300 mm	Cromo/Chrome	60
0019741	25 mm	38 mm	380 mm	430 mm	Cromo/Chrome	30

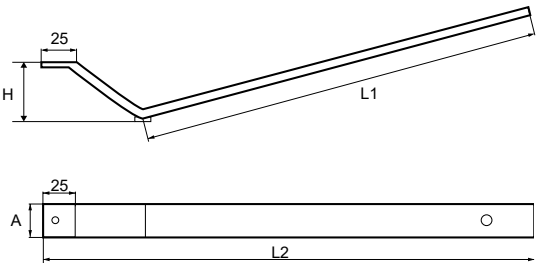

REF.	A	H	ACABADO FINISH	
448400015	40 mm	40 mm	Cromo/Chrome	60
0019746	25 mm	38 mm	Cromo/Chrome	80

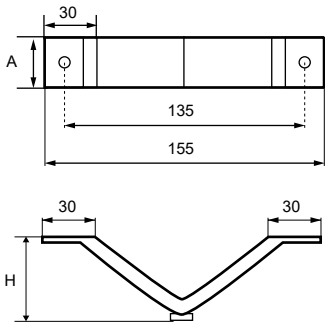

KENIA

REF.	H	ACABADO FINISH	
0017802	80 mm	Cromo/Chrome	40
0017801	100 mm	Cromo/Chrome	40

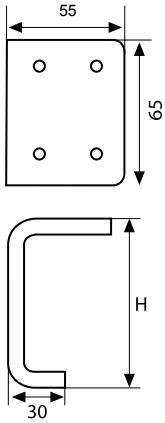

KONGO

REF.	H	ACABADO FINISH	
0017804	80 mm	Cromo/Chrome	40
0017803	100 mm	Cromo/Chrome	26

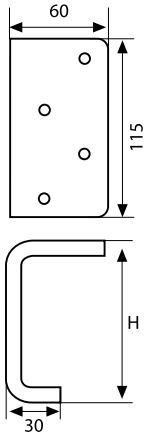

3

BERGEL

REF.	H	ACABADO FINISH	
0017800	115 mm	Cromo/Chrome	30

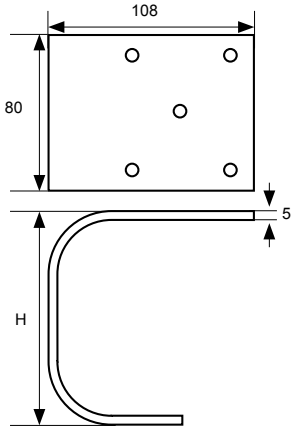

PERLA

REF.	H	ACABADO FINISH	
0017806	100 mm	Cromo/Chrome	40
0017805	120 mm	Cromo/Chrome	40
414273317	100 mm	Níquel negro/Black nickel	40

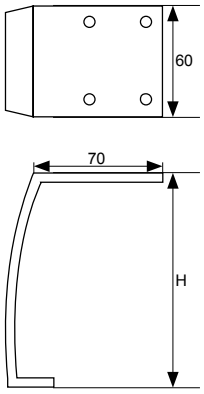

Níquel negro
Black nickel

NÁCAR

REF.	H	ACABADO FINISH	
0018583	100 mm	Cromo/Chrome	80

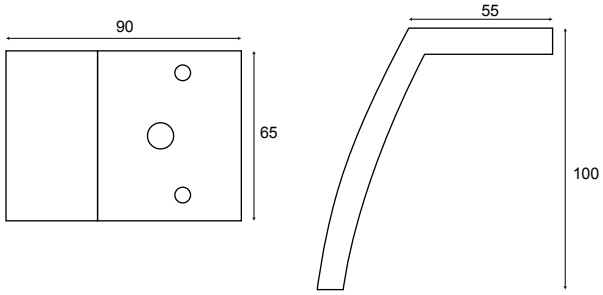

CARINA

REF.	H	ACABADO FINISH	
0004825	105 mm	Negro mate/Matt black	40
0020883	105 mm	Aluminio pulido /Polished aluminium	40
0020890	135 mm	Aluminio pulido /Polished aluminium	40

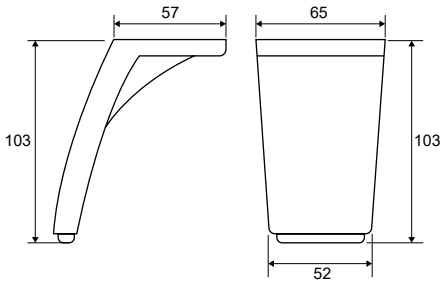

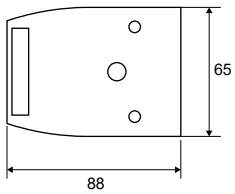

Aluminio pulido
Polished aluminium

3

ENZO

REF.	H	ACABADO FINISH	
0013562	117 mm	Negro mate/Matt black	50

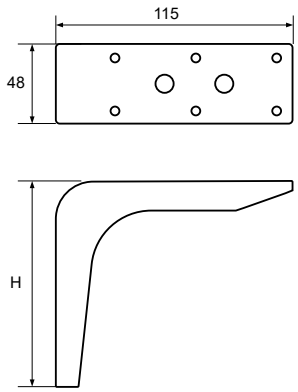

MADRID

REF.	H	ACABADO FINISH	
0008787	140 mm	Cromo/Chrome	40
0004816	140 mm	Moka	40

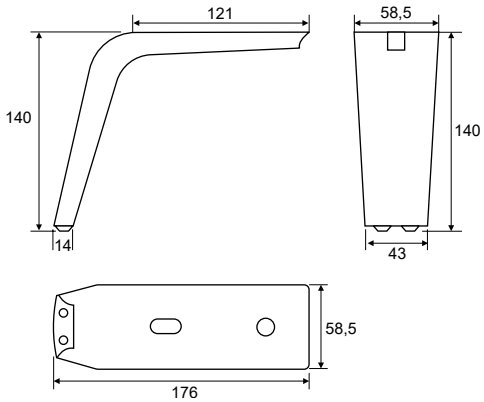

Cromo
Chrome

MAMUT

REF.	H	ACABADO FINISH	
0008789	123 mm	Cromo/Chrome	50
0008793	123 mm	Níquel negro/Black nickel	50
0008794	123 mm	Negro mate/Matt black	50
0010941	123 mm	Negro mate cepillado/Planed matt black	50

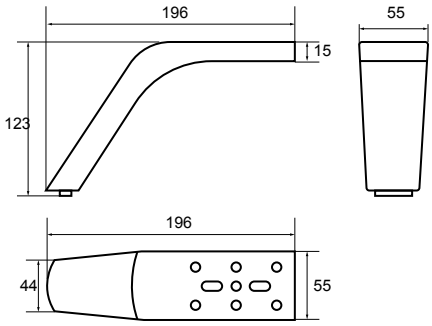

Cromo
Chrome

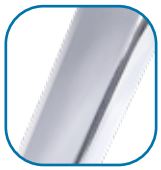

Níquel negro
Black nickel

Negro mate cepillado
Planed matt black

CAPRI

REF.	H	ACABADO FINISH	
0023624	145 mm	Negro mate/Matt black	20
0023625	145 mm	Níquel negro/Black nickel	20

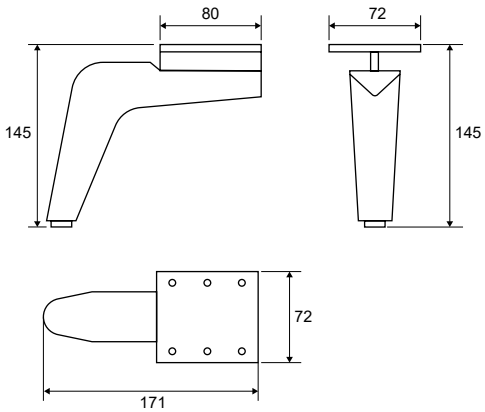

Níquel negro
Black nickel

3

OSLO TRASERA

	REF.	H	ACABADO FINISH	
	0021478	120 mm	Cromo/Chrome	80
	0022342	100 mm	Cromo/Chrome	100
NEW	0023365	120 mm	Negro mate/Matt black	80
NEW	0024092	100 mm	Negro mate/Matt black	100

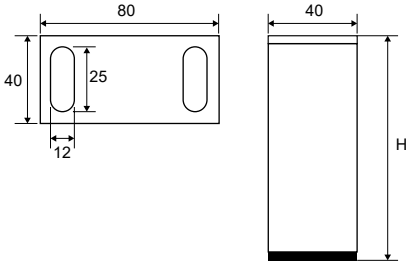

PIE SOMIER

REF.	H	ACABADO FINISH	
0009046	250 mm	Gris antracita/Anthracite grey	60

*Incluye arandela de plástico diametro 50 mm.
Includes 50 mm diameter plastic washer.

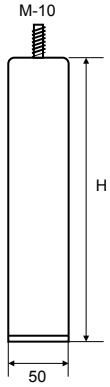

LONDA

REF.	H	ACABADO FINISH	
0024306	132 mm	Aluminio/Aluminium	16

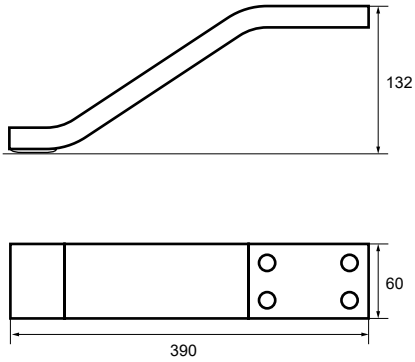

BIELLA

REF.	H	ACABADO FINISH	
114822	192 mm	Cromo/Chrome	40
0024298	192 mm	Negro mate/Matt black	40

Cromo
Chrome

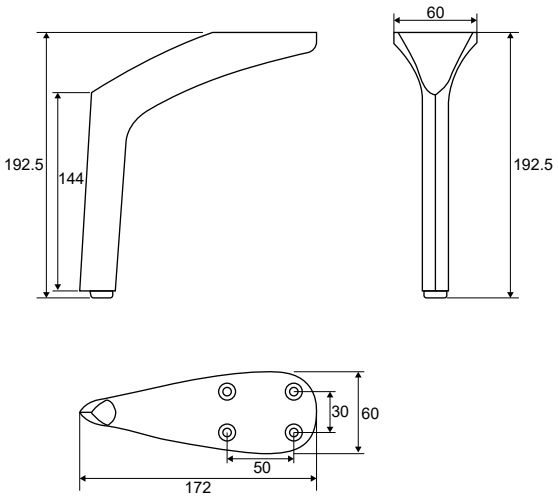

DIXY

REF.	H1	H2	ACABADO FINISH	
0024692	120 mm	51 mm	Negro mate+haya/Matt black+beech	40
0024693	150 mm	81 mm	Negro mate+haya/Matt black+beech	40

NEW NOVEDAD NEW

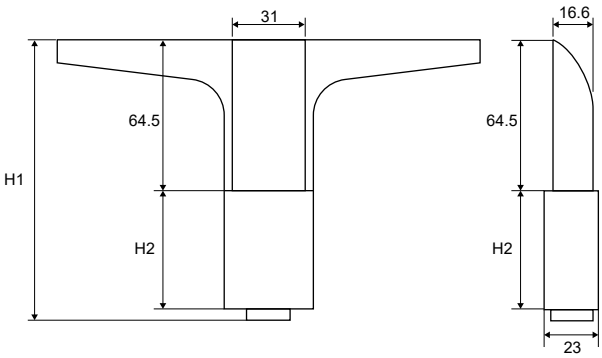

NOVARA

REF.	H	ACABADO FINISH	
0024297	150 mm	Aluminio/Aluminium	40
0024687	150 mm	Negro mate/Matt black	40

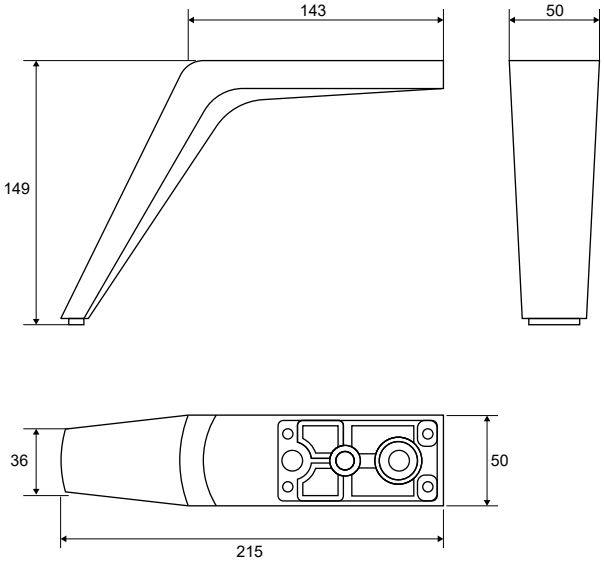

STEFANO

REF.	H	ACABADO FINISH	
0024943	175 mm	Negro mate/Matt black	40

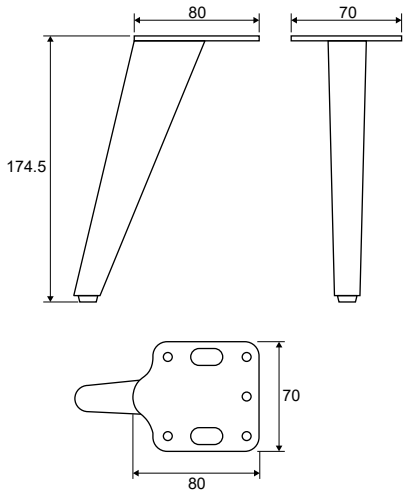

3

ZAHORI

REF.	H	ACABADO FINISH	
0025242	120 mm	Negro mate/Matt black	20

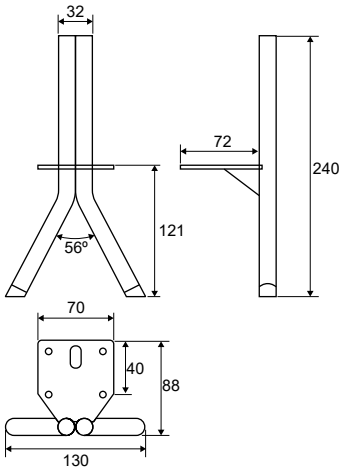

BOMBÓN

REF.	H	ACABADO FINISH	
0025362	120 mm	Negro mate/Matt black	25
0025363	150 mm	Negro mate/Matt black	25

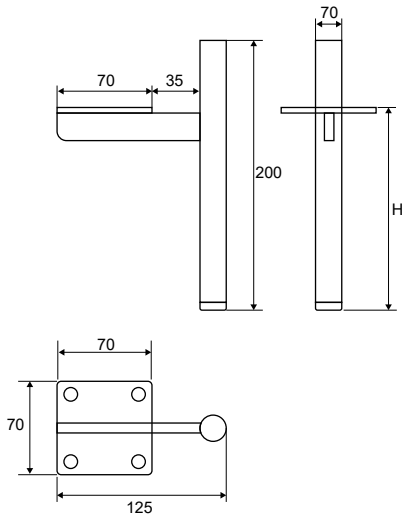

LIRA

REF.	L	ACABADO FINISH	
0022314	180 mm	Negro mate/Matt black	80
0022316	220 mm	Negro mate/Matt black	60
414232304	90 mm	Cromo/Chrome	100
0011688	120 mm	Cromo/Chrome	100
0014872	180 mm	Cromo/Chrome	80
0011282	220 mm	Cromo/Chrome	60
0017764	270 mm	Cromo/Chrome	60
0011689	320 mm	Cromo/Chrome	60
0016510	450 mm	Cromo/Chrome	40
400916014	220 mm	Níquel negro/Black nickel	60

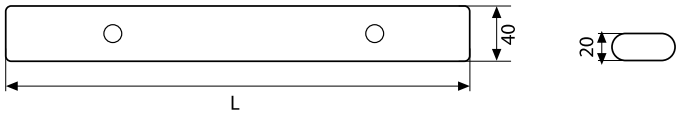

Cromo
Chrome

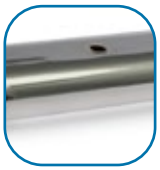

Níquel negro
Black nickel

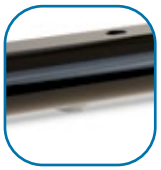

PESEO

REF.	H/W	L	ACABADO FINISH	
414202804	35 mm	90 mm	Cromo/Chrome	100
0015117	35 mm	110 mm	Cromo/Chrome	100
0020214	35 mm	140 mm	Cromo/Chrome	80
0018464	35 mm	180 mm	Cromo/Chrome	60
401873501	35 mm	190 mm	Cromo/Chrome	50
0012329	35 mm	220 mm	Cromo/Chrome	60
0014459	35 mm	300 mm	Cromo/Chrome	50
400967214	35 mm	220 mm	Níquel negro/Black nickel	60
0010558	40 mm	110 mm	Cromo/Chrome	80
0010559	40 mm	140 mm	Cromo/Chrome	60
0006064	40 mm	190 mm	Cromo/Chrome	40

Cromo
Chrome

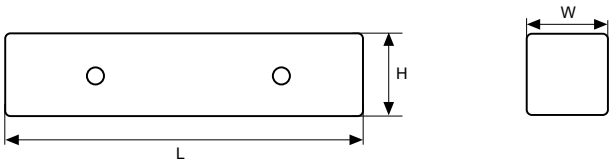

3

ÁNGEL

REF.	L	D	ACABADO FINISH	
0012895	110 mm	35 mm	Cromo/Chrome	100
0017946	150 mm	35 mm	Cromo/Chrome	100
0014458	180 mm	35 mm	Cromo/Chrome	50
0012341	220 mm	35 mm	Cromo/Chrome	50
0012325	270 mm	35 mm	Cromo/Chrome	50
0012896	300 mm	35 mm	Cromo/Chrome	50
0012364	140 mm	40 mm	Cromo/Chrome	60
0012363	180 mm	40 mm	Cromo/Chrome	60
0012328	220 mm	40 mm	Cromo/Chrome	40
0020213	270 mm	40 mm	Cromo/Chrome	40
0017515	160 mm	50 mm	Cromo/Chrome	40
0012897	220 mm	50 mm	Cromo/Chrome	40
0012394	270 mm	50 mm	Cromo/Chrome	35
400967114	220 mm	35 mm	Níquel negro/Black nickel	50
0021617	180 mm	35 mm	Negro mate/Matt black	50
0021616	220 mm	35 mm	Negro mate/Matt black	40

Cromo
Chrome

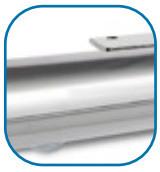

Níquel negro
Black nickel

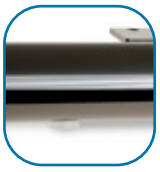

ARCÁNGEL

REF.	L	D	ACABADO FINISH	
448499928	220 mm	35 mm	Cromo/Chrome	50
414237315	220 mm	40 mm	Cromo/Chrome	40

LIV

REF.	L	H	ACABADO FINISH	
400946414	230 mm	40 mm	Cromo/Chrome	30
400968214	300 mm	40 mm	Cromo/Chrome	20

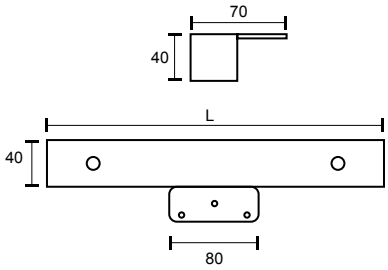

CORNER

REF.	L	H	ACABADO FINISH	
400112705	220 mm	40 mm	Níquel satinado/Satin nickel	40
400120604	220 mm	40 mm	Moka	40
400131705	220 mm	40 mm	Negro arena/Sand black	40

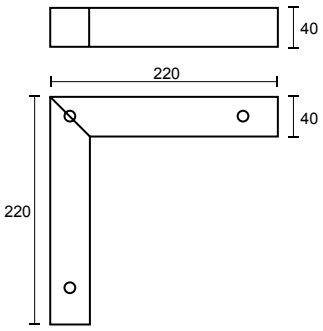

Níquel satinado
Satin nickel

Negro arena
Sand black

3

LEA

REF.	L	H	ACABADO FINISH	
400946314	230 mm	40 mm	Cromo/Chrome	25

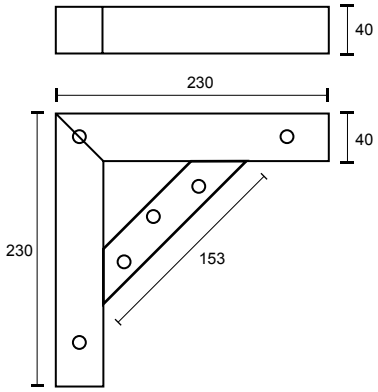

AMBERES

REF.	ACABADO FINISH	
0005280	Negro mate/Matt black	40
0016661	Cromo/Chrome	40

Cromo
Chrome

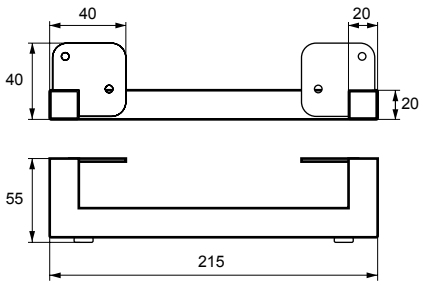

LONDRES

REF.	ACABADO FINISH	
0016660	Cromo/Chrome	30

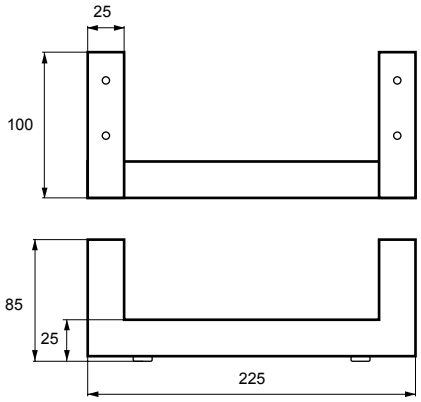

TRAMPOLIN

REF.	L	ACABADO FINISH	
0021483	250 mm	Cromo/Chrome	50
0021482	175 mm	Cromo/Chrome	50
400907114	250 mm	Níquel negro/Black nickel	50
400967314	175 mm	Níquel negro/Black nickel	50

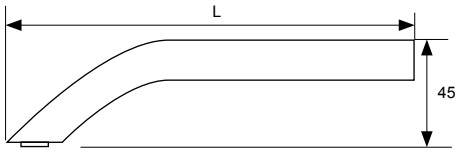

Níquel negro
Black nickel

3

TSUNAMI

REF.	ACABADO FINISH	
0020986	Cromo/Chrome	30

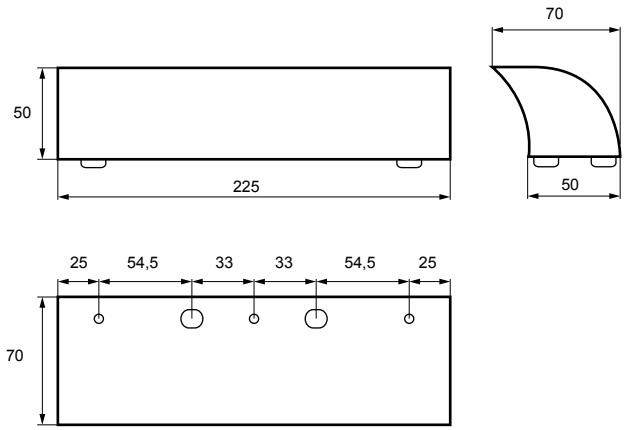

V8

REF.	H	ACABADO FINISH	
0021644	30 mm	Negro/Black	50

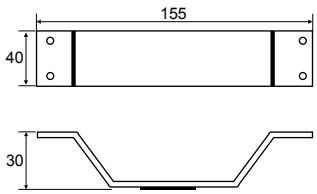

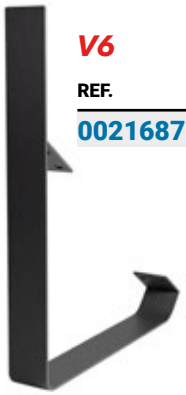

V6

REF.
0021687

Ver en página "116"
See page "116"

DELTA

REF.	H	ACABADO FINISH	
448401404	40 mm	Cromo/Chrome	40
448400804	60 mm	Cromo/Chrome	40

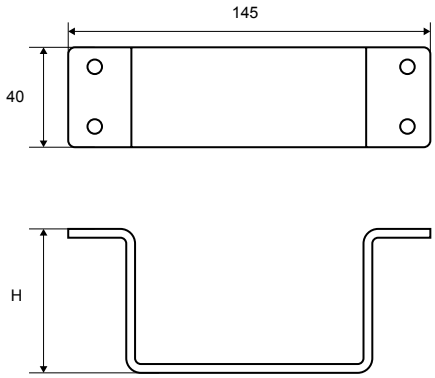

TIRSO

REF.	L	ACABADO FINISH	
414226404	110 mm	Cromo/Chrome	25
416357901	180 mm	Cromo/Chrome	25
416359701	220 mm	Cromo/Chrome	25
0018851	240 mm	Cromo/Chrome	25

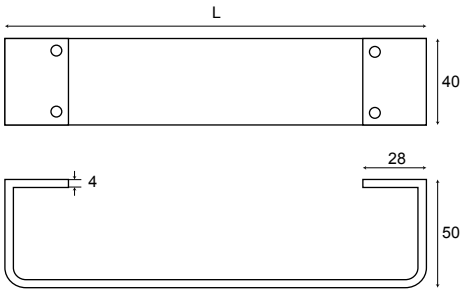

TRAPECIO

REF.	ACABADO FINISH	
448401217	Cromo/Chrome	25

COLONIA

REF.	ACABADO FINISH	
0020512	Cromo/Chrome	25

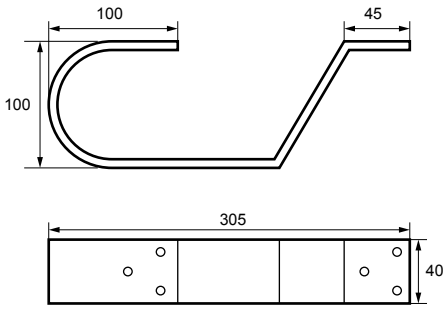

SEÚL

REF.	MANO SIDE	ACABADO FINISH	
0020516	Derecha/Right	Cromo/Chrome	25
0020515	Izquierda/Left	Cromo/Chrome	25

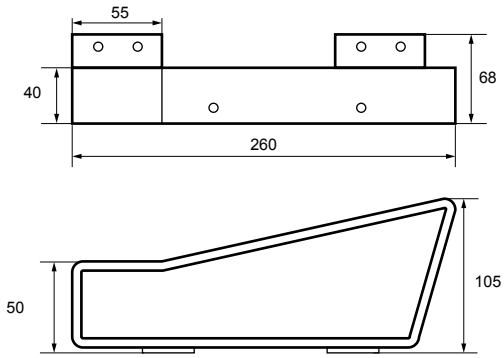

TRINEO

REF.	MANO SIDE	H	ACABADO FINISH	
0022233	Izquierda/Left	43 mm	Cromo/Chrome	20
100011	Derecha/Right	43 mm	Cromo/Chrome	20

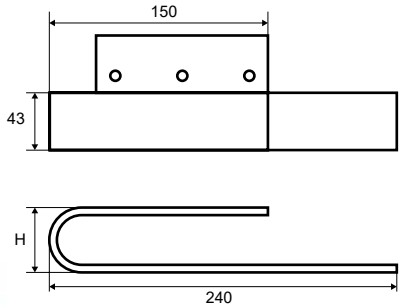

CORBY

REF.	L	H	ACABADO FINISH	
0022352	190 mm	45 mm	Cromo/Chrome	40

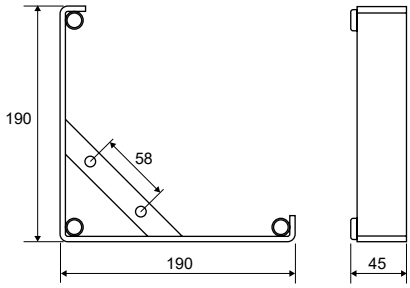

QUILLA

REF.	L	H	ACABADO FINISH	
0012294	120 mm	55 mm	Cromo/Chrome	60
416377304	150 mm	55 mm	Cromo/Chrome	40
416377704	200 mm	55 mm	Cromo/Chrome	50

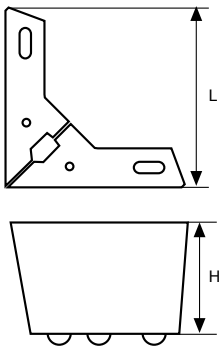

PHANTOM

REF.	L	H	ACABADO FINISH	
112142	870 mm	100 mm	Cromo/Chrome	6

Otras medidas o acabados bajo pedido. Consúltenos.
Further sizes or finishes are available upon request.

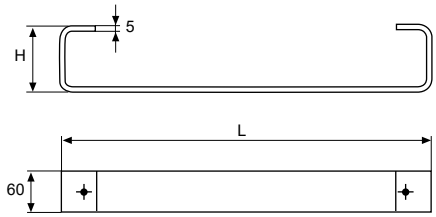

CÓNDOR

REF.	L	H	L2 x W	ACABADO FINISH	
0005503	750 mm	180 mm	300 x 80	Moka	5
0007987	860 mm	123 mm	180 x 60	Moka	5
0005494	860 mm	150 mm	300 x 80	Moka	5
417217716	860 mm	123 mm	180 x 60	Cromo/Chrome	5
417204216	860 mm	150 mm	180 x 60	Cromo/Chrome	5

Cromo
Chrome

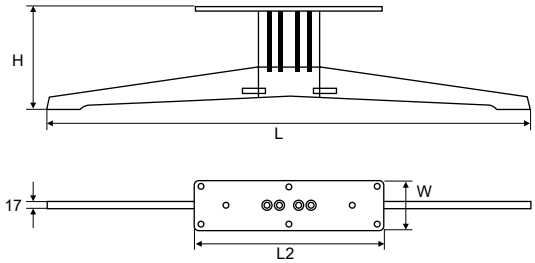

3

ESTUDIO

REF.	ACABADO FINISH	
0011235	Cromo/Chrome	20

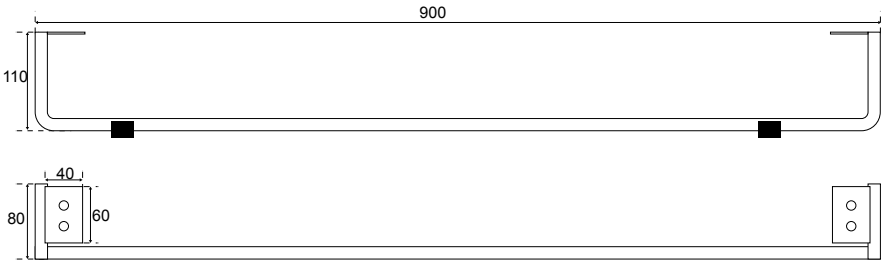

OSLO

REF.	L	H	ACABADO FINISH	
0021487	890 mm	120 mm	Cromo/Chrome	10
100051	950 mm	100 mm	Cromo/Chrome	10
0021477	950 mm	120 mm	Cromo/Chrome	10
0009759	890 mm	120 mm	Negro mate/Matt black	10
0023607	950 mm	100 mm	Negro mate/Matt black	10
0024091	950 mm	120 mm	Negro mate/Matt black	10

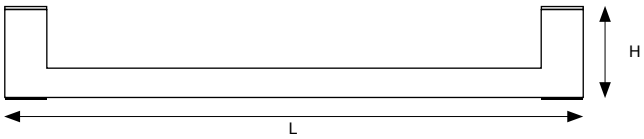

*Combinar con pata trasera OSLO (ver página 128).
**To be combined with the OSLO rear leg (see page 128).*

Cromo
Chrome

NANDO

REF.	ACABADO FINISH	
0023354	Negro mate/Matt black	1

Otras medidas o acabados bajo pedido. Consúltenos.
Further sizes or finishes are available upon request.

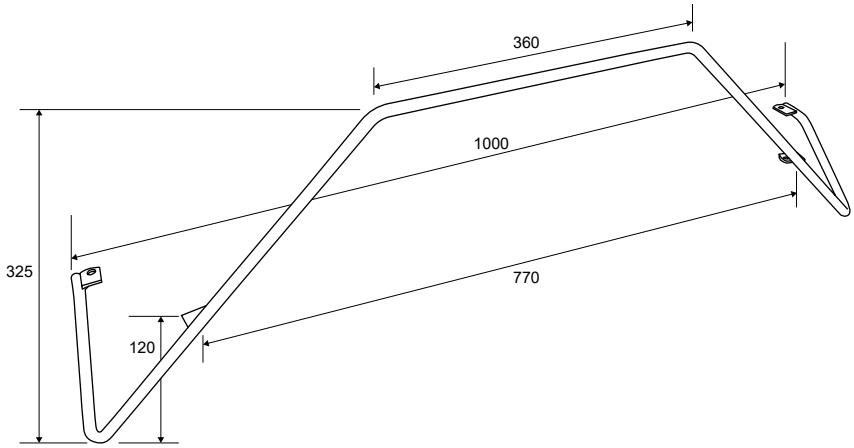

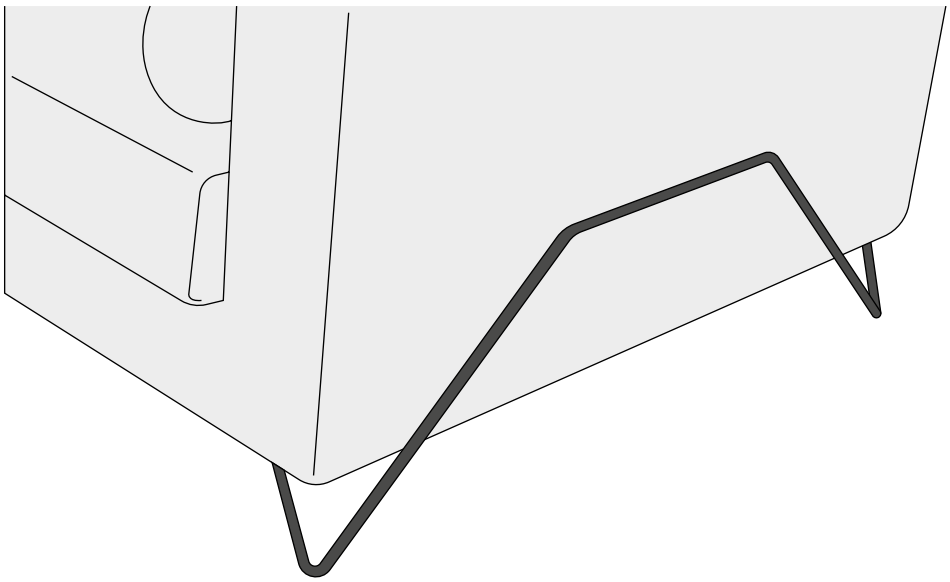

3

ARONA

REF.	H	ACABADO FINISH	
0022441	130 mm	Caoba/Mahogany	50
0023175	130 mm	Cerezo/Cherry	50
0022442	130 mm	Fresno/Ash	50
0022443	130 mm	Haya/Beech	50
00113750	150 mm	Fresno/Ash	50
0113416	150 mm	Haya/Beech	50
0023767	150 mm	Nogal/Walnut	50

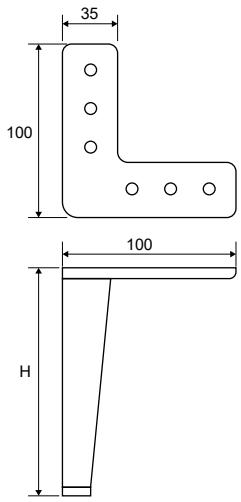

Cerezo
Cherry

Haya
Beech

Nogal
Walnut

ROCK

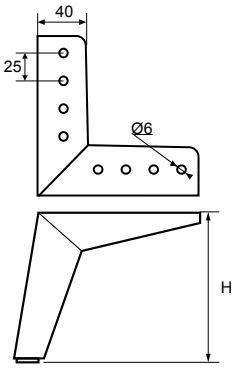

REF.	H	ACABADO FINISH	
-	100 mm	Fresno blanco/White ash	50
0022156	125 mm	Fresno blanco/White ash	50
-	135 mm	Fresno blanco/White ash	50
-	100 mm	Cerezo/Cherry	50
0022155	125 mm	Cerezo/Cherry	50
-	135 mm	Cerezo/Cherry	50
0022177	100 mm	Fresno/Ash	50
0022165	125 mm	Fresno/Ash	50
-	135 mm	Fresno/Ash	50
-	100 mm	Haya/Beech	50
0022164	125 mm	Haya/Beech	50
-	135 mm	Haya/Beech	50
-	100 mm	Caoba/Mahogany	50
0022162	125 mm	Caoba/Mahogany	50
-	135 mm	Caoba/Mahogany	50

Cerezo
Cherry

Fresno
Ash

Haya
Beech

Caoba
Mahogany

TS 023-5

REF.	ACABADO FINISH	
0014649	Negro/Black	1000

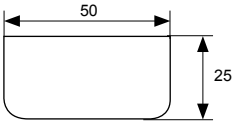

TS 026-5

REF.	ACABADO FINISH	
0016595	Negro/Black	150

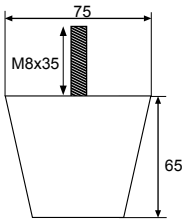

TS 211-5

REF.	ACABADO FINISH	
0020884	Negro/Black	250

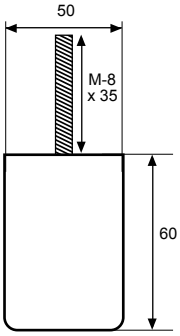

SANDY

REF.	ACABADO FINISH	
0019646	Negro/Black	100

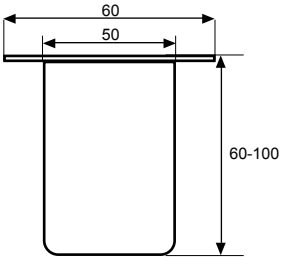

PLÁSTICO SIN ALETAS Y-50
NO-FINS PLASTIC Y-50

REF.	H	ACABADO FINISH	
0011402	25 mm	Negro/Black	500
0019220	50 mm	Negro/Black	500

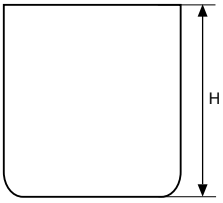

CNP

REF.	H	Ø	L	ACABADO FINISH	
0021494	30 mm	10	20 mm	Negro/Black	150
0021495	50 mm	10	20 mm	Negro/Black	120
0021496	75 mm	10	20 mm	Negro/Black	100

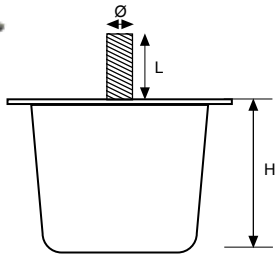

COMBI

REF.	TORNILLO SCREW	ACABADO FINISH	
0015534	SI	Negro/Black	70
0018178	NO	Negro/Black	70

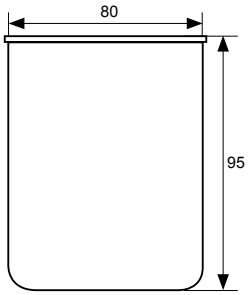

TRÉBOL

REF.	H	ACABADO FINISH	
417543204	30 mm	Negro/Black	100
417577804	15 mm	Negro/Black	100
0019362	30 mm	Cromo/Chrome	100

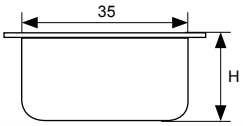

PLÁSTICO 4 CM/ *PLASTIC 4CM*

REF.	ACABADO FINISH	
0015566	Negro/Black	400

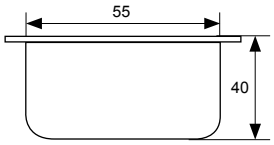

PLÁSTICO ALETA/ *FINS PLASTIC*

REF.	H	ACABADO FINISH	
417508904	50 mm	Negro/Black	200
0013794	35 mm	Negro/Black	300

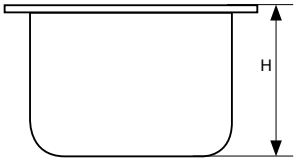

PLÁSTICO CON TORNILLO/ *SCREW-IN PLASTIC*

REF.	Ø	L	ACABADO FINISH	
0015807	M-8	35	Negro/Black	200
0004389	M-10	10	Negro/Black	175

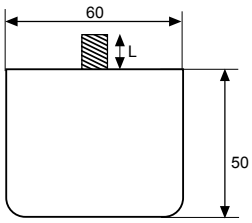

PLÁSTICO 6 CM/ *PLASTIC 6CM*

REF.	ACABADO FINISH	
417500504	Negro/Black	180

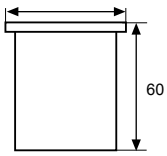

PLÁSTICO 8 CM/ *PLASTIC 8CM*

REF.	ACABADO FINISH	
417500104	Negro/Black	125

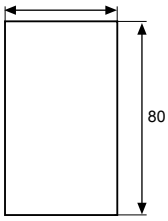

PLÁSTICO POUF/ *POUF PLASTIC*

REF.	H	Ø	L	ACABADO FINISH
0022193	60 mm	30	20 mm	Negro/Black
0017961	60 mm	30	20 mm	Cromo/Chrome
116702104	70 mm	20	20 mm	Negro/Black

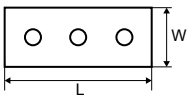

PLÁSTICO PESEO/ *PLASTIC PESEO*

REF.	H	Ø	L	ACABADO FINISH
0014779	220 mm	35	35 mm	Cromo/Chrome
0016624	220 mm	35	35 mm	Negro/Black
0018363	300 mm	35	35 mm	Negro/Black

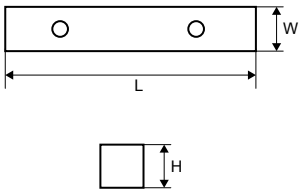

Cromo
Chrome

PLÁSTICO ANTARES/ *PLASTIC ANTARES*

REF.	H	Ø	L	ACABADO FINISH
0021307	220 mm	55	55 mm	Negro/Black
0021306	220 mm	70	45 mm	Negro/Black
0021426	300 mm	55	55 mm	Negro/Black

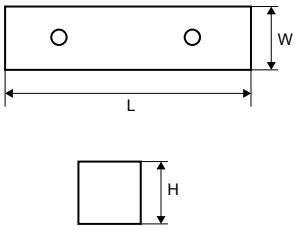

Cromo
Chrome

PLÁSTICO ESCUADRA/ *PLASTIC SQUARE*

REF.	L1	L2	W	H	ACABADO FINISH
0012435	130 mm	130 mm	45 mm	35 mm	Cromo/Chrome
0016663	130 mm	130 mm	45 mm	35 mm	Negro/Black
417228116	130 mm	200 mm	45 mm	35 mm	Cromo/Chrome
0007040	130 mm	200 mm	45 mm	35 mm	Negro/Black

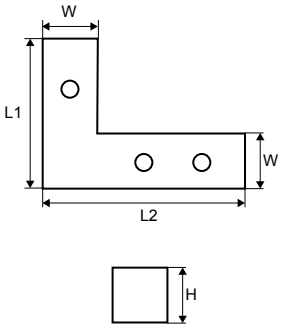

Cromo
Chrome

PLÁSTICO RELAX/ *PLASTIC RELAX*

REF.	H	ACABADO FINISH	
116703020	25 mm	Negro/Black	500
116702133	40 mm	Negro/Black	400

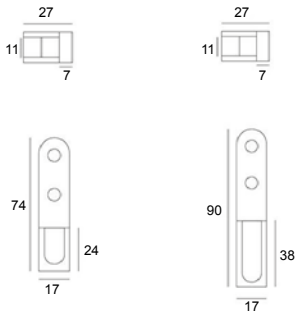

XENIA

REF.	ACABADO FINISH	
0021062	Cromo/Chrome	1
0002634	Negro/Black	1

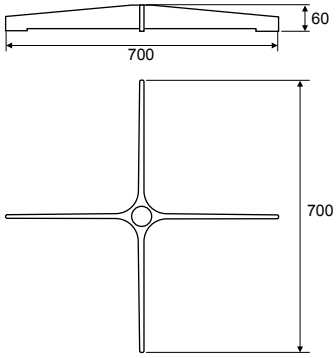

*Usar con columnas encajables (ver página 159).
To be used with insert columns (see page 159).

COLUMNA/ SWIVEL

Cromo
Chrome

REF.	H	ALTURA BASE + COLUMNA BASE HEIGHT + COLUMN	ACABADO FINISH	
0015641	90 mm	120 mm	Cromo/Chrome	1
0015891	107 mm	137 mm	Cromo/Chrome	1
0014189	170 mm	200 mm	Cromo/Chrome	1
112199	185 mm	215 mm	Cromo/Chrome	1
0020418	218 mm	248 mm	Cromo/Chrome	1

STAR

REF.	ACABADO FINISH	
401900324	Brillo/Glossy	1
417235716	Mate/Matt	1
401906204	Negro/Black	1

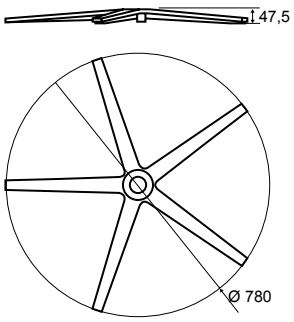

COLUMNA/ SWIVEL

REF.	H	BLOQ. GIRO SWIVEL LOCK	ACABADO FINISH
400526404	140 mm	NO	Aluminio/Aluminium
400501604	140 mm	SI/Yes	Aluminio/Aluminium
400526304	170 mm	NO	Aluminio/Aluminium
400503504	170 mm	SI/Yes	Aluminio/Aluminium
400505704	200 mm	NO	Aluminio/Aluminium
400502104	200 mm	SI/Yes	Aluminio/Aluminium
474522819	140 mm	NO	Negro/Black
0004122	140 mm	SI/Yes	Negro/Black
417221716	170 mm	NO	Negro/Black
417202116	170 mm	SI/Yes	Negro/Black
0002681	200 mm	NO	Negro/Black
0004124	200 mm	SI/Yes	Negro/Black

Mate
Matt

Brillo
Glossy

3

DISH

REF.	ACABADO FINISH	
0015370	Cromo/Chrome	1

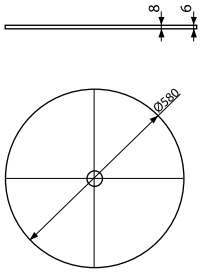

*Usar con columnas atornillables (ver página 160).
**To be used with screw-in columns (see page 160).*

COLUMNA/ SWIVEL

REF.	H	ALTURA BASE + COLUMNA BASE HEIGHT + COLUMN	ACABADO FINISH	
0019248	112 mm	120 mm	Cromo/Chrome	1
401233312	140 mm	148 mm	Cromo/Chrome	1
0016157	172 mm	180 mm	Cromo/Chrome	1
0015924	192 mm	200 mm	Cromo/Chrome	1
0015368	277 mm	285 mm	Cromo/Chrome	1

CUBIC

REF.	ACABADO FINISH	
0016039	Cromo/Chrome	1

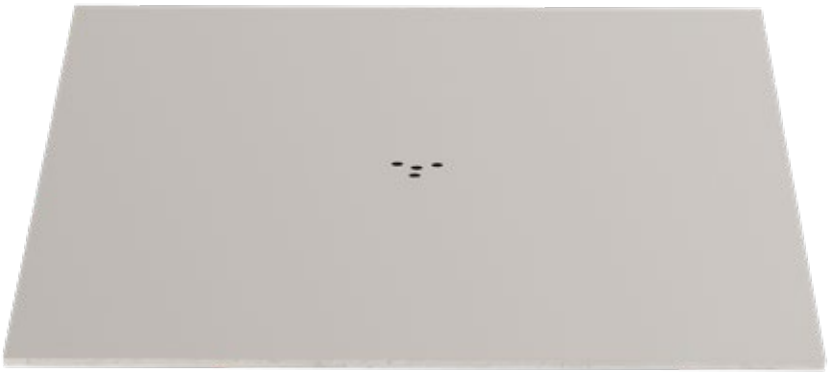

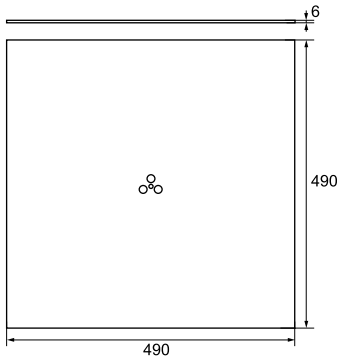

*Usar con columnas atornillables (ver página 160).
**To be used with screw-in columns (see page 160).*

COLUMNA/ SWIVEL

REF.	H	ALTURA BASE + COLUMNA BASE HEIGHT + COLUMN	ACABADO FINISH	
0019248	112 mm	118 mm	Cromo/Chrome	1
401233312	140 mm	146 mm	Cromo/Chrome	1
0016157	172 mm	178 mm	Cromo/Chrome	1
0015924	192 mm	198 mm	Cromo/Chrome	1
0015368	277 mm	285 mm	Cromo/Chrome	1

TRUNK

REF.	ACABADO FINISH	
0016216	Cromo/Chrome	1

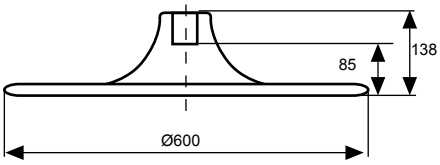

*Usar con columnas encajables (ver página 159).
**To be used with insert columns (see page 159).*

COLUMNA/ SWIVEL

REF.	H	ALTURA BASE + COLUMNA BASE HEIGHT + COLUMN	ACABADO FINISH	
0015641	90 mm	178 mm	Cromo/Chrome	1
0015891	107 mm	195 mm	Cromo/Chrome	1
0014189	170 mm	258 mm	Cromo/Chrome	1
0007968	185 mm	273 mm	Cromo/Chrome	1
0020418	218 mm	306 mm	Cromo/Chrome	1

TRUNKY

REF.	ACABADO FINISH	
0017183	Cromo	1

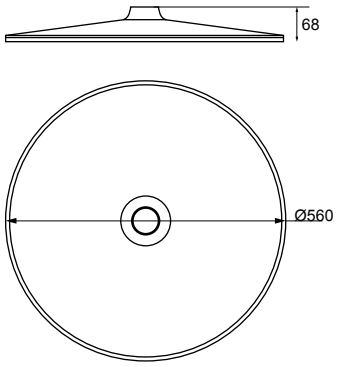

*Usar con columnas encajables (ver página 159).
**To be used with insert columns (see page 159).*

COLUMNA/ SWIVEL

REF.	H	ALTURA BASE + COLUMNA BASE HEIGHT + COLUMN	ACABADO FINISH	
0015641	90 mm	108 mm	Cromo/Chrome	1
0015891	107 mm	125 mm	Cromo/Chrome	1
0014189	170 mm	188 mm	Cromo/Chrome	1
112199	185 mm	203 mm	Cromo/Chrome	1
0020418	218 mm	236 mm	Cromo/Chrome	1

3

ALONSO

REF.	ACABADO FINISH	
0021815	Cromo/Chrome	1

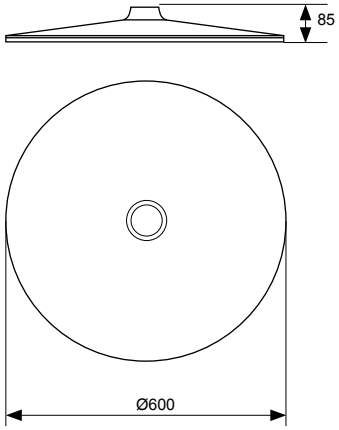

*Usar con columnas encajables (ver página 159).
To be used with insert columns (see page 159).

COLUMNA/ SWIVEL

REF.	H	ALTURA BASE + COLUMNA BASE HEIGHT + COLUMN	ACABADO FINISH	
0015641	90 mm	125 mm	Cromo/Chrome	1
0015891	107 mm	142 mm	Cromo/Chrome	1
0014189	170 mm	205 mm	Cromo/Chrome	1
112199	185 mm	220 mm	Cromo/Chrome	1
0020418	218 mm	253 mm	Cromo/Chrome	1

SFERIC

REF.	ACABADO FINISH	
0017026	Cromo	1

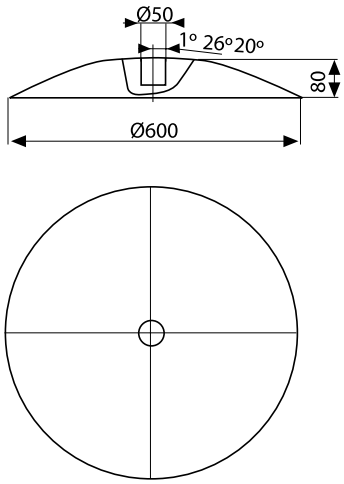

*Usar con columnas encajables (ver página 159).
To be used with insert columns (see page 159).

COLUMNA/ SWIVEL

REF.	H	ALTURA BASE + COLUMNA BASE HEIGHT + COLUMN	ACABADO FINISH	
0015641	90 mm	120 mm	Cromo/Chrome	1
0015891	107 mm	137 mm	Cromo/Chrome	1
0014189	170 mm	200 mm	Cromo/Chrome	1
112199	185 mm	215 mm	Cromo/Chrome	1
0020418	218 mm	248 mm	Cromo/Chrome	1

SFERA

REF.	ACABADO FINISH	
401912304	Inox brillo/Glossy stainless steel	1

COLUMNA/ SWIVEL

REF.	H	BLOQ. GIRO SWIVEL LOCK	ACABADO FINISH
400526404	140 mm	NO	Aluminio/Aluminium
400501604	140 mm	SI/Yes	Aluminio/Aluminium
400526304	170 mm	NO	Aluminio/Aluminium
400503504	170 mm	SI/Yes	Aluminio/Aluminium
400505704	200 mm	NO	Aluminio/Aluminium
400502104	200 mm	SI/Yes	Aluminio/Aluminium
474522819	140 mm	NO	Negro/Black
0004122	140 mm	SI/Yes	Negro/Black
417221716	170 mm	NO	Negro/Black
417202116	170 mm	SI/Yes	Negro/Black
0002681	200 mm	NO	Negro/Black
0004124	200 mm	SI/Yes	Negro/Black

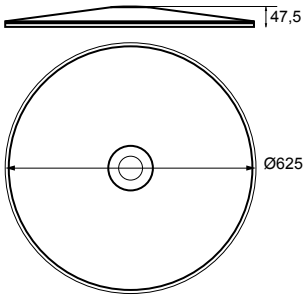

Mate
Matt

Negro
Black

PENTO

REF.	ACABADO FINISH	
0014191	Cromo/Chrome	1

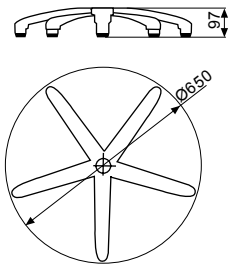

*Usar con columnas encajables (ver página 159).
**To be used with insert columns (see page 159).*

COLUMNA/ SWIVEL

REF.	H	ALTURA BASE + COLUMNA BASE HEIGHT + COLUMN	ACABADO FINISH	
0015641	90 mm	137 mm	Cromo/Chrome	1
0015891	107 mm	154 mm	Cromo/Chrome	1
0014189	170 mm	217 mm	Cromo/Chrome	1
112199	185 mm	232 mm	Cromo/Chrome	1
0020418	218 mm	265 mm	Cromo/Chrome	1

3

CENTRO

REF.	D	ACABADO FINISH	
0019227	450 mm	Negro/Black	1
408033506	550 mm	Negro/Black	1
100015	580 mm	Negro/Black	1
0014184	610 mm	Negro/Black	1
141500535	860 mm	Negro/Black	1

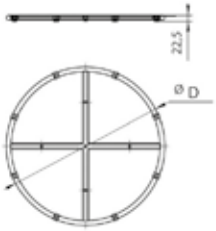

*Ver giratorios disponibles en pagina "158".
See available swivels on page "158".

SFERA MADERA

Base en madera de haya en crudo, apta para tintarse en el color deseado.
Disponible adaptador de acero, atornillado para su uso correcto con las columnas.
Foot base in raw beech wood, to be stained in the desired colour. Bolted steel adaptor available for proper mounting to the swivel.

REF.	D	
0019375	625 mm	1

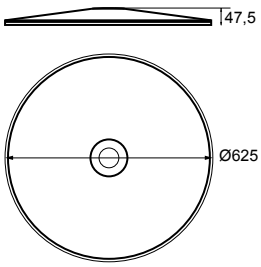

ADAPTADOR/ ADAPTER

REF.
0002662

TOSCO

-Base fija 4 pies inclinadas.
-Fundas de madera.
-Lacadas en el color de su elección.
-Fixed base with 4 inclined legs.
-Wooden covers.
-Lacquered in the colour of your choice.

REF.	ARTÍCULO ITEM	H	ACABADO FINISH	
143503060	Base	315 mm	Negro/Black	1
143503080	Funda madera/Wooden covers	-	A elegir/Upon request	4

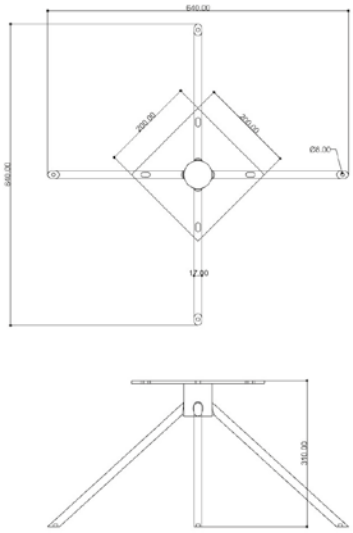

PLUTÓN

REF.	D	H	COLUMNA COLUMN	ACABADO FINISH	
0004575	780 mm	103 mm	Cromo+Nogal/Chrome+Walnut	No	1

-Base 5 radios metal cromado con madera de fresno lacada en nogal.
-Disponible en otros acabados del metal o madera bajo petición. Consultar.
-Disponible con columna giratoria incluida o solo base sin columna.
-5-spoke chromed metal base with walnut lacquered ash wood.
-Other metal or wood finishes available upon request.
-This base is available with a swivel column included or without it.

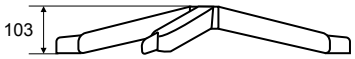

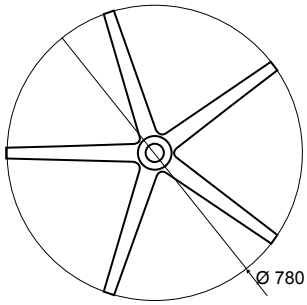

COLUMNA/ SWIVEL

REF.	H	ALTURA BASE + COLUMNA BASE HEIGHT + COLUMN	ACABADO FINISH	
0015641	90 mm	143 mm	Cromo/Chrome	1
0015891	107 mm	160 mm	Cromo/Chrome	1
0014189	170 mm	223 mm	Cromo/Chrome	1
112199	185 mm	238 mm	Cromo/Chrome	1
0020418	218 mm	271 mm	Cromo/Chrome	1

*Usar con columnas encajables (ver página 159).
**To be used with insert columns (see page 159).*

SATURNO

REF.	D	H	COLUMNA COLUMN	ACABADO FINISH	
0005636	660 mm	95 mm	Cromo+Nogal/Chrome+Walnut	No	1

-Base redonda metal cromado con madera de fresno lacada en nogal.
-Disponible en otros acabados del metal o madera bajo petición. Consultar.
-Disponible con columna giratoria incluida o solo base sin columna.
-Round chromed metal base with walnut lacquered ash wood.
-Other metal or wood finishes available upon request.
-This base is available with a swivel column included or without it.

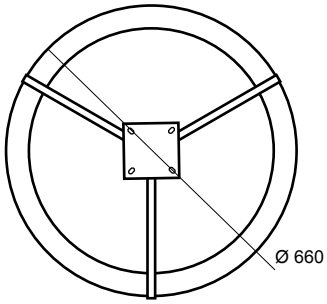

COLUMNA/ *SWIVEL*

*Usar con columnas encajables (ver página 159).
**To be used with insert columns (see page 159).*

REF.	H	ALTURA BASE + COLUMNA BASE HEIGHT + COLUMN	ACABADO FINISH	
0015641	90 mm	135 mm	Cromo/Chrome	1
0015891	107 mm	152 mm	Cromo/Chrome	1
0014189	170 mm	215 mm	Cromo/Chrome	1
112199	185 mm	230 mm	Cromo/Chrome	1
0020418	218 mm	263 mm	Cromo/Chrome	1

GIRATORIO CON AUTORRETORNO/ *SELF-RETURN SWIVEL*

REF.	RETORNO RETURN
0021814	90 º
0021439	150 º

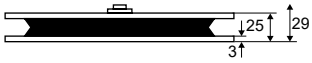

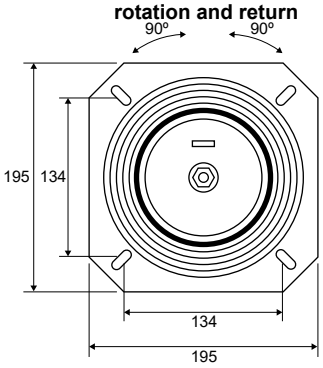

GIRATORIO/ *SWIVEL*

REF.
0014185

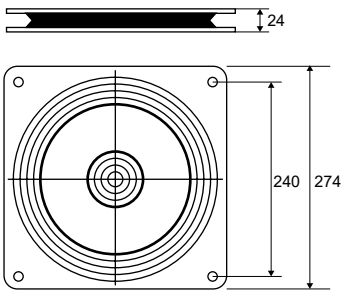

COLUMNA GIRATORIA ENCAJABLE/ *FIT-IN SWIVEL COLUMN*

REF.	H	ACABADO FINISH	
112199	185 mm	Cromo/Chrome	1

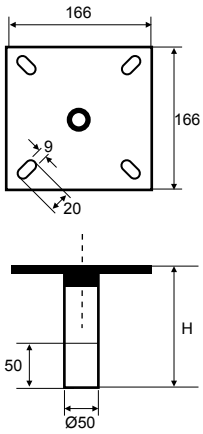

COLUMNA GIRATORIA ENCAJABLE/ *FIT-IN SWIVEL COLUMN*

REF.	H	ACABADO FINISH	
0004142	185 mm	Negro/Black	1

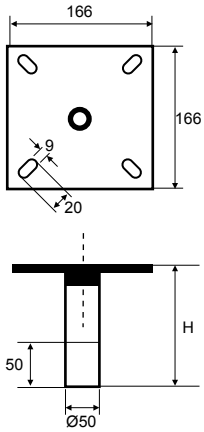

COLUMNA GIRATORIA ENCAJABLE/ *FIT-IN SWIVEL COLUMN*

REF.	H	ACABADO FINISH	
0015641	90 mm	Cromo/Chrome	1
0015891	107 mm	Cromo/Chrome	1
0014189	170 mm	Cromo/Chrome	1
0020418	218 mm	Cromo/Chrome	1

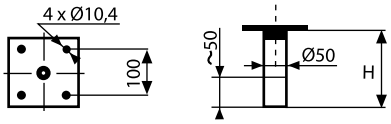

3

COLUMNA/ *SWIVEL*

REF.	H	ACABADO FINISH	BLOQ. GIRO SWIVEL LOCK
400526404	140,5 mm	Aluminio/Aluminium	No
400501604	140,5 mm	Aluminio/Aluminium	Si/Yes
400526304	170,5 mm	Aluminio/Aluminium	No
417221716	170,5 mm	Negro/Black	No
400503504	170,5 mm	Aluminio/Aluminium	Si/Yes
417202116	170,5 mm	Negro/Black	Si/Yes
400505704	200,5 mm	Aluminio/Aluminium	No
400502104	200,5 mm	Aluminio/Aluminium	Si/Yes

ADAPTADOR PARA COLUMNAS/ *SWIVEL ADAPTER*

Accesorio a usar con las columnas de la base Sfera o Star.
Column accessory for the Sfera or Star bases.

REF.	ACABADO FINISH
0006866	Negro/Black

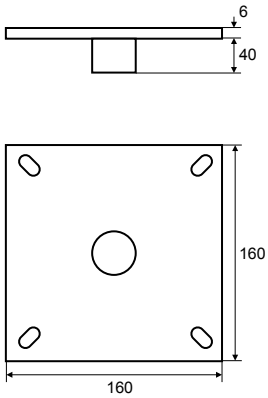

COLUMNAS ATORNILLABLES/ *SCREW-IN SWIVEL*

REF.	H	ACABADO FINISH	
0019248	112 mm	Cromo/Chrome	1
401233312	140 mm	Cromo/Chrome	1
0016157	172 mm	Cromo/Chrome	1
0015924	192 mm	Cromo/Chrome	1
0015368	277 mm	Cromo/Chrome	1

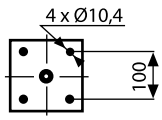

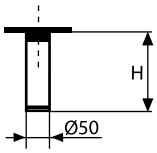

DESLIZANTE LISO/ *FLAT GLIDE*

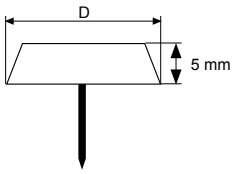

REF.	D	ACABADO FINISH	
413946504	15 mm	Marrón/Brown	1000
0010248	17 mm	Marrón/Brown	1000
412954204	19 mm	Marrón/Brown	500

PATÍN SILENCIOSO METALICO
SILENT METAL GLIDE

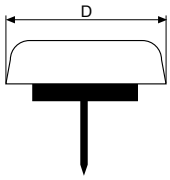

REF.	D	ACABADO FINISH	
0011801	30 mm	Níquel/Nickel	100
410021804	25 mm	Níquel/Nickel	100
410025804	20 mm	Níquel/Nickel	100

DESLIZANTE DE FIELTRO/ *FELT GLIDE*

REF.	D	ACABADO FINISH	
448404304	35 mm	Marrón/Brown	100
463916804	30 mm	Marrón/Brown	100
106902973	20 mm	Marrón/Brown	100
466016003	18 mm	Marrón/Brown	100
0008179	16 mm	Marrón/Brown	100
0018271	16 mm	Blanco/White	100

DESLIZANTE FIELTRO RECTANGULAR
RECTANGULAR FELT GLIDE

REF.	MEDIDA DIMENSIONS	
448442404	20 x 23	1000

PATÍN NYLON ADHESIVO
ADHESIVE NYLON GLIDE

REF.	MEDIDA DIMENSIONS	
0000742	30 x 35	100
140800624	80 x 35	100

PATÍN DESLIZANTE OVALADO PLÁSTICO
PLASTIC OVAL SLIDING GLIDE

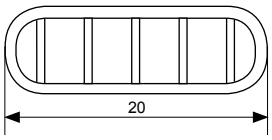

REF.	ACABADO FINISH	
412905706	Marrón/Brown	1000
0007826	Blanco/White	1000

PATÍN SILENCIOSO DE FIELTRO/ *SILENT FELT GLIDE*

REF.	D	ACABADO FINISH	
410008004	32 mm	Marrón/Brown	100
110203007	25 mm	Marrón/Brown	100
0010249	20 mm	Marrón/Brown	100
0018084	17 mm	Marrón/Brown	100

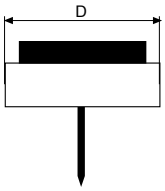

PIE DE PLÁSTICO CON PUA/ *NAIL-ON PLASTIC GLIDE*

REF.	ACABADO FINISH	
417530404	Negro/Black	1000

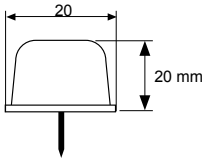

DESLIZANTE DE PLÁSTICO TIPO CINCHETA A PRESIÓN/ *SNAP-ON PLASTIC GLIDE*

REF.	ACABADO FINISH	
477803504	Negro/Black	1000

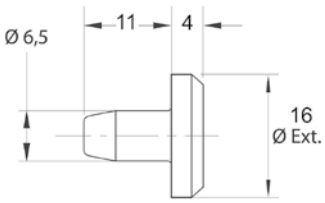

ÁNGULO 30X55/ *ANGLE BRACKET 30X55*

REF.	ACABADO FINISH	
0023349	Cincado/Zinc-plated	200

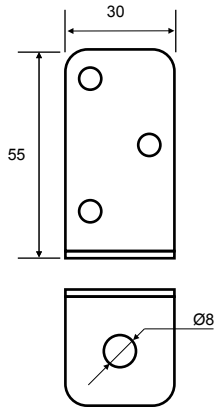

NIVELADOR/ *LEVELLER*

REF.	D	Ø	L	ACABADO FINISH	
0019802	21 mm	M-6	15 mm	Zinc	500
0003322	28 mm	M-8	22 mm	Zinc	500
0010714	32 mm	M-10	25 mm	Zinc	500

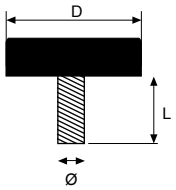

ARANDELA PLÁSTICO/ *PLASTIC WASHER*

REF.	D	d	GROSOR (S) THICKNESS	ACABADO FINISH
0018242	20 mm	10	3	Liso negro/Smooth black
0020634	28 mm	8	3	Liso negro/Smooth black
0018657	32 mm	8	2	Liso negro/Smooth black
0019207	50 mm	10	3	Liso negro/Smooth black
0018536	50 mm	10	3	Grabada negro/Engraved black
404117604	60 mm	10	2	Liso negro/Smooth black

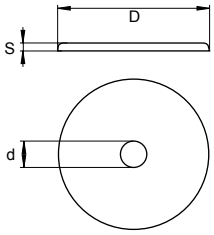

3

CORONA

REF.	ACABADO FINISH	
0018584	Cromo/Chrome	48
0025771	Negro mate/Matt black	48

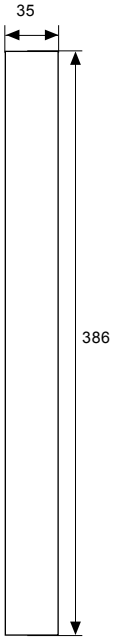

Cromo
Chrome

LEO

REF.	
0001236	48

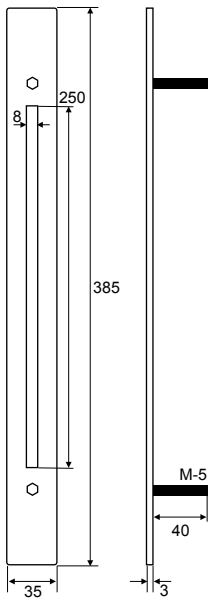

4

Herramientas y accesorios de tapicería

Upholstery tools and accessories

RESPIRADOR/ *VENT*

REF.	Ø	COLOR COLOUR
0020667	30	Gris/Grey

FOCO LED/ *LED LAMP*

- Sensor de movimiento.
- Adhesivo.
- Sin instalación eléctrica. Funciona a pilas.
- *Motion sensor.*
- *Adhesive.*
- *No electrical installation. Battery operated.*

REF.	COLOR COLOUR	DIAMETRO DIAMETER	PROFUNDIDAD DEPTH
0016804	Blanco/White	35	10
0021109	Gris/Grey	35	10
0016432	Negro/Black	35	10

MECANISMO ELEVABLE PARA CANAPÉ/ *LIFT-UP MECHANISM FOR BED FRAME*

REF.	ACABADO FINISH	
0013883	Gris/Grey	1

RUEDA DOBLE PARTE TRASERA CANAPÉ/ *REAR TWIN WHEEL CASTOR FOR BED FRAME*

REF.	Ø	COLOR COLOUR	ALTO HEIGHT	PLETINA BRACKET	CARGA LOAD
2000302 Z	30	Plástico gris	50	45x45	35 Kg
2000402 Z	40	Plástico gris	58	52x52	45 Kg
2000302 Z	30	Goma gris	50	45x45	35 Kg
2000402 Z	40	Goma gris	58	52x52	45 Kg

RUEDA ESCUADRA AR 101-1/ *AR 101-1 ANGLE CASTOR*

REF.	Ø	PLETINA BRACKET	ALTO HEIGHT	MATERIAL
0014851	16	30 x 22	18	Plástico negro/Black plastic

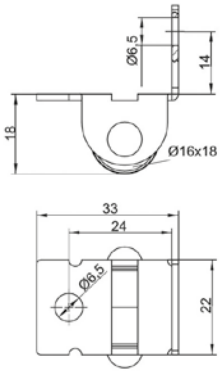

RUEDA ESCUADRA AR 103-1 / AR 205-1/ *AR 103-1 / AR 205-1 ANGLE CASTOR*

REF.	Ø	PLETINA BRACKET	ALTO HEIGHT	MATERIAL
	25	40 x 18	28	Plástico negro/Black plastic
406231619	25	40 x 18	28	Goma gris/Grey rubber

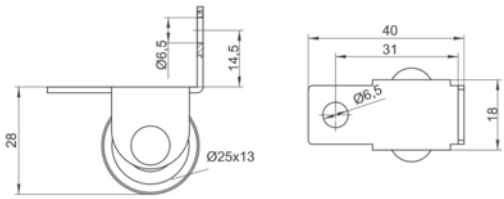

RUEDA NIDO AR 104-1/ *AR 104-1 FLAT CASTOR*

REF.	Ø	PLETINA BRACKET	ALTO HEIGHT	MATERIAL
0014852	16	40 x 22	20	Plástico negro/Black plastic

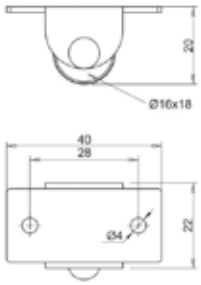

RUEDA AR 106-1 / AR 189-1/ *AR 106-1 / AR 189-1 CASTOR*

REF.	Ø	PLETINA BRACKET	ALTO HEIGHT	MATERIAL
0014858	25	60 x 12	28	Plástico negro/Black plastic
0019026	25	60 x 12	28	Goma gris/Grey rubber

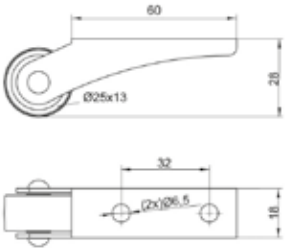

4

RUEDA FIJA AR 109-1 / AR 165-1/ *AR 109-1 / AR 165-1 FIXED CASTOR*

REF.	Ø	PLETINA BRACKET	ALTO HEIGHT	MATERIAL
0016282	40	67 x 25	49	Plástico negro/Black plastic
0014297	40	67 x 25	49	Goma gris/Grey rubber

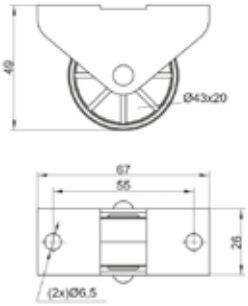

RUEDA AR 110-1 / AR 174-1/ *AR 110-1 / AR 174-1 CASTOR*

REF.	Ø	PLETINA BRACKET	ALTO HEIGHT	MATERIAL
0014853	35	62 x 27	42	Plástico negro/Black plastic
401979517	35	62 x 27	42	Goma gris/Grey rubber

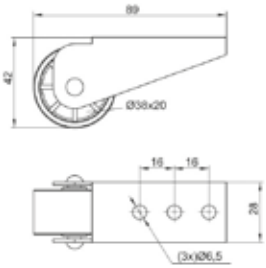

RUEDA AR 136-1 / AR 168-1/ *AR 136-1 / AR 168-1 CASTOR*

REF.	Ø	PLETINA BRACKET	ALTO HEIGHT	MATERIAL
0016465	43	100 x 50	112	Plástico negro/Black plastic
0008821	43	100 x 50	112	Goma gris/Grey rubber

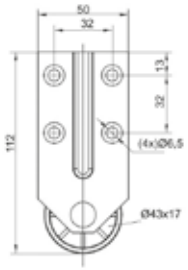

RUEDA AR 005-1 / AR 172-1/ *AR 005-1 / AR 172-1 CASTOR*

REF.	Ø	PLETINA BRACKET	ALTO HEIGHT	MATERIAL
	35	50 x 25	40	Plástico negro/Black plastic
0014299	35	50 x 25	40	Goma gris/Grey rubber

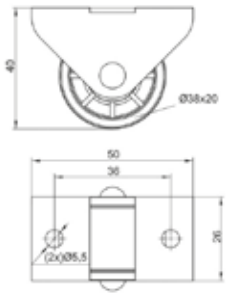

RUEDA CR 018-1/ *CR 018-1 CASTOR*

REF.	Ø	PLETINA BRACKET	ALTO HEIGHT	MATERIAL
0015136	50	86 x 30	78	Goma gris/Grey rubber

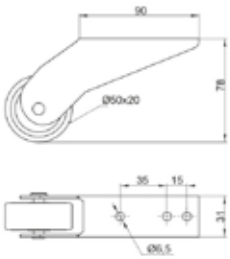

LAMAS GOODSIDE®/ *GOODSIDE® SLATS*

- Lamas de plástico con nervio de fibra de vidrio.
- 10 años de garantía de elasticidad.
- Diferentes niveles de elasticidad disponibles.
- Diferentes anchos de lama disponibles.
- Fáciles de limpiar y anti-ácaros.
- Ahorro en costes de transporte y almacenaje.
- Se pueden cortar a medida. Consulten condiciones.
- *Plastic slats with fibreglass ribbing.*
- *10 years elasticity guarantee.*
- *Different levels of elasticity available.*
- *Different slat widths available.*
- *Easy to clean and mite-proof.*
- *Save on transport and storage costs.*
- *Custom cut to size upon request. See conditions.*

REF.	ANCHO WIDTH	DUREZA HARDNESS	LONGITUD LENGTH	COLOR COLOUR
406002804	50	6	1000	Azul cielo/Sky blue
400967014	50	7	1000	Azul zafiro/Sapphire blue
417207216	50	8	1000	Antracita/Anthracite
400970314	72	6	1000	Azul cielo/Sky blue
417221816	72	7	1000	Azul zafiro/Sapphire blue
417217216	72	8	1000	Antracita/Anthracite
400968114	100	6	1000	Azul cielo/Sky blue
417201016	100	7	1000	Azul zafiro/Sapphire blue
400973214	100	8	1000	Antracita/Anthracite

*Consultar otros anchos y longitudes.
**Other widths and lengths available upon request.*

4

CALIDAD 10 AÑOS GARANTÍA

GOODSIDE

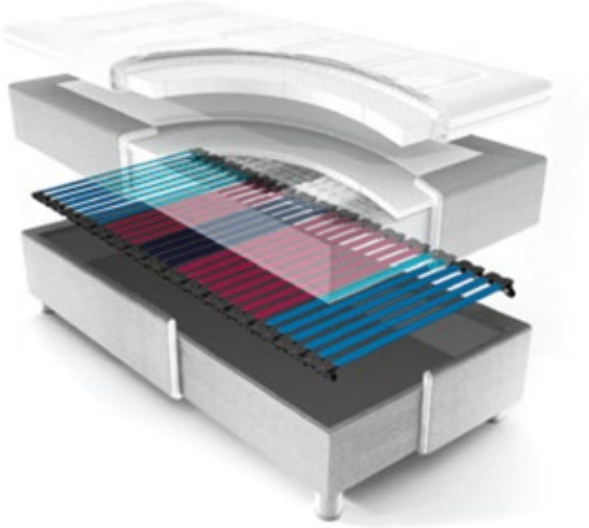

PERFIL FOAM-FLEX 5007/ *5007 FOAM-FLEX PROFILE*

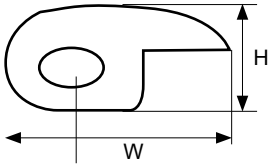

REF.	REF. OKE	W	H	ROLLO ROLL
0018968	5007-140	24,5	11,3	300 mt
0020684	5007-170	27,5	13	180 mt

Consultar otras medidas disponibles bajo pedido.
Other sizes available upon request.

4

PERFIL FOAM-FLEX 5009/ *5009 FOAM-FLEX PROFILE*

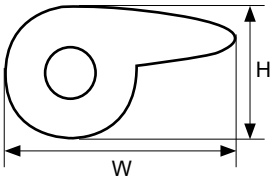

REF.	REF. OKE	W	H	ROLLO ROLL
0018568	50091-080	20,5	8	400 mt
0019094	50093-100	21,5	10	400 mt
0020875	5009-120	23	12	270 mt
0018970	5009-140	27	14	240 mt
0017796	5009-160	28	15,5	180 mt
401978205	5009-180	31,5	18	130 mt
0019749	50098-200	34	19	125 mt
0021829	5009-220*	35,5	21	95 mt
0022110	500910-250	39	23	75 mt

*Esta referencia no es standard. Consultar disponibilidad.
Consultar otras medidas disponibles bajo pedido.
**Not a standard reference. Check availability.*
Other sizes available upon request.

PERFIL FOAM-FLEX 5010/ *5010 FOAM-FLEX PROFILE*

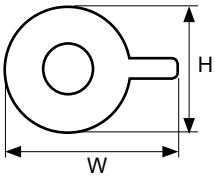

REF.	REF. OKE	W	H	ROLLO ROLL
0018967	5010-120*	22,5	12	300 mt
0019236	5010-150*	28,5	15	200 mt
0018565	5010-190	34	19	150 mt
0018566	5010-250*	37	25	90 mt
429071704	5010-320*	44,5	32	70 mt

*Esta referencia no es standard. Consultar disponibilidad.
Consultar otras medidas disponibles bajo pedido.
**Not a standard reference. Check availability.*
Other sizes available upon request.

PERFIL FOAM-FLEX 5011/ *5011 FOAM-FLEX PROFILE*

REF.	REF. OKE	W	H	L	CAJA BOX
100254	5011-150	15	10	Rollo	400 mt
132300024	5011-200	20	15	Rollo	100 mt
0022171	5011-301	30	20	2000	60 ud (120 mt)
0020108	5011-302	30	25	2000	40 ud (80 mt)

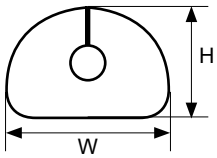

Consultar otras medidas disponibles bajo pedido.
Other sizes available upon request.

PERFIL FOAM-FLEX 5012/ *5012 FOAM-FLEX PROFILE*

REF.	REF. OKE	W	H	ROLLO ROLL
0021349	5012-250	33	25	100 mt
0018738	5012-330	38	33	75 mt

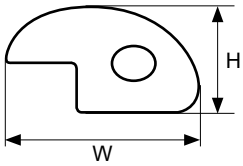

Consultar otras medidas disponibles bajo pedido.
Other sizes available upon request.

PERFIL FOAM-FLEX LIGHT 5111/ *5111 FOAM-FLEX LIGHT PROFILE*

REF.	REF. OKE	L	W	H	CAJA BOX
0022170	5111-030	2000	30	15	480 ud (960 mt)
0018570	5111-040	2000	40	20	220 ud (440 mt)
0019558	5111-050	2000	50	25	160 ud (320 mt)
0019029	5111-070	2000	70	35	80 ud (160 mt)
0018988	5111-100	2000	100	50	40 ud (80 mt)

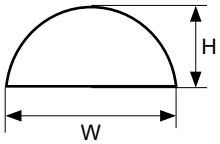

*Esta referencia no es standard. Consultar disponibilidad.
Consultar otras medidas disponibles bajo pedido.
**Not a standard reference. Check availability.*
Other sizes available upon request.

PERFIL FOAM-FLEX 5209/ *5209 FOAM-FLEX PROFILE*

REF.	REF. OKE	W	H	CAJA BOX
401515407	5209-140	27	14	200 mt
0003598	5209-180	31,5	18	130 mt
401571504	5209-200	34	19	125 mt
401521923	5209-250	39	24	75 mt

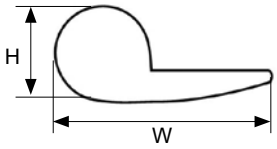

Consultar otras medidas disponibles
Other sizes available upon request.

PERFIL FOAM 5212/ *5212 FOAM PROFILE*

REF.	REF. OKE	W	H	CAJA BOX
416312304	5212-603	60	30	30 ud

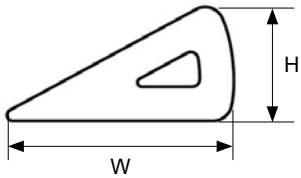

DOWELS PLÁSTICO 4247/ *4247 PLASTIC DOWELS*

REF.	REF. OKE	Ø	W	H	CAJA BOX
0019542	4247-030	8,2	15,8	30	5000 ud
0019543	4247-040	8,2	15,8	40	5000 ud

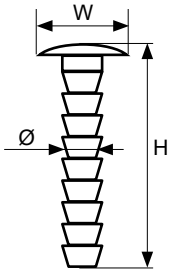

PERFIL FOAM 5509/ *5509 FOAM PROFILE*

REF.	REF. OKE	W	H	L	CAJA/ROLLO BOX /ROLL
0021059	5509-000	15	5,3	1200	250 ud
0018969	5509-002*	15	5,3	ROLLO	400 mt

*Esta referencia no es standard. Consultar disponibilidad.
Consultar otras medidas disponibles bajo pedido.
**Not a standard reference. Check availability.*
Other sizes available upon request.

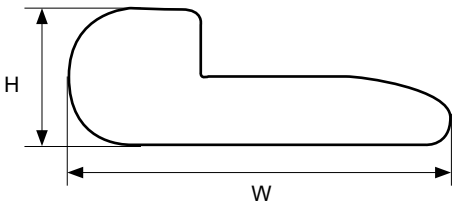

TIRA INGLESA/ *STAPLING TAPE AND TAPERED EDGE TRIM*

3074

3077

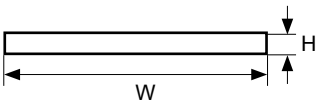

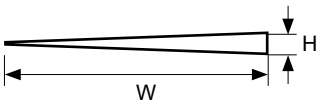

REF.	REF. OKE	W	H	ROLLO ROLL
0021843	3074-100	10	0,8	1000 mt
0020492	3074-150	15	1,2	500 mt
100241	3074-200	20	1,2	300 mt
0019099	3078-250	25	1,5	250 mt
0018982	3077-300	30	2,6	100 mt

Consultar otras medidas disponibles bajo pedido.
Other sizes available upon request.

4

PLY-GRIP

REF.	REF. OKE	L	W	H	ROLLO ROLL
0020688	-	Rollo	10	9	30 mt
0021930	6078-000	1500	10	9	400 mt
448415304	6079-000	1500	10	9	400 mt

PERFIL BASTIDOR METÁLICO 2027/ *2027 METAL FRAME TRIM*

20201-999

2027-998/999

REF.	REF. OKE	W	H	ROLLO ROLL
0018391	2027-998	20	10	100 mt
100229	2027-999	20*	8	100 mt
417203116	27201-999	18	10	100 mt

*Esta referencia no es estándar. Consultar disponibilidad.
Consultar otras medidas disponibles bajo pedido.
Se puede solicitar este perfil cortado a medida bajo pedido.
Consultar.
**Not a standard reference. Check availability.*
Other sizes available upon request.
This trim can be cut to size upon request. Please enquire.

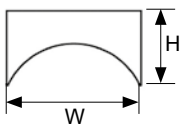

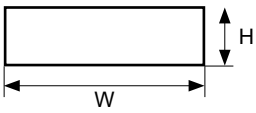

PERFIL CREMALLERA 2297+2298/ *2297+2298 LOCK AND HOOK PROFILES*

REF.	REF. OKE	W	H	L	CAJA BOX
0018429	2297-000	20,5	2,2	1200	300 ud
0018430	2298-000	24	7,2	1200	100 ud

Se puede solicitar cortado a medida. Consultar.
Cut to size is available upon request. Please enquire.

2298

2297

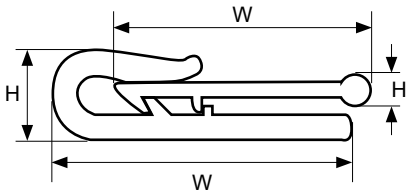

PERFIL CREMALLERA 1711+1712/ *1711+1712 LOCK AND HOOK PROFILES*

REF.	REF. OKE	L	W	H	CAJA BOX
0021262	1711-000	1200	22	3,3	300 ud
0021263	1712-000	1200	27,5	6,6	150 ud

Consultar otras medidas disponibles bajo pedido.
Other sizes available upon request.

1711

1712

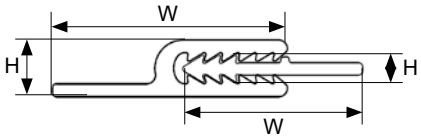

CORDÓN VIVO CON PESTAÑA 2109/ *2109 FLANGED PIPING*

REF.	REF. OKE	PESTAÑA FLANGE	W	H	CAJA BOX
0017407	2109-050	Continua/Continuous	15,5	5	200 mt
132300055	2109-051	Discontinua/Discontinuous	15,5	5	200 mt

Consultar otras medidas disponibles bajo pedido.
Other sizes available upon request.

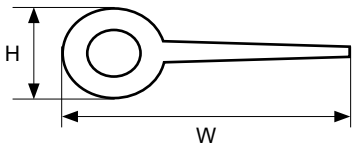

CORDÓN FOAM-FLEX PARA VIVOS 5015/ *5015 FOAMFLEX PIPING CORD*

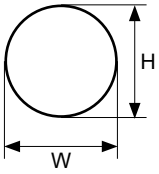

REF.	REF. OKE	W	H	ROLLO ROLL
0018971	5015-030	3	3	1500 mt
0018972	5015-040	4	4	800 mt
0018973	5015-050	5	5	500 mt
0019517	5015-060	6	6	400 mt

Consultar otras medidas disponibles bajo pedido.
Other sizes available upon request.

4

CORDÓN HUECO PARA VIVOS 1550/ *1550 HOLLOW PIPING CORD*

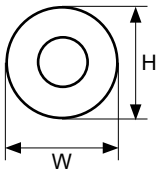

REF.	REF. OKE	W	H	ROLLO ROLL	DUREZA HARDNESS
0018574	1550-030	3	3	750 mt	Blando/Soft
0018683	1550-040	4	4	800 mt	Blando/Soft
0021019	1550-050	5	5	500 mt	Blando/Soft
0019481	1550-100*	10	10	150 mt	Blando/Soft
0018684	2160-040	4	4	800 mt	Medio/Medium
416302124	2160-060	6	6	400 mt	Medio/Medium

*Esta referencia no es standard. Consultar disponibilidad.
Consultar otras medidas disponibles bajo pedido.
**Not a standard reference. Check availability.*
Other sizes available upon request.

CORDÓN SÓLIDO PARA VIVOS/ *SOLID PIPING CORD*

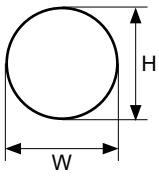

REF.	REF. OKE	W	H	ROLLO ROLL	DUREZA HARDNESS
0018685	1555-040	4	4	800 mt	Blando/Soft
0020689	1555-050*	5	5	500 mt	Blando/Soft
408002904	1471-030	3	3	1500 mt	Duro/Hard
417230316	1471-040	4	4	800 mt	Duro/Hard
0018686	1471-050*	5	5	500 mt	Duro/Hard

*Esta referencia no es standard. Consultar disponibilidad.
Consultar otras medidas disponibles bajo pedido.
**Not a standard reference. Check availability.*
Other sizes available upon request.

PERFIL TAPAGRAPAS CIEGO CON BRIDA 2148/ *2148 BLIND STAPLE PROFILE WITH FLANGE*

REF.	REF. OKE	W	H	L	CAJA BOX
0021057	2148-060	28	8	1200	125 ud

Consultar otras medidas disponibles bajo pedido.
Other sizes available upon request.

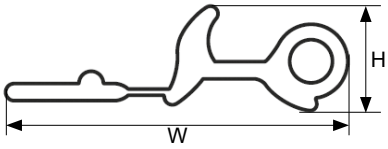

PERFIL TAPAGRAPAS CON VIVO HUECO 2142/ *2142 HOLLOW BLIND SEAM PROFILE*

REF.	REF. OKE	W	H	ROLLO ROLL
0019079	2142-050	9.6	5	200 mt

Consultar otras medidas disponibles bajo pedido.
Other sizes available upon request.

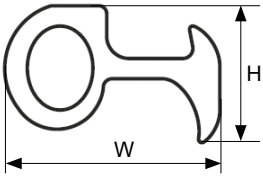

PERFIL TAPAGRAPAS 2140/ *2140 BLIND STAPLE PROFILE*

REF.	REF. OKE	W	H	ROLLO ROLL
0018989	21401-999	7,2	4	300 mt
0018739	21402-999	8,9	5	300 mt
0009872	21403-999	11,6	7	200 mt

Consultar otras medidas disponibles bajo pedido.
Other sizes available upon request.

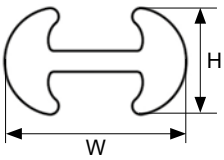

PERFIL TAPAGRAPAS FOAM DOBLE VIVO 5040/ *5040 FOAM STAPLE PROFILE WITH DOUBLE-PIPING*

REF.	REF. OKE	W	H	ROLLO ROLL
0018659	5040-050	11,5	5	200 mt

Consultar otras medidas disponibles bajo pedido.
Other sizes available upon request.

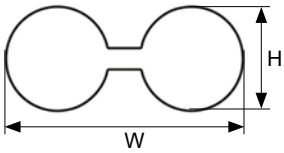

PERFIL MACHO FORMA CUÑA 3604/ *3604 MALE WEDGE-SHAPED PROFILE*

REF.	REF. OKE	L	W	H	LONGITUD TST NWF LENGTH	CAJA/ROLLO BOX /ROLL
0020288	36420-000	1200	5,4	4,5	20 mm	300 ud
0018593	36415-999	Rollo	5,4	4,5	15 mm	600 mt

4

PERFIL HEMBRA CLIP/ *FEMALE CLIP PROFILE*

REF.	REF. OKE	L	W	H	CAJA BOX	PRECORTES CUT-INS
0018591	2040-000	1200	17	8,9	100 ud	No
0018592	2040-000C*	1200	17	8,9	100 ud	Si/Yes
0020190	2041-000	1200	16,9	9,2	150 ud	No

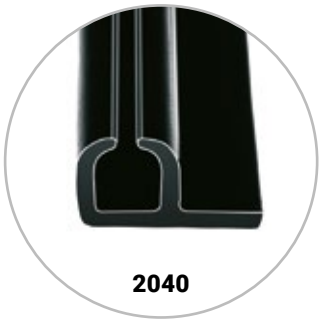

2040

2041

Perfil de anclaje de las REF. 3604 y 3694.
*Esta referencia no es standard. Consultar disponibilidad.
Consultar otras medidas disponibles bajo pedido.
Anchor profile for REF. 3604 and 3694.
**Not a standard reference. Check availability.*
Other sizes available upon request.

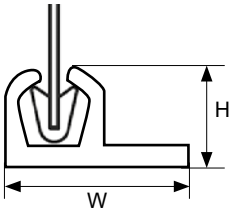

CLIPFIX 4370

REF.	REF. OKE	FORMATO FORMAT	L	W	H	CAJA BOX
0020111	4370-036	Suelto/Single	-	30	-	5000 ud
0019076	4370-032	Tiras/Strips	400	46	13,6	120 ud
0018974	4370-033	Tiras/Strips	800	46	13,6	40 ud
0019075	4370-034	Tiras/Strips	1200	46	13,6	40 ud

Perfil clip para anclar los perfiles macho 3604 o 3694.
Consultar otras medidas disponibles bajo pedido.
Clip profile for anchoring the 3604 or 3694 male profiles.
Other sizes available upon request.

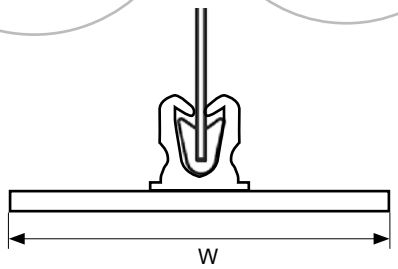

PERFIL MACHO TIE DOWN 2781/ *2781 MALE TIE DOWN PROFILE*

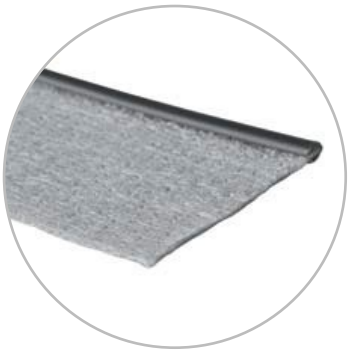

REF.	REF. OKE	W	H	LONGITUD TST NWF LENGTH	ROLLO ROLL
132300209	2781-915	5,2	4	15 mm	200 mt
100133	2781-920	5,2	4	20 mm	400 mt
414214215	2781-925	5,2	4	25 mm	400 mt
100196	2781-940	5,2	4	40 mm	200 mt
100134	2781-960	5,2	4	60 mm	100 mt

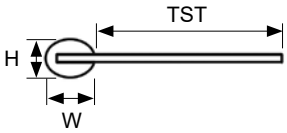

PERFIL HEMBRA CLIP 2835/ *2835 FEMALE CLIP PROFILE*

REF.	REF. OKE	L	W	H	CAJA BOX
100039	2835-120	1200	8,8	8,9	150 ud

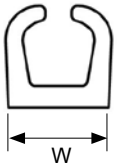

PERFIL MACHO FORMA GARFIO 2023/ *2023 MALE HOOK PROFILE*

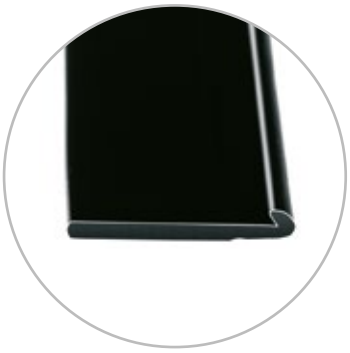

REF.	REF. OKE	W	H	ROLLO ROLL
0018655	23155-999	15,5	2,9	500 mt
0018589	23115-999	11,5	1,8	500 mt
0018590	23125-999	12,5	1,8	500 mt

Consultar otras medidas disponibles bajo pedido.
Other sizes available upon request.

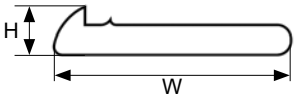

PERFIL HEMBRA CLIP 2271/ *2271 FEMALE CLIP PROFILE*

REF.	REF. OKE	L	W	H	CAJA BOX
0018653	2271-000	1200	18	4,6	250 ud

Perfil de anclaje individual de las REF.2023.
Consultar otras medidas disponibles bajo pedido.
Individual anchor profile for REF. 2023.
Other sizes available upon request.

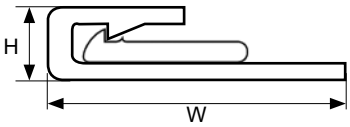

PERFIL HEMBRA CLIP DOBLE 2023/ *2023 FEMALE DOUBLE CLIP PROFILE*

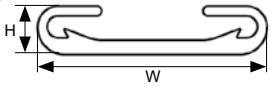

REF.	REF. OKE	L	W	H	TST NWF	CAJA BOX
0020970	20238-L000	2000	34	8,8	No	50 ud
0017795	20235-M400	1200	28,5	6	Si/Yes	50 ud
0018816	20233-S300*	1200	28,5	5,6	Si/Yes	50 ud
0018588	2023-S400	1200	28,5	5,6	Si/Yes	50 ud

Perfil de anclaje doble con o sin TST de las REF.2023.
Perfiles 2023-M400 y 2023-S400 con precortes para formas curvas
*Esta referencia no es standard. Consultar disponibilidad.
Consultar otras medidas disponibles bajo pedido.
Double anchor profile with or without NWF for REF. 2023.
Profiles 2023-M400 and 2023-S400 have cut-ins for curved shapes.
**Not a standard reference. Check availability.*
Other sizes available upon request.

4

PERFIL MACHO FORMA GARFIO 2371/ *2371 MALE HOOK PROFILE*

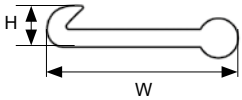

REF.	REF. OKE	L	W	H	CAJA/ROLLO BOX/ROLL
0020291	2371-000*	1200	10,6	2,3	500 ud

*Esta referencia no es standard. Consultar disponibilidad.
Consultar otras medidas disponibles bajo pedido.
**Not a standard reference. Check availability.*
Other sizes available upon request.

PERFIL HEMBRA CLIP DOBLE 3012/ *3012 FEMALE DOUBLE CLIP PROFILE*

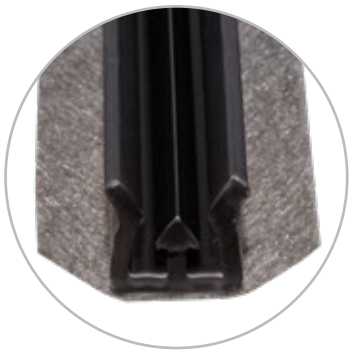

REF.	REF. OKE	L	W	H	TST NWF	CAJA BOX
0020289	3012-000	1200	31	13	30mm	75 ud

Perfil de anclaje de la REF. 2371.
Consultar otras medidas disponibles bajo pedido.
Anchor profile for REF. 2371.
Other sizes available upon request.

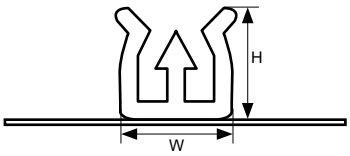

PERFIL RETENEDOR CON TST/ *FLUTING PROFILE WITH NWF*

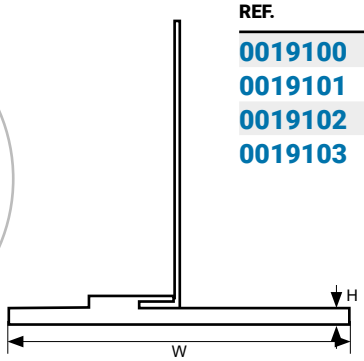

REF.	REF. OKE	L	W	H	TST NWF	CAJA BOX
0019100	27856-046	1200	40	2	45 mm	75 ud
0019101	2785-063	1200	40	2	63 mm	75 ud
0019102	27856-093	1200	40	2	93 mm	75 ud
0019103	2792-601	1200	60	1,5	120 mm	60 ud

Consultar otras medidas disponibles bajo pedido.
Other sizes available upon request.

LAZOS POLIAMIDA PARA FALSO CAPITONÉ/ *POLYAMIDE TUFTING SINGLE LOOPS*

REF.	REF. OKE	L	BOLSA BAG
0002569	6301-060	60	1000 ud
0018966	6301-070	70	1000 ud
0021212	6301-080	80	1000 ud
0016652	6301-100	100	1000 ud
100126	6301-110	110	1000 ud
0018564	6301-120	120	1000 ud
0018575	6301-140	140	1000 ud
0018766	6301-150	150	1000 ud
0018576	6301-160	160	1000 ud
0020009	6301-180*	180	1000 ud
0018577	6301-190*	190	1000 ud

*Esta referencia no es standard. Consultar disponibilidad.
Consultar otras medidas disponibles bajo pedido.
**Not a standard reference. Check availability.*
Other sizes available upon request.

4

CONTRABOTÓN 30 MM CON GANCHO
30MM COUNTER-BUTTON WITH HOOK

REF.	ACABADO FINISH	
0018063	Blanco/White	1000

CONTRAPLACA QUICK/ *QUICK COUNTER PLATE*

REF.	ACABADO FINISH	
0018531	Blanco/White	100

CONTRABOTÓN QUICK
QUICK COUNTER-BUTTON

REF.	ACABADO FINISH	
0017973	Blanco/White	100

TOPE LAZO 6251-000 OKE
6251-000 OKE TUFTING TOGGLE

REF.	ACABADO FINISH	
0018431	Marrón/Brown	5000

CONTRABOTÓN OKE/ *OKE SPLIT BUTTON*

REF.	REF. OKE	Ø	COLOR	
0019124	6254-182	18	Marrón/Brown	2000
0019196	6254-271	27	Blanco/White	1000

ARANDELA CONTRABOTÓN
COUNTER-BUTTON WASHER

REF.	ACABADO FINISH	
0019142	Negro/Black	100

MARCADORES DE PUNTO PARA FALSO CAPITONÉ/ *TUFTING TAPE MARKERS*

REF.	REF. OKE	PESTAÑA FLANGE	L	BOLSA BAG
0004760	6370-030*	Corta/Larga/Short/Long	30	1000 ud
0022264	6370-035*	Corta/Larga/Short/Long	35	1000 ud
0018767	6370-050	Corta/Larga/Short/Long	50	1000 ud
0020229	6370-060	Corta/Larga/Short/Long	60	1000 ud
0018688	6370-080	Corta/Larga/Short/Long	80	1000 ud
0018658	6370-100	Corta/Larga/Short/Long	100	1000 ud
0018768	6370-120	Corta/Larga/Short/Long	120	1000 ud
0022188	6370-130*	Corta/Larga/Short/Long	130	1000 ud
0019119	6370-140*	Corta/Larga/Short/Long	140	1000 ud
0021104	6370-150*	Corta/Larga/Short/Long	150	1000 ud
0019497	6370-160*	Corta/Larga/Short/Long	160	1000 ud
0020230	6370-180*	Corta/Larga/Short/Long	180	1000 ud
0016669	6370-190*	Corta/Larga/Short/Long	190	1000 ud
414271504	6370-210	Corta/Larga/Short/Long	210	1000 ud

REF.	REF. OKE	PESTAÑA FLANGE	L	BOLSA BAG
0021146	6375-020*	Larga/Larga/Long/Long	20	1000 ud
0018581	6375-030	Larga/Larga/Long/Long	30	1000 ud
0021129	6375-035*	Larga/Larga/Long/Long	35	1000 ud
0019495	6375-040	Larga/Larga/Long/Long	40	1000 ud
0019944	6375-050	Larga/Larga/Long/Long	50	1000 ud
0019496	6375-060	Larga/Larga/Long/Long	60	1000 ud
0020595	6375-080	Larga/Larga/Long/Long	80	1000 ud
0020685	6375-090	Larga/Larga/Long/Long	90	1000 ud
0018769	6375-100	Larga/Larga/Long/Long	100	1000 ud
0017969	6375-120	Larga/Larga/Long/Long	120	1000 ud
0018559	6375-140	Larga/Larga/Long/Long	140	1000 ud
0018770	6375-150	Larga/Larga/Long/Long	150	1000 ud
0018771	6375-160*	Larga/Larga/Long/Long	160	1000 ud
0018772	6375-180*	Larga/Larga/Long/Long	180	1000 ud
0019544	6375-200*	Larga/Larga/Long/Long	200	1000 ud
0019545	6375-220*	Larga/Larga/Long/Long	220	1000 ud

*Esta referencia no es standard. Consultar disponibilidad.
Consultar otras medidas disponibles bajo pedido.
**Not a standard reference. Check availability.*
Other sizes available upon request.

6370

6375

ARANDELA PLÁSTICO/ *PLASTIC WASHER*

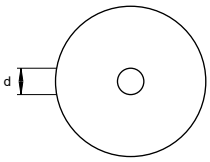

REF.	DIAMETRO EXTERIOR (D) OUTER DIAMETER (D)	DIAMETRO INTERIOR (d) INNER DIAMETER (d)	GROSOR (S) THICKNESS	ACABADO FINISH
0020634	28 mm	8	3	Liso negro/Smooth black
0018657	32 mm	8	2	Liso negro/Smooth black

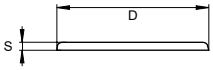

RETAINER STRIP PARA FALSO CAPITONÉ
TUFTING RETAINER STRIP

REF.	REF. OKE	LONGITUD TST NWF LENGTH	CAJA BOX
0022032	3604-100	145	1500 ud
0022168	3604-102	195	1000 ud

Colocación manual punto por punto
Consultar otras medidas disponibles bajo pedido.
Manual point-by-point placement.
Other sizes available upon request.

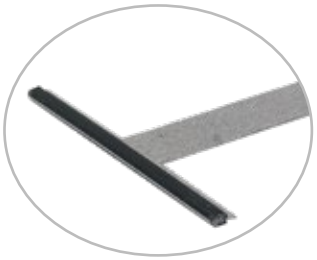

TUFTING MULTIUSOS PARA FALSO CAPITONÉ
MULTI-PURPOSE TUFTING SINGLE STRIP

REF.	REF. OKE	ANCHO PESTAÑA (W) FLANGE WIDTH (W)	LONGITUD TST NWF LENGTH	BOLSA BAG
0020872	27840-180	40	180	5000 ud
0018889	27860-180*	60	180	5000 ud

Colocación fácil mediante el uso del sable.
Multiuso. Apto tanto para cojines como almohadas.
*Esta referencia no es standard. Consultar disponibilidad.
Consultar otras medidas disponibles bajo pedido.
Easy to position using the tufting tool.
Multi-purpose. Suitable for both cushions and pillows.
**Not a standard reference. Check availability.*
Other sizes available upon request.

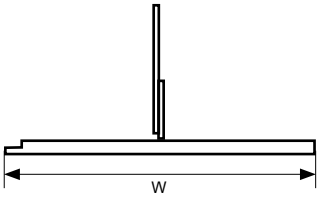

TACHUELAS PLANAS HIERRO/ *FLAT IRON STUDS*

DIAMETRO DIAMETER	UD. ENVASE PACKAGE UNITS	DIAMETRO DIAMETER	UD. ENVASE PACKAGE UNITS
6 Ø	1.000	14 Ø	100
6,5 Ø	1.000	16 Ø	100
7,5 Ø	1.000	18 Ø	100
8 Ø	1.000	20 Ø	100
9 Ø	1.000	22 Ø	100
9,5 Ø	1.000	26 Ø	100
10 Ø	1.000	28 Ø	100
11 Ø	1.000	30 Ø	100
12 Ø	1.000		

Fabricadas en U.E.
Colores estandar:
-Latonado (oro)
-Niquelado (plata)
-Bronceado
-Renacimiento
Otros acabados o tipos de tachuelas disponibles bajo petición.
(Ver carta de colores y formas en página siguiente)

Made in the EU.
Standard colours:
-plated (gold)
-plated (silver)
-Bronze
-Renaissance
Other finishes and types of studs are available upon request.
(Check colour and shape chart on next page)

TIRA FALSA (TAPIPON)/ *NAIL STRIP (TAPIPON)*

DIAMETRO DIAMETER	UD. ENVASE PACKAGE UNITS
9,5 Ø	250 mts
11 Ø	250 mts
16 Ø	125 mts
20 Ø	100 mts

Cada caja de tira falsa incluye las tachuelas correspondientes, en el mismo acabado, para su colocación.
Descripcion:
Tiras decorativas de 1 mt de longitud que simulan tachuelas colocadas en linea.
Colores disponibles:
-Latonado.
-Niquelado.
-Bronceado (oro viejo).
-Renacimiento.
Otros acabados disponibles bajo petición. Consultar.

Each nail strips box includes the corresponding studs, in the same finish.
Description:
Decorative 1m strips that simulate studs placed in line.
Available colours:
-Brass
-Nickel
-plated (old gold)
-Renaissance.
Other finishes available upon request.

FORNITURA TAPICERO PARA COSER
UPHOLSTERY SEW-ON WIRELOOP

Nº
14
16
18
20
22
24
28
32
36

*Consultar otros modelos de fornituras disponibles.
**Check other available upholstery wireloop models.*

FORNITURA TAPICERO PARA CLAVAR
UPHOLSTERY NAIL

Nº
14
16
18
20
22
24
28

*Consultar otros modelos de fornituras disponibles.
**Check other available upholstery nail models.*

4

COLORES TACHUELAS/ *STUD COLOURS*

	01 Natural finish
	03 French natural st finish
	04 French natural 172 finish
	06 Old gold z finish
	08 Old gold e finish
	09 Oldsilver
	10 Pewter 1 finish
	11 Oxford Finish
	12 Old brass finish
	13 Nickel Finish
	14 Bron ren finish
	15 Dark french natural 7 finish
	16 Oxidized

	17 Old copper finish
	18 Copper Plated
	19 Brass Plated
	20 Old brass spotted s
	21 French natural 5 finish
	22 Pearl grey antique finish
	24 Old nickel
	25 Old gold o finish
	27 Old brass 4 finish
	30 Old gold Spotted brown 2 Finish
	31 Black shiny
	32 Black nickel
	33 Old gold spotted brown 2 finish

	34 Black brown
	35 Old gold spotted it dark finish
	37 Natural 1 finish
	38 Old gold spotted it dark finish
	39 Platinum
	40 Dull black
	41 Pewter 2 finish
	43 Old gold r finish
	44 Black nickel 1 finish
	46 Old gold z 3 finish
	210 White
	210 Brown
	210 Black
	210 Red

*Disponibles bajo petición. Consultar condiciones.
**Available upon request. Please see conditions.*

FORMAS TACHUELAS/ *STUD SHAPES*

	9H
	9HS
	20H
	190D
	500D
	501F
	504-0
	506A
	506N
	506U
	507D

	508A
	547A
	547X
	548W
	549M
	550S
	564N
	1191A
	1193A
	1497
	1499H

	1501H
	1504M
	1505M
	1533
	1560
	5701
	SF2572
	SF2574
	SF2612
	1051
	Indian Head
	Buffalo

*Disponibles bajo petición. Consultar condiciones.
**Available upon request. Please see conditions.*

FITEX (PUNZONADO)/ *FITEX (NEEDLE-PUNCHED)*

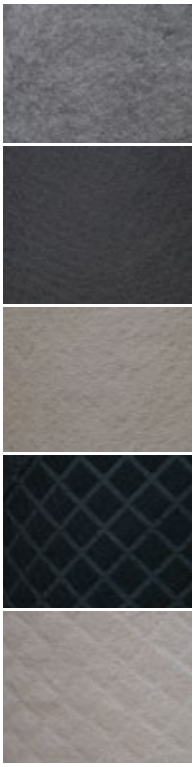

REF.	ANCHO WIDTH	TIPO TYPE	GRAMAJE WEIGHT	COLOR	ROLLO ROLL
140000006	160 cm	T1*	100 gr/m2	Negro/Black	200 mts
140000012	160 cm	T1*	100 gr/m2	Beige	200 mts
140000005	160 cm	T1*	100 gr/m2	Gris/Grey	200 mts
416302524	160 cm	T1*	120 gr/m2	Negro/Black	150 mts
414290212	160 cm	T1*	120 gr/m2	Beige	150 mts
140000011	160 cm	T1*	120 gr/m2	Gris/Grey	150 mts
140000016	160 cm	G1*	120 gr/m2	Negro/Black	100 mts
140000017	160 cm	G1*	120 gr/m2	Beige	100 mts

*T1= Termosellado a una cara.
*T2= Termosellado por las dos caras.
*G1= Gofrado (con dibujo) a una cara.

**T1= Heat-sealed on one side.*
**T2= Heat-sealed on both sides.*
**G1= Embossed (with pattern) on one side.*

Tejido sin tejer resultante del proceso de punzonado y termofijado de distintas fibras sintéticas.
Los principales sectores donde se usa este tipo de tejidos son:
-Fabricantes de muebles y colchones.
-Componentes de automoción y caravanas.
-Usos agrícolas.
-Higiene y salud.
-Construcción.
Se puede producir en una amplia gama de pesos (desde 70 gr/m2 hasta 250 gr/m2) y composiciones para conseguir adecuarse al uso deseado.

Non-woven fabric produced by needle punching and heat setting different synthetic fibres.
The main sectors where this type of fabric is used are:
-Furniture and mattress manufacturers.
-Automotive and caravan components.
-Agricultural uses.
-Hygiene and health.
-Construction.
This can be produced in a wide range of weights (from 70 gr/m2 to 250 gr/m2) and compositions for the desired use.

TST (TNT)/ *NWF*

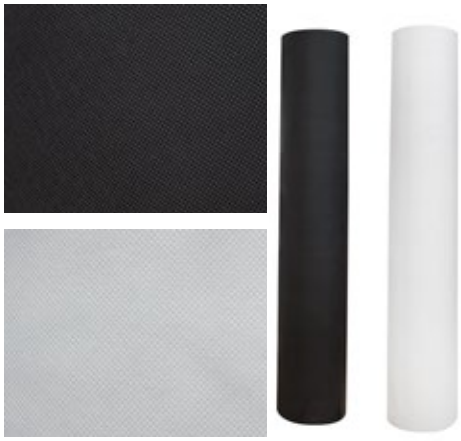

REF.	ANCHO WIDTH	TIPO TYPE	GRAMAJE WEIGHT	COLOR	ROLLO ROLL
416372504	80 cm	A	70 gr/m2	Negro/Black	250 mts
416308204	90 cm	A	70 gr/m2	Negro/Black	250 mts
416335007	100 cm	A	70 gr/m2	Negro/Black	250 mts
416301208	110 cm	A	70 gr/m2	Negro/Black	250 mts
0012425	120 cm	A	60 gr/m2	Negro/Black	250 mts
414237715	160 cm	A	50 gr/m2	Blanco/White	250 mts
416336301	160 cm	A	60 gr/m2	Blanco/White	250 mts
416307104	160 cm	A	60 gr/m2	Negro/Black	250 mts

Tejido sin tejer fabricado a partir de polímeros de polipropileno (PP).
Mediante un proceso de enlazado (spunbonded) y presión, se obtiene una superficie textil blanda y muy resistente.
Dentro de sus multiples usos se encuentran:
-Tapizado o recubrimiento de los bajos de muebles (sofás, sillas, canapés...).
-Manteleria para restauración.
-Enfundado de almohadas.
-Usos sanitarios.

Non-woven fabric made from polypropylene polymers (PP).
This soft and highly resistant textile surface is obtained through a process of spunbonding and pressing.
Among its many uses are:
-Upholstery or covering of furniture bases (sofas, chairs, bed frames...).
-Table linen for catering.
-Sheathing of pillows.
-Sanitary uses.

VELOUR FOAMIZADO/ *FOAM VELOUR*

REF.	ANCHO WIDTH	COLOR	GROSOR ESPUMA FOAM THICKNESS	ROLLO ROLL
408000306	160 cm	Blanco/White	2 mm	80 mts
429014304	160 cm	Gris/Grey	2 mm	80 mts
429070704	160 cm	Marrón/Brown	2 mm	80 mts
429012404	160 cm	Negro/Black	2 mm	80 mts
408031404	160 cm	Blanco/White	10 mm	40 mts

*Posibilidad de ignifugar y de fabricar en otros grosores o colores. Consultar.
Tela de poliester 100% unida a una capa de espuma de diferentes grosores, a elección del cliente.
También se puede fabricar con espumas auto-extinguibles, para evitar riesgos de incendio. Usada principalmente para tapizar armazones de muebles tapizados desenfundables, o para tapizar interiores o asientos de coches, furgonetas...

**Can be fireproofed or manufactured in other thicknesses or colours.Please enquire.*
100% polyester fabric bonded to a layer of foam of different thicknesses, depending on the customer's needs. It can also be manufactured with self-extinguishing foams to avoid fire hazards.
Mainly used for upholstering furniture frames with removable covers, or for upholstering car interiors or seats, vans...

RAFIA/ *RAFFIA*

REF.	ANCHO WIDTH	ROLLO ROLL	COLOR
401979817	100 cm	1000 mt	Blanco/White

Muy resistente y flexible.
Ideal para forrar armazones o bajos de muebles tapizados.
Highly resistant and flexible.
Ideal for lining upholstered furniture frames or baseboards.

PLÁSTICO CRISTAL/ *GLASS PLASTIC*

Hule de cristal de 0,20 de espesor.
Ideal para proteger los tejidos en reposapies tapizados y evitar daños, roces...
Color transparente. Disponible en diferentes anchos.
0.20 thick glass rubber.
Ideal to protect fabrics on upholstered footrests and prevent damage, chafing...
Transparent colour. Available in different widths.

REF.	ANCHO WIDTH	ROLLO ROLL
404311303	140 cm	50 mt
404373003	37 cm	50 mt
0011041	40 cm	50 mt
0008204	42 cm	50 mt

* Se puede cortar a medida. Consulten condiciones.
** Custom cut to size upon request. See conditions.*

HILO ATAR/ *BINDING THREAD*

Hilo especial para máquina atadora.
Rollos de 2 Kg aprox. (2.000 mt).
Special thread for binging machines.
Rolls of 2kg approx. (2000m).

REF.	COLOR	
425982504	Butano	6

POLVO TALCO/ *TALCUM POWDER*

Ayuda al enfundado de almohadas y cojines.
Pillow and cushion sheathing aid.

REF.	MEDIDA SIZE
477070919	25 Kg

GAVETAS APILABLES/ *STACKING DRAWERS*

Ideales para organizar debidamente el puesto de trabajo.
Ideal to organise the workplace.

REF.	Nº	L	W	H
410325104	51	170	100	80
0001625	52	236	160	130
0009688	53	336	160	130
410325404	54	336	216	155
410325504	56	420	270	175
410325804	58	500	303	200
410325904	59	500	303	300
410326204	60	600	400	300

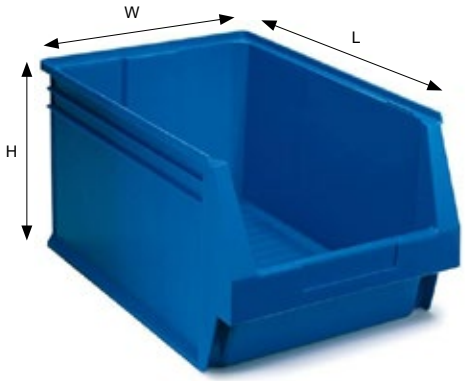

CAJAS PLÁSTICO/ *PLASTIC BOXES*

REF.	L	W	H	COLOR
0001293	500	380	270	Verde/Green
0001691	600	400	250	Roja/Red

CINTA ELÁSTICA/ *ELASTIC TAPE*

REF.	W	COLOR	
0018446	12	Blanco/White	100 mt
0017471	20	Blanco/White	100 mt
0017472	20	Negro/Black	100 mt
0017533	24	Blanco/White	100 mt
0016263	24	Negro/Black	100 mt

ROLLO DE FILM 500MM EXTENSIBLE/ *500MM STRETCH FILM ROLL*

REF.	COLOR	
139602125	Transparente/Transparent	1
477762819	Negro/Black	1

BRIDA NYLON NEGRA/BLANCA/ *BLACK/WHITE NYLON CABLE TIE*

REF.	MEDIDA	
000 5451	2.5x100mm	100
0005452	2.5x200mm	100
0002434	3.6x150mm	100
434202404	3.6x200mm	100
0005947	3.6x300mm	100
0001813	3.6x370mm	100
0005678	4.8x200mm	100
0006279	4.8x250mm	100
434211504	4.8x300mm	100
0005455	4.8x370mm	100
434216104	4.8x430mm	100
0001816	4.8x530mm	100
0006271	7.6x300mm	100
0015517	7.6x450mm	100
0001140	7.6x540mm	100

*Consultar otras medidas y colores.
**Other sizes and colors available on request.*

SOPORTE APLICADOR ROLLO DE FILM/ *FILM ROLL APPLICATOR HOLDER*

REF.	
0013702	1

ROLLO DE FILM EXTENSIBLE 125 MM/ *125MM STRETCH FILM ROLL*

REF.	MANGO HANDLE	
460600103	Si/Yes	1
0012529	No	1

HERRAJE UNIÓN SEMI-CUÑA/ *SEMI-WEDGE JOINT FITTINGS*

REF.	MEDIDA SIZE	ACABADO FINISH	
0014732	Hembra 88mm/Female	Zinc	400
0014731	Macho 88mm/Male	Zinc	400
0003519	Hembra 125mm/Female	Zinc	400
0003520	Macho 125mm/Male	Zinc	400
404138104	Hembra 150mm/Female	Zinc	400
404135104	Macho 150mm/Male	Zinc	400

4

PAR UNIÓN MÓDULOS PLÁSTICO/ *PAIR OF PLASTIC CONNECTOR PLATES*

REF.	ACABADO FINISH	
466170704	Negro/Black	1

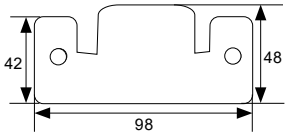

PAR JUNTA METÁLICA UNIÓN MÓDULOS/ *PAIR OF METAL CONNECTOR BRACKETS*

REF.	TALADROS HOLES	ACABADO FINISH	
0012716	2	Zinc	50
434901204	4	Zinc	50

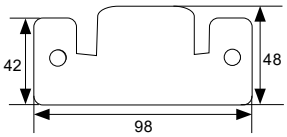

PAR JUNTA UNIÓN MÓDULO/ *PAIR OF CONNECTOR BRACKETS*

REF.	TALADROS HOLES	ACABADO FINISH	
463199904	4	Zinc	160 par

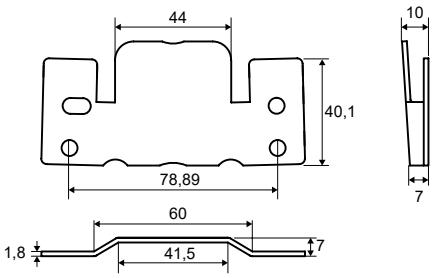

PLACA UNIÓN CANAPÉ PARTIDO/ *SPLIT FRAME JOINT PLATE*

REF.	ACABADO FINISH	
003854	Zincado/Zinc-plated	400

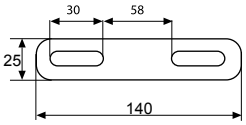

4

PLACA UNIÓN CANAPÉ PARTIDO/ *SPLIT FRAME JOINT PLATE*

REF.	ACABADO FINISH	
0013439	Pulido/Polished	200

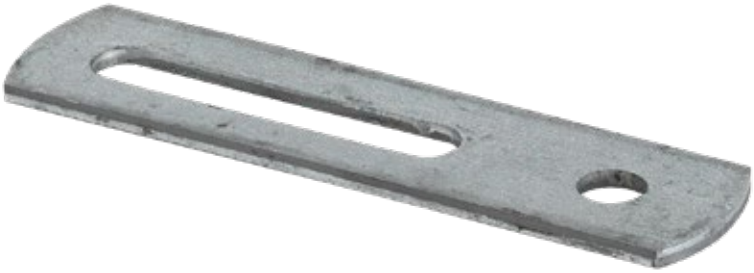

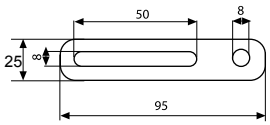

ESCUADRA SOPORTE SOMIER/ *SUPPORT BRACKET FOR BED BASE*

REF.	MEDIDA DIMENSIONS	ACABADO FINISH	
484801904	35 x 45 x 3mm	Zinc	100

JUNTA UNIÓN PVC FLEXIBLE CANAPÉ PARTIDO/ *SPLIT FRAME FLEXIBLE PVC JOINT*

*Otros colores disponibles bajo pedido:
- Blanco.
- Gris.
- Marrón.

Consulten condiciones.
**Other colours available upon request:*
- White.
- Grey.
- Brown.
See conditions.

REF.	MEDIDA DIMENSIONS	ACABADO FINISH	
0015401	3 m	Negro/Black	30

PERFIL RÍGIDO CON FORMA DE "T" CANAPÉ PARTIDO/ *SPLIT FRAME T-SHAPED RIGID PROFILE*

REF.	MEDIDA DIMENSIONS	ACABADO FINISH	
0012418	3 m	Marrón/Brown	1
	3 m	Negro/Black	1
	3 m	Blanco/White	1
	3 m	Gris/Grey	1

*Posibilidad de corte a medida.
**Custom cut to size upon request.*

PERFIL PLÁSTICO BASE CANAPÉ SUELO/ *FLOOR-FRAME BASE PLASTIC PROFILE*

REF.	MEDIDA DIMENSIONS	ROLLO ROLL	ACABADO FINISH
0009872	7 mm	200 m	Beige
0018739	5 mm	300 m	Beige

CANTONERA ADAPTABLE BASE CANAPÉ/ *ADAPTABLE CORNER PIECE FOR BED FRAME BASE*

REF.	ACABADO FINISH	
0012692	Blanco/White	1

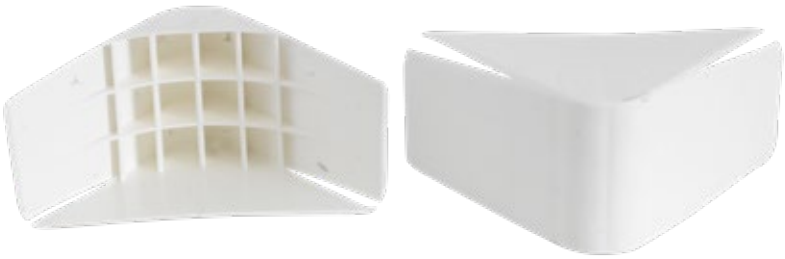

CASQUILLO DE PLÁSTICO UNIÓN
PLASTIC JOINING BUSHING

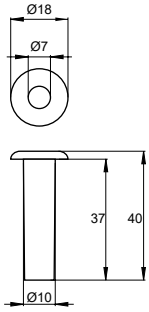

REF.	ACABADO FINISH	
417537904	Blanco/White	1000

UNIÓN MÓDULOS/ *TO JOIN MODULES*

REF.	L
417525524	55 mm
417520124	65 mm
0002807	70 mm

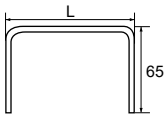

JUEGO DE UNIÓN MÓDULOS CZ 034-1/ *CZ 034-1 MODULE CONNECTING SET*

REF.	ACABADO FINISH	
0014181	Zinc	100

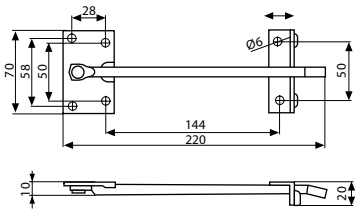

JUEGO DE UNIÓN MÓDULOS CZ 149-A-1/ *CZ 149-A-1 MODULE CONNECTING SET*

REF.	ACABADO FINISH	
0012431	Zinc	100

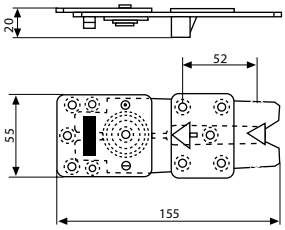

JUEGO DE UNIÓN MÓDULOS CZ 150-1/ *CZ 150-1 MODULE CONNECTING SET*

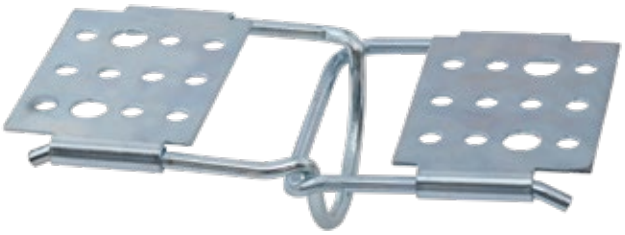

REF.	ACABADO FINISH	
0014188	Zinc	150

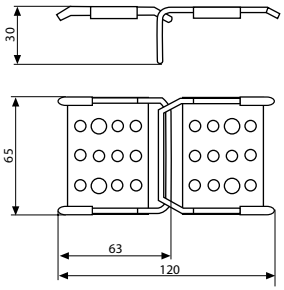

JUEGO UNIÓN MÓDULOS TZ 007-5/ *TZ 007-5 MODULE CONNECTING SET*

REF.	ACABADO FINISH	
0020812	Negro/Black	200

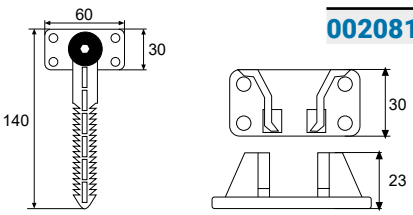

BISAGRA MOD. 207/ *MOD. 207 HINGE*

- Disponible en versión plana o acodada.
- Acabado latonado en stock. Otros, consultar.
- *Flat or angled version available.*
- *Brass finish in stock. Please enquire for other finishes.*

REF.	TIPO TYPE	MEDIDA SIZE	ACABADO FINISH
484801404	Codo/Elbow	40 x 35	Latonado/Brass-plated
0007254	Plana/Flat	40 x 35	Latonado/Brass-plated
484800114	Codo/Elbow	50 x 40	Latonado/Brass-plated
-	Plana/Flat	50 x 40	Latonado/Brass-plated
484801204	Codo/Elbow	60 x 40	Latonado/Brass-plated
0007255	Plana/Flat	60 x 40	Latonado/Brass-plated
-	Codo/Elbow	70 x 50	Latonado/Brass-plated
0003029	Plana/Flat	70 x 50	Latonado/Brass-plated

4

BISAGRA MOD. 5005/ *MOD. 5005 HINGE*

- Disponible en color cincado. Otros consultar.
- *Available in zinc-plated colour. Please enquire for other finishes.*

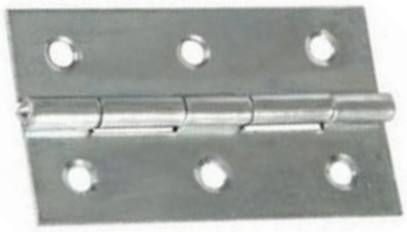

REF.	MEDIDA SIZE
0015287	30 x 19
-	35 x 22
0001399	40 x 25
0003537	50 x 30
0003030	60 x 35
0003031	70 x 40
484800804	80 x 45
-	90 x 50
0001398	100 x 50

BISAGRA RAMAL/ *STRAP HINGE*

- Disponible en acabado cincado. Otros consultar.
- *Available in zinc-plated finish. Please enquire for other finishes.*

REF.	MEDIDA SIZE
-	25 x 28
0001396	25 x 50
31040000024	25 x 64
-	25 x 75
0003028	25 x 85
0001397	25 x 100

BISAGRA PIANO/ *PIANO HINGE*

- Disponible en acabados niquelado y latonado.
- Rollos de 50 mt.
- *Available in nickel-plated and brass-plated finishes.*
- *50m rolls.*

REF.	MEDIDA SIZE	ACABADO FINISH	ROLLO ROLL
484800504	32 x 0,7	Latonado/Brass-plated	50 mt
0014452	32 x 0,7	Niquelado/Nickel-plated	50 mt

BISAGRA AH 001-1/ *AH 001-1 HINGE*

REF.	MEDIDA SIZE	ACABADO FINISH
0014295	110 x 55	Cincado/Zinc-plated

BISAGRA AH 024-1/ *AH 024-1 HINGE*

REF.	MEDIDA SIZE	ACABADO FINISH
448445108	25 x 200	Sin baño/Unfinished
0016544	25 x 200	Cincado/Zinc-plated

BISAGRA CH 009-1/ *CH 009-1 HINGE*

REF.	MEDIDA SIZE	ACABADO FINISH
0015895	46 x 200	Cincado/Zinc-plated

BISAGRA CH 031-1/ *CH 031-1 HINGE*

REF.	MEDIDA SIZE	ACABADO FINISH
0014123	46 x 246	Cincado/Zinc-plated

BLOQUE RECTANGULAR NEODIMIO/ *NEODYMIUM RECTANGULAR BLOCK*

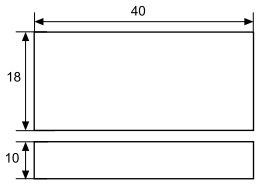

REF.	ACABADO FINISH	
0003878	Niquel	1

DISCO CON AVELLANADO/ *COUNTERSUNK DISC*

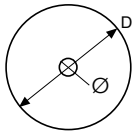

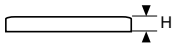

REF.	D	H	Ø	
417210216	20	3	3 mm	1
401777612	16	4	6 mm	

DISCO NEODIMIO/ *NEODYMIUM DISC*

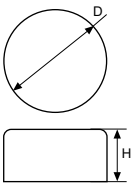

REF.	D	H	ACABADO FINISH	
0008046	45mm	10mm	Niquel	1
0008543	15mm	10mm	Niquel	1
0008064	22mm	10mm	Niquel	1
0009506	20mm	5mm	Niquel	1
0017897	12mm	1,5mm	Niquel	1
0017311	12mm	5mm	Niquel	1
0009506	20mm	5mm	Niquel	1
0011267	7mm	3mm	Niquel	1
0012437	10mm	5mm	Niquel	1
0012945	10mm	10mm	Niquel	1

POMO SCALLOP M-8/ *M-8 SCALLOP KNOB*

REF.	MEDIDA (H) SIZE	ACABADO FINISH	
0003878	60 mm	Negro/Black	1
0011439	90 mm	Negro/Black	1

*Fabricación propia, consultar medidas.
**Manufactured in-house, please enquire.*

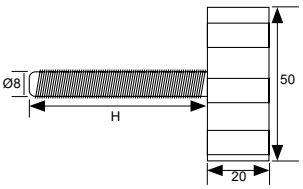

IMÁN CON CARCASA/ *MAGNET WITH HOUSING*

REF.	MEDIDA (D) SIZE	ESPARRAGO STUD	ACABADO FINISH	
0014570	63 mm	M-8	Zinc	1

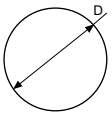

LÁMPARA LED FLEXIBLE GRIS PLATA/ *SILVER GREY FLEXIBLE LED LAMP*

REF.
0015880

14 leds e interruptor.
With 14 LEDs and switch.

BASE 2 ENTRADAS USB
2-USB-INPUT BASE

*No incluye transformador.
**Transformer not included.*

REF.
0021396

TRANSFORMADOR CON BASE 4 ENTRADAS
4-INPUT TRANSFORMER WITH BASE

Permite conectar hasta 4 accesorios distintos en un mismo transformador.
APTO PARA FLEXO LED Y BASE USB.
Up to 4 different accessories can be connected to the same transformer.
SUITABLE FOR LED LAMP AND USB BASE.

REF.
0021408

BASE SM 636 USB/ *SM 636 USB DOCK*

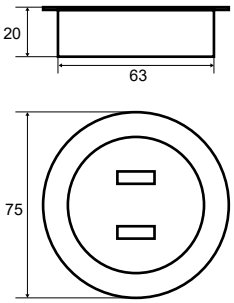

REF.	ACABADO FINISH	
138300285	Negro/Black	1

CARGADOR INALÁMBRICO SM 637/ *SM 637 WIRELESS CHARGER*

REF.	ACABADO FINISH	
138300286	Negro/Black	1

PLETINA LED TÁCTIL/ *TOUCH LED PANEL*

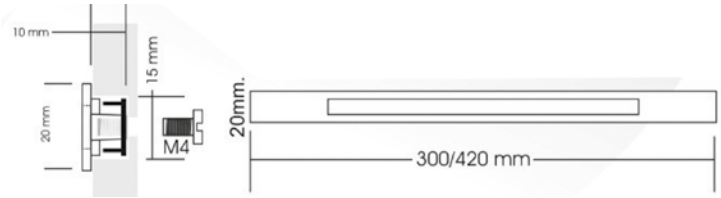

Aplique Led SERIE NOA para empotrar.
Fabricado en acero inoxidable brillo, incorpora en su interior de 12 a 42 Led SMD configurados en línea (según modelo).
Alimentados a baja tensión 12 Vcc. y un consumo muy reducido. No emite calor.
APLICACIÓN
Elementos de mobiliario (camas, armarios, estantes, vitrinas, etc..).
SENSOR DE ENCENDIDO
Con este sistema se facilita la instalación de forma que cada aplique se conecta directamente al transformador sin necesidad de ningún cableado adicional para colocar interruptores. Se pueden conectar tantos equipos como capacidad del transformador. Es conveniente un interruptor adicional en primario.

Made of gloss stainless steel, it incorporates 12 to 42 SMD LEDs arranged in line (depending on the model).
Powered at low voltage 12 V DC. These consume minimal energy and do not emit heat.
APPLICATION
Furniture elements (beds, wardrobes, shelves, display cabinets, etc.).
SWITCH-ON SENSOR
This system simplifies installation by enabling each appliance to be connected directly to the transformer without the need for any additional wiring to fit switches. The number of devices that can be connected depends on the capacity of the transformer.
Please note that an additional primary switch is desirable.

REF.	COLOR LED LED COLOUR	ACABADO FINISH	ALIMENTACIÓN POWER	mA.	V.	W.
0013017	Blanco frío/Cool white	INOX. BRILLO/Stainless steel Glossy	Alimentador externo 12 Vcc External 12V DC power supply	80 mA	12 V.	1 W

NUEVO INTERRUPTOR ELECTRÓNICO
Nueva electrónica para el encendido y apagado de nuestros equipos de led a 12vcc.
Desarrollada para evitar la instalación de interruptores y su cableado.
Cada equipo incorpora su propia electrónica. (LD600/XXX/S)
Se activan/desactivan al poner la mano delante del sensor (no necesita contacto físico)

NEW ELECTRONIC SWITCH
New electronics to switch our 12V DC LED equipment on and off.
Developed to avoid installing switches and wiring.
Each unit incorporates its own electronics. (LD600/XXX/S)
Activated/deactivated by placing your hand in front of the sensor (no physical contact required).

PLACA ACCESORIO EMBELLECEDOR CROMADO/ *CHROMED ACCESSORY TRIM PLATE*

REF.
0014576

BASE CON 3 ENCHUFES, EXTRAÍBLE PARA SOFÁS/ *3-SOCKETS PULL-OUT BASE FOR SOFAS*

3 clavijas Schuko + 2 USB
3 Schuko + 2 USB plugs

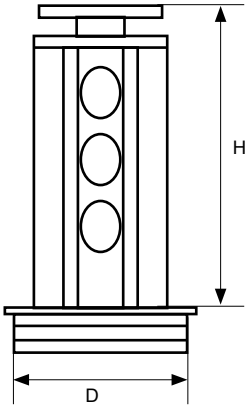

REF.	SCHUKO	USB	D	H
0018268	•	•	85	275

SISTEMA DE AUDIO PARA SOFÁS REF. SM 609/ *AUDIO SYSTEM FOR SOFAS REF. SM 609*

REF.

0019025

CARACTERÍSTICAS TÉCNICAS
Versión 2.1 CH. Subwoofer
Función USB
Función Bluetooth
Clavija entrada auxiliar
Control táctil
Display iluminación LED
TECHNICAL FEATURES
2.1 CH version Subwoofer
USB function
Bluetooth function
Auxiliary input jack
Touch control
LED lighting display

SISTEMA DE AUDIO PARA SOFÁS REF. SM 602 B/ *AUDIO SYSTEM FOR SOFAS REF. SM 602 B*

REF.

0026098

CARACTERÍSTICAS TÉCNICAS
Versión 2.1 CH. Subwoofer
Función USB
Función Bluetooth
Clavija entrada auxiliar
TECHNICAL FEATURES
2.1 CH version Subwoofer
USB function
Bluetooth function
Auxiliary input jack

SISTEMA DE AUDIO PARA SOFÁS REF. SM 603/ *AUDIO SYSTEM FOR SOFAS REF. SM 603*

REF.

0021378

CARACTERÍSTICAS TÉCNICAS
Versión 2.1 CH. Subwoofer
Función USB
Función Bluetooth
Clavija entrada auxiliar
Clavija soporte IPOR/IPAD/IPHONE
TECHNICAL FEATURES
2.1 CH version Subwoofer
USB function
Bluetooth function
Auxiliary input jack
IPOR/IPAD/IPHONE support socket

AGUJAS PARA MARCADORES DE PUNTO/ *TUFTING MARKER NEEDLES*

REF.	REF. OKE	
100089	6440-000	1 ud

PISTOLA PARA MARCADORES PUNTO/ *MARKER GUN*

REF.	REF. OKE	L	
401213504	350-1085	320mm	1

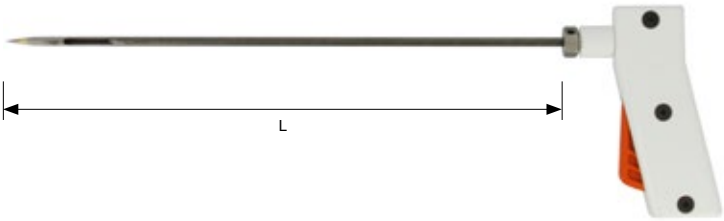

SABLE PARA APLICACIÓN TUFTING/ *SINGLE TUFTING TOOL*

REF.	REF. OKE	ANCHO PESTAÑA (W) FLANGE WIDTH	BOLSA BAG
0018680	6448-000	40	1 ud
0018417	6449-000	60	1 ud

El sable se suministra sin tope de profundidad. Si lo desea, puede solicitar este accesorio, indicando la referencia del mismo (6448-100).
This tool is supplied without the depth stop.
This accessory can be ordered specifying its reference number (6448-100).

ACCESORIO TOPE PROFUNDIDAD/ *DEPTH STOP ACCESSORY*

REF.	REF. OKE
414222419	6448-100

MARTILLO TACHUELAS/ *TACK HAMMER*

REF.	Ø	PUNTA TIP
414275712	8/10	Metálica/Metallic
143600325	8	Nylon
414319804	10	Nylon

MÁQUINA FORRAR FORNITURAS
BUTTON COVERING MACHINE

Máquina manual para el forrado de botones o fornituras mediante sus moldes correspondientes.
Manual machine for the lining of buttons or trimmings using the corresponding moulds.

MOLDE FORNITURAS
BUTTONS DIE AND CUTTERS

Útiles necesarios para el forrado con la máquina manual.
Números disponibles: 14, 16, 18, 20, 22, 24, 28, 32 y 36.
*Consultar otros modelos de moldes disponibles.
Tools required for the manual button covering machine.
Available numbers: 14, 16, 18, 20, 22, 24, 28, 32 and 36.
**Check other available models.*

PISTOLA TERMOENCOLADORA
HOT GLUE GUN

REF.	
30410007000	1

CARACTERÍSTICAS:
-Voltaje: 230v-50hz
-Potencia: 55w
-Tiempo calentamiento: 3-5 Min.
-Flujo pegamento: 8-12 Gr
FEATURES:
-Voltage: 230V-50Hz.
Power: 55W.
-Warm-up time: 3-5 min.
-Glue flow: 8-12 g.

PISTOLA SILICONA STANLEY GR-100
STANLEY GR-100 SILICONE GUN

REF.	
0020101	1

CARACTERÍSTICAS:
-Voltaje: 220-240 v
-Potencia: 100 a 200w
-Tiempo calentamiento: 60 segundos
FEATURES:
-Voltage: 220- 240V.
-Power: 100-200W
-Warm-up time: 60 seconds.

SILICONA/ *SILICONE*

REF.	COLOR	MEDIDA SIZE	
437623210	Transparente/Transparent	290 mm	5-20 Kg
437626010	Amarilla/Yellow	290 mm	20 Kg

CÚTER LC-303 ABS INOX
LC-303 ABS AND STAINLESS STEEL CUTTER

REF.	MEDIDA SIZE	
466033304	9 mm	1

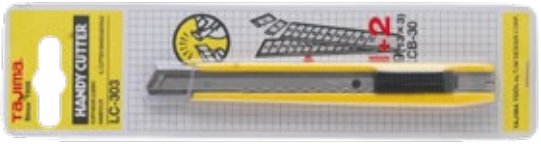

CÚTER LC-501 ABS CON RULETA
LC-501 ABS CUTTER WITH DIAL BLADE LOCK

REF.	MEDIDA SIZE	
466012904	18 mm	1

CÚTER LC-500 ABS AUTOLOCK
LC-500 ABS AUTO LOCK CUTTER

REF.	MEDIDA SIZE	
466035004	18 mm	1

PAQUETES HOJAS DE RECAMBIO CÚTER
SPARE CUTTER BLADES PACKS

REF.	MEDIDA SIZE	
466036304	9 mm LCB30	10
466030504	18 mm LCB50	10
466099904	18 mm LCB50	50

AFILADOR FISKARS PARA TIJERAS/ *FISKARS SCISSORS SHARPENER*

REF.	
466900304	1

TIJERA CONFECCIÓN PROFESIONAL FISKARS M/NARANJA
FISKARS PROFESSIONAL ORANGE-HANDLED DRESSMAKING SCISSORS

REF.	MEDIDA SIZE	
466909724	21 Cm	1
466900104	25 Cm	1
0005696	27 Cm	1

TIJERA CONFECCIÓN PROFESIONAL 3 CLAVELES
3 CLAVELES PROFESSIONAL DRESSMAKING SCISSORS

REF.	MEDIDA SIZE	
0017745	26 Cm	1
427508504	30 Cm	1

TIJERA COSTURA FISKARS/ *FISKARS SEWING SCISSORS*

REF.	L	
0003772	130 mm	1
0003325	170 mm	1

TIJERA CORTAHILOS/ *THREAD TRIMMER*

Ideales para cortar hilos deshilachados o descoser puntos y dobladillos.
Para diestros y zurdos.
Ideal for cutting frayed threads or unpicking stitches and hems.
For right-handed and left-handed people.

REF.	
0004206	1

TIJERA SASTRE 880 PALMERA/ *PALMERA 880 TAILOR'S SCISSORS*

REF.	MEDIDA SIZE	
30900009226	8"	1
30900009234	9"	1
30900009242	10"	1
30900009251	12"	1

TIJERA ACERO INOXIDABLE ESPECIAL PARA CORTAR PIEL
STAINLESS STEEL SCISSORS FOR CUTTING LEATHER

REF.	
0015864	1

GUANTE 5 DEDOS ACERO INOXIDABLE/ *STAINLESS STEEL 5 FINGER GLOVE*

REF.	COLOR PUÑO CUFF COLOUR	TALLA SIZE	
0022048	Nº 0 Marrón/Brown	XXS	1
	Nº 1 Verde/Green	XS	1
	Nº 2 Blanco/White	S	1
	Nº 3 Rojo/Red	M	1
	Nº 4 Azul/Blue	L	1
	Nº 5 Amarillo/Yellow	XL	1

TENAZA TAPICERO-ZAPATERO PARA PIEL/ *LEATHER UPHOLSTERY AND SHOE MAKING PLIERS*

REF.	
0016262	1

TENAZA TAPICERO SACAGRAPAS/ *UPHOLSTERY PINCERS*

REF.	L	
412403617	150	1
412408017	180	1
512402537	225	1

MÁQUINA PRECINTADORA CON MUELLE
SPRING HAND TAPE DISPENSER

REF.	
400601204	1

MÁQUINA PRECINTADORA
HAND TAPE DISPENSER

REF.	
460600004	1

MÁQUINA PRECINTADORA PROFESIONAL
PROFESSIONAL HAND TAPE DISPENSER

REF.	ANCHO WIDTH	
0008815	50 mm	1
0006633	75 mm	1

ROLLO CINTA ADHESIVA SEÑALIZACIÓN
SIGNALLING TAPE ROLL

REF.	COLOR	
412431203	Amarilla/negro/Yellow/Black	1

ROLLO CINTA MARCADORA/ *MARKER TAPE ROLL*

REF.	COLOR	
460699904	Amarilla/Yellow	1
460699904	Negra/Black	1
460699904	Roja/Red	1

ROLLO PRECINTO/ *PACKAGING TAPE*

REF.	TIPO TYPE	ANCHO WIDTH	METROS METRES	COLOR
0016903	Solvente/Solvent	50	132	Transparente/Transparent
477700203	Solvente/Solvent	50	132	Blanco/White
0019137	Solvente/Solvent	50	132	Marrón/Brown
0015573	Solvente/Solvent	75	132	Transparente/Transparent
0001723	Solvente/Solvent	75	132	Marrón/Brown
0018848	Acrílico/Acrylic	48	125	Transparente/Transparent
457405203	Acrílico/Acrylic	48	125	Blanco/White

MÁQUINA CIERRA BOLSAS PARA CINTA DE 12MM
BAG NECK SEALER TRIMMER FOR 12MM TAPE

REF.	COLOR	
421700004	Azul/Blue	1

CINTA ADHESIVA PARA CERRAR BOLSAS
BAG SEALING TAPE

REF.	COLOR	
402800117	Azul/Blue	1

ROLLO CINTA ADHESIVA 2 CARAS
DOUBLE-SIDED TAPE ROLL

REF.	MEDIDA SIZE	
0005702	25 mm	1
0004195	50 mm	1

CINTA KREPP CARROCERO
KREPP MASKING TAPE

REF.	ANCHO WIDTH	
0012671	12 mm	1
402815503	15 mm	1
402803833	19 mm	1
402865903	25 mm	1
402801303	30 mm	1
402820310	38 mm	1
402843503	50 mm	1
402821903	75 mm	1
0002000	100 mm	1

ROLLO CINTA AISLANTE 20 X 19
20X19 INSULATING TAPE ROLL

COLOR
Negro/Black
Blanco/White
Rojo/Red
Azul/Blue
Verde/Green
Amarillo/Yellow
Gris/Grey

GRAPADORA PARA FIBRA Y TELA
FIBRE AND FABRIC STAPLER

REF.	
472172817	1

GRAPAS BOSTITCH/ *BOSTITCH STAPLES*

REF.	MEDIDA SIZE
419411504	6 mm
0006578	10 mm

MÁQUINA SERRETES/ *TAGGING GUN*

REF.	
477300004	1

SERRETES/ *ATTACHMENTS*

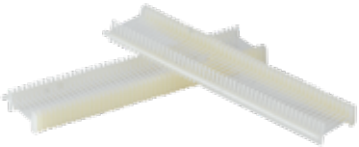

REF.	L	
457202617	15	10000
477300504	35	10000
477301004	50	10000
421721504	225	5000

AGUJAS SERRETES/ *TAGGING GUN NEEDLES*

REF.	
477300104	1

*caja con 5 ud.

TIZA MARCAR JABONCILLO ARCILLA/ *TAYLOR'S CHALK*

REF.	COLOR	
0016631	Rosa/Pink	25
0016632	Blanco/White	25
0016633	Amarillo/Yellow	25
0012688	Azul/Blue	25

ROTULADOR PERMANENTE EDDING 300
EDDING 300 PERMANENT MARKER

*Otros colores disponibles bajo petición
**Other colours available upon request.*

REF.	COLOR	
412002904	Azul/Blue	1
412072804	Negro/Black	1
0007892	Rojo/Red	1

ROTULADOR DECORACIÓN EDDING 750
EDDING 750 DECORATION MARKER

*Otros colores disponibles bajo petición
**Other colours available upon request.*

REF.	COLOR	
0002943	Blanco/White	1

AGUJA RECTA 1 Ó 2 PUNTAS/ *STRAIGHT DOUBLE- OR SINGLE-POINT NEEDLE*

REF.	LARGO LENGTH	PUNTAS POINTS
0008254	150 mm	1
406200604	200 mm	1
406200404	250 mm	1
0006808	200 mm	2
0019136	250 mm	2
0019500	300 mm	2
0018346	350 mm	2
406212404	400 mm	2

AGUJAS CURVAS/ *CURVED NEEDLES*

REF.	L	Nº
0005080	50 mm	2
417513304	55 mm	3
417532804	65 mm	3,5
406201604	70 mm	4
0001284	82 mm	5
0001285	100 mm	6

AGUJAS SAQUERAS/ *CARPET NEEDLES*

REF.	L	Nº
0009044	100 mm	4
0009050	125 mm	5
0009051	150 mm	6

HUSONES/ *SPINDLES*

REF.	L
417573704	60 mm
0010874	100 mm

FLEXÓMETRO HOMOLOGADO TAJIMA HI-CONVE
TAJIMA HI-CONVE STANDARDISED MEASURING TAPE

REF.	MEDIDA SIZE	
466068219	2 mt	12
466068319	3 mt	12

CUCHILLA DE ZAPATERO PARA CORTAR PIEL
COBBLER'S KNIFE FOR CUTTING LEATHER

REF.	MEDIDA SIZE	
406234204	225 mm	1

PUNZÓN SACAGRAPAS
STAPLER REMOVER PUNCH

REF.	
412417604	1

SACAGRAPAS PLANO
FLAT STAPLE REMOVER

REF.	
0011573	1

SACAGRAPAS/ *STAPLER REMOVER*

REF.	
417530204	1

PUNZÓN SACAGRAPAS PUNTA FINA/ *FINE-POINT STAPLE REMOVER PUNCH*

REF.	
414300104	1

ANILLA CROMADA PARA MUESTRARIOS/ *CHROMED RING FOR SAMPLE HOLDERS*

REF.	ACABADO FINISH	
0014530	Cromo/Chrome	25

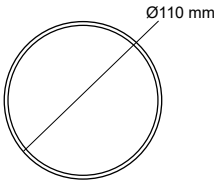

COLA DE CONTACTO/ *CONTACT GLUE*

REF.	MEDIDA SIZE	
455201410	1000 ml	1
455223124	500 ml	1
455202510	250 ml	1
0004817	5000 ml	1

Características y aplicaciones:
Cola de contacto universal, lista para pegar la mayor parte de materiales sobre los más diversos soportes.
Characteristics and applications:
Universal contact glue, ready to glue most materials on a wide range of substrates.

4

COLA SPRAY TR-85/ *TR-85 SPRAY GLUE*

REF.	COLOR	MEDIDA SIZE	
406201004	Transparente/Transparent	20 L	1
0020329	Azul/Blue	20 L	1

Descripción:
-Aplicación a pistola
-Pega espuma a madera, metal, tejidos, etc..
-Ideal para el preparado de esqueletos
-Secado muy rápido y elevado tack
-La cola en color azul facilita la visualización del encolado.
Description:
-Spray gun application.
-Glues foam to wood, metal, fabrics, etc.
Ideal to prepare frames.
-Very fast drying and high tack.
-Its blue colour makes it easier to see the gluing.

DISOLVENTE UNIVERSAL/ *UNIVERSAL SOLVENT*

REF.	LITROS LITRES	
400100105	1/2	1
400149127	1	1
400145905	5	1
476524907	25	1

COLA BLANCA/ *WHITE GLUE*

REF.	MEDIDA SIZE	
455231410	250 g	1
455202310	500 g	1
455201010	750 g	1
448437004	20 LT	1

Características y aplicaciones:
Cola blanca rápida pega madera, papel, cartón, cerámica, cuero, tela, corcho, etc. Seca rápidamente y una vez seca es transparente.
Characteristics and applications:
Fast white glue for gluing wood, paper, cardboard, ceramics, leather, fabric, cork, etc. Dries quickly and dries transparent.

4

LOCTITE

REF.	MEDIDA SIZE	
483700810	20 g	1
483700710	50 g	1
483700610	100 g	1

Características y aplicaciones:
Adhesivo instantáneo. Universal
Characteristics and applications:
Instant adhesive. Universal.

BOTE CYANOCRILATO UHU
UHU CYANOACRYLATE TUBE

REF.	MEDIDA SIZE	
0011577	50 gr	1

Características y aplicaciones:
Aplicar el adhesivo en una de las partes. Unir y mantener la presión unos segundos.
Para un secado más rápido y eficaz utilizar junto con el Activador UHU 10.
Characteristics and applications:
Apply the adhesive to one of the parts. Press together and hold for a few seconds. For faster and more efficient drying, use together with UHU 10 Activator.

BOTE CYANOCRILATO SOUDAL
SOUDAL CYANOACRYLATE TUBE

REF.	MEDIDA SIZE	
475823224	20 gr	1
0014091	50 gr	1

Características y aplicaciones:
Aplicar el adhesivo en una de las partes. Unir y mantener la presión unos segundos.
Characteristics and applications:
Apply the adhesive to one of the parts. Press together and hold for a few seconds.

SPRAY COLA DE CONTACTO
CONTACT GLUE SPRAY

REF.	MEDIDA SIZE	
417621324	400 ml	1

Cola de contacto en aerosol para uniones resistentes, flexibles y duraderas.
Aerosol contact adhesive for strong, flexible and durable joints.

SPRAY ADHESIVO TEMPORAL TAKTER 650
TAKTER 650 TEMPORARY ADHESIVE SPRAY

REF.	MEDIDA SIZE	
0018484	500 ml	1

-Especialmente indicado para mantener firme el tejido durante el cosido, corte o confección.
-No deja residuos ni mancha las superficies.
-Used to hold the fabric firmly in place during sewing, cutting or tailoring.
-Does not leave residues or stain surfaces.

SPRAY ADHESIVO REPOSICIONABLE 75 3M
3M REPOSITIONABLE 75 SPRAY ADHESIVE

REF.	MEDIDA SIZE	
453802004	500 ml	1

-Ideal para la sujeción temporal de materiales ligeros (tejidos, cartón, papel)
-Transparente, no mancha ni cala o arruga los materiales.
-Permite realizar uniones en pocos segundos y puede retirarse numerosas veces para cambiar la posición de los materiales.
-Ideal for temporary fastening of light materials (fabrics, cardboard, paper).
-Transparent, does not stain, smear or crease materials.
-This allows joints to be made in a few seconds and remains tacky to allow materials to be repositioned repeatedly.

SPRAY ADHESIVO SUPER 77 3M
3M SUPER 77 SPRAY ADHESIVE

REF.	MEDIDA SIZE	
0003370	500 ml	1

-Une materiales ligeros (tejidos, plásticos, aislamientos...)
-Color claro
-No tiende a calar.
-Permite fijaciones débiles o más fuertes.
-Bonds lightweight materials (fabrics, plastics, insulations...).
-Light-coloured.
It does not tend to penetrate.
-For weak or stronger fixings.

BOTE MONTAKIT PEGADO DIRECTO UHU
UHU MONTAGEKIT CARTRIDGE, DIRECT GLUE

REF.	MEDIDA SIZE	
0010247	440 gr	1

Adhesivo universal de montaje superfuerte y rellenante a base de goma de neopreno. Para fijar fácil, fuerte y firmemente todo tipo de materiales.
- Superfuerte
- Alta adherencia inicial
- Elasticidad permanente
- Con poder de relleno
- Apto para superficies irregulares
- Fijación rápida
- Resistente a la humedad y el calor

Super-strong, universal assembly adhesive and filler based on neoprene rubber.
For easy, strong and firm bonding of all kinds of materials.
- Super-strong
- High initial adhesion
- Permanently elastic
- Filling
- Suitable for uneven surfaces
- Quick-fixing
- Moisture and heat resistant

SPRAY ACTIVADOR 10 UHU
UHU SPRAY ACTIVATOR

REF.	MEDIDA SIZE	
457941504	200 ml	1

- Superfuerte y rápido
- Transparente
- Para conexiones difíciles
- Ideal para materiales porosos y superficies verticales
- *Transparent*
- *For difficult connections*
- *Ideal for porous materials and vertical surfaces*

TAPICLEAN

REF.	CONTENIDO VOLUME	
0017142	5 L	1

-Limpiador de tapicerias, alfombras y moquetas.
-Evita la redeposición de la suciedad.
-Abrillanta y restaura el color.
-Upholstery, carpet and rug cleaner.
-Prevents redeposition of dirt.
-Brightens and restores colour.

4

SPRAY QUITAMANCHAS CEBRALÍN
CEBRALIN STAIN REMOVER SPRAY

REF.	MEDIDA SIZE	
400132705	200 ml	12

Características:
Quita totalmente las manchas de tipo graso sin necesidad de frotar y sin dejar cerco.
Antes de utilizar el producto realizar una prueba en una zona oculta de la tela.
Features:
Completely removes greasy stains without rubbing nor leaving a stain.
Prior to use, test the product on a hidden area of the fabric.

SPRAY LIMPIA TAPICERÍAS
UPHOLSTERY CLEANING SPRAY

REF.	MEDIDA SIZE	
416626023	400 ml	1

Características y aplicaciones:
Espuma limpiadora que permite un perfecto lavado en seco de todo tipo de tapicerías y suelos enmoquetados en el automóvil o en el hogar. Enérgica acción detergente sobre manchas de grasa, aceite y suciedad propia del uso.
Characteristics and applications:
Foam cleaner for perfect dry cleaning of all types of upholstery and car or home carpeted floors.
Energetic detergent action on grease, oil and soiling caused by use.

SPRAY MIRSIL

REF.	CAPACIDAD VOLUME	
412456107	650 ml	24

DESLIZA PLUS

REF.	MEDIDA SIZE
0004960	1 L
0004961	5 L
0004962	30 L

Antiadherente y lubricante emulsionable en agua.
Non-stick and water emulsifiable lubricant.

BOTE GRASA TRANSPARENTE QUILUBE
QUILUBE TRANSPARENT GREASE CAN

REF.	MEDIDA SIZE	
437823704	100 Gr	1
437876407	450 Gr	1
437872504	5 Kg	1

SILICONA LÍQUIDA/ *LIQUID SILICONE*

REF.	MEDIDA SIZE	
0014365	1 L	1
0014403	5 L	1
0011477	25 L	1

4

BOTE GRASA LITIO KRAFFT
KRAFFT LITHIUM GREASE TIN

REF.	MEDIDA SIZE	
31320020702	150 Gr	1
0010961	1 Kg	1
472527604	2 Kg	1
412440504	5 Kg	1

BOTE VASELINA/ *VASELIN CAN*

REF.	MEDIDA SIZE	
413581607	1 Kg	1

TORNILLO ROSCA MADERA C/PLANA PHILIPS SLE 7505-A
SLE 7505-A PHILIPS WOOD THREAD FLAT HEAD SCREW

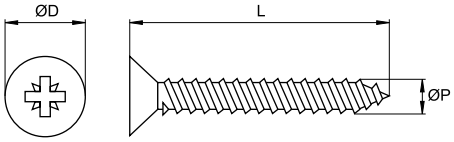

ØP	L																					PUNTA PZ PZ BIT	ØD
2,5	10	12	16	20	25	30																1	5
3	12	16	20	25	30	35	40	45														1	6
3,5	12	16	20	25	30	35	40	45	50													2	7
4	12	16	20	25	30	35	40	45	50	55	60	70										2	8
4,5	16	20	25	30	35	40	45	50	55	60	70	80										2	9
5	16	20	25	30	35	40	45	50	55	60	70	80	90	100								2	10
6	30	35	40	45	50	55	60	70	80	90	100	110	120	130	140	150	160	180	200	220	240	3	12

*ACABADOS: Bicromatado - Zincado - Negro - Otros (consultar).
**FINISHES: Bichromated - Zinc-plated - Black - Others (upon request).*

TORNILLO ROSCA MADERA CON CABEZA HEXAGONAL 571
571 WOOD THREAD SCREW WITH HEXAGON HEAD

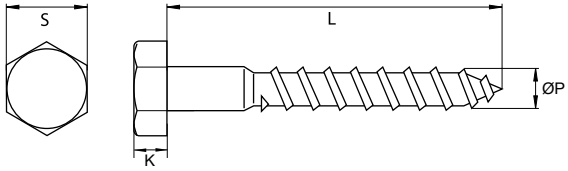

ØP	L																			K	S
5	20	25	30	35	40	45	50	60												3,5	8
6	20	25	30	35	40	45	50	60	70	80	90	100	110	120						4	10
7	30	35	40	45	50	60	70	80	90	100	110	120								5	12
8	25	30	35	40	45	50	60	70	80	90	100	110	120	130	140	150	160	180	200	5,5	13
10	30	35	40	45	50	60	70	80	90	100	110	120	130	140	150	160	180	200		7	17

TORNILLO 603 ZINCADO/*603 SCREW, ZINC-PLATED*

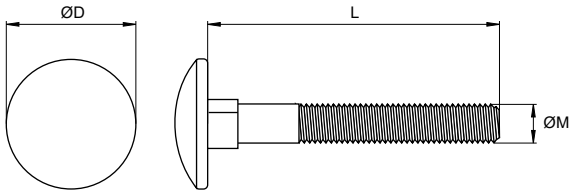

METRICA Ø SIZE	L																					D
M-6	16	20	25	30	35	40	45	50	55	60	65	70	80	90	100	110						16
M-7	16	20	25	30	35	40	45	50	55	60	65	70	80	90	100	110	120					18
M-8	16	20	25	30	35	40	45	50	55	60	65	70	80	90	100	110	120	130	140	150		20

*Consultar otras medidas.
**Other sizes available upon request.*

TORNILLO HEXAGONAL 933/ *933 HEXAGONAL SCREW*

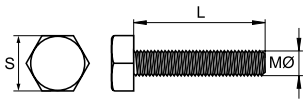

METRICA Ø SIZE	L																				S
M-6	8	10	12	14	16	20	25	30	35	40	45	50	55	60	65	70	75	80	90	100	10
M-8	10	12	16	20	25	30	35	40	45	50	55	60	65	70	75	80	90	100	110	120	13

*Consultar otras medidas.
*ACABADOS: Zincado - Negro.
*DUREZAS DISPONIBLES: 6•8 - 8•8.
*Other sizes available upon request.
*FINISHES: Zinc-plated - Black.
*AVAILABLE HARDNESSES: 6•8 - 8•8.

4

TORNILLO DIN 6921 C/HEXAGONAL GRAFILADO ZINCADA
DIN 6921 HEXAGONAL HEAD SCREW, ZINC-PLATED AND SERRATED

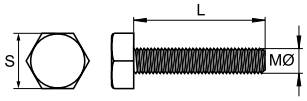

METRICA Ø SIZE	L																				S
M-6	8	10	12	14	16	20	25	30	35	40	45	50	55	60	65	70	75	80	90	100	10
M-8	10	12	16	20	25	30	35	40	45	50	55	60	65	70	75	80	90	100	110	120	13

*Consultar otras medidas y acabados.
*Other sizes and finishes available upon request.

TORNILLO ROSCA METAL CON CABEZA PLANA 965 ZINCADO
965 METAL THREAD SCREW WITH FLAT HEAD, ZINC-PLATED

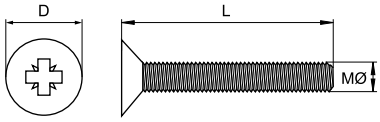

METRICA Ø SIZE	L													S
M-4	8	10	12	16	20	25	30	35	40	50				7,5
M-5	8	10	12	16	20	25	30	35	40	45	50	60	70	80	9,2
M-6	10	12	16	20	25	30	35	40	45	50	60	70	80		11
M-8	16	20	25	30	35	40	45	50	60						14

TORNILLO ROSCA METAL CON CABEZA REDONDA 7985 ZINCADO PHILIPS
7985 METAL PHILIPS THREAD SCREW, WITH ROUND HEAD AND ZINC-PLATED

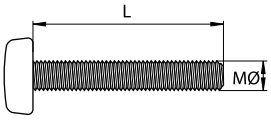

METRICA Ø SIZE	L												
M-4	5	6	8	10	12	15	20	25	30	35	40	45	50
M-5	6	8	10	12	15	20	25	30	35	40	45	50	60
M-6	8	10	12	15	20	25	30	35	40	45	50	60	70	80
M-8	30	35	45	50	60	70	80						

TORNILLO ALLEN 912 PAVONADO Y ZINCADO ACERO 8•8
912 ALLEN SCREW, BLUED AND ZINC PLATED, 8•8 STEEL

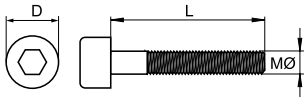

METRICA Ø SIZE	L																Allen	D
M-6	8	10	12	14	16	18	20	22	25	30	35	40	45	50	55	60	5mm	10
M-8	10	12	14	16	18	20	22	25	30	35	40	45	50	55	60	65	6mm	13

METRICA Ø SIZE	L																Allen	D
M-6	65	70	75	80	90	100	110	120	130	140	150	160	180	200			5mm	10
M-8	70	75	80	90	100	110	120	130	140	150	160	180	200	240	260	300	6mm	13

*Consultar otras medidas.
**Other sizes available upon request.*

TORNILLO ALLEN 7991 PAVONADO Y ZINCADO ACERO 10•9
7991 ALLEN SCREW, BLUED AND ZINC PLATED, 10•9 STEEL

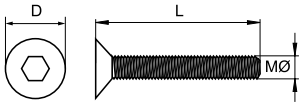

METRICA Ø SIZE	L																				Allen	D
M-6	8	10	12	14	16	18	20	22	25	30	35	40	45	50	55	60	70	80	90	100	4mm	12
M-8	10	12	14	16	18	20	22	25	30	35	40	45	50	55	60	70	80	90	100	110	120	5mm	16

*Consultar otras medidas.
**Other sizes available upon request.*

TORNILLO ALLEN DIN 7380 GRAFILADO ACERO 10•9 Y 8•8
DIN 7380 ALLEN SCREW, SERRATED, 10•9 AND 8•8 STEEL

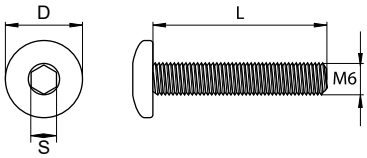

METRICA Ø SIZE	L										S	D
M-6	12	16	20	25	30	35	40				4	10,5
M-8	12	16	20	25	30	35	40	50	60	70	5	14

*Consultar otras medidas.
*ACABADOS: Zincado - Negro.
**Other sizes available upon request.*
**FINISHES: Zinc-plated - Black.*

ESPÁRRAGO DE 2 ROSCAS MADERA/METAL ZINCADO
WOOD/METAL DOUBLE-ENDED THREADED STUD, ZINC-PLATED

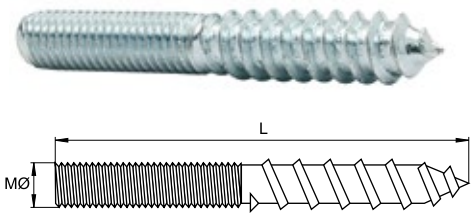

METRICA Ø SIZE	L							
M-6	30	40	50	60	70			
M-8	40	50	60	70	80	90	100	110
M-10	50	60	70	100				

*Consultar otras medidas.
**Other sizes available upon request.*

ESPÁRRAGO METAL ZINCADO 976/ *976 METAL THREADED STUD, ZINC-PLATED*

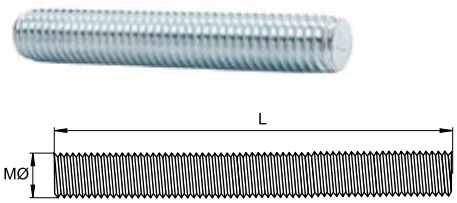

METRICA Ø SIZE	L									
M-6	35	40	45	50	60	70	80	115		
M-8	35	40	50	60	70	80	90	100	110	120

*Consultar otras medidas.
**Other sizes available upon request.*

VARILLA ROSCADA METAL ZINCADO 975/ *975 METAL THREADED ROD, ZINC-PLATED*

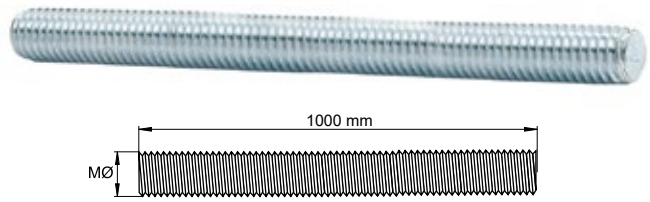

METRICA Ø SIZE	
M-6	100
M-8	50
M-10	25

*Consultar otras métricas.
**Other sizes available upon request.*

TUERCA HEXAGONAL 934 ZINCADA O PAVONADA/ *934 HEXAGON NUT, ZINC-PLATED OR BLUED*

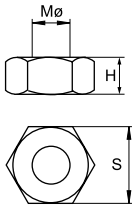

METRICA Ø SIZE	S	H
M-4	7	3,2
M-5	8	4
M-6	10	5
M-7	11	5,5
M-8	13	6,5
M-10	17	8

*Consultar otras medidas.
**Other sizes available upon request.*

TUERCA AUTOBLOCANTE 985 ZINCADA/ *985 SELF-LOCKING NUT, ZINC-PLATED*

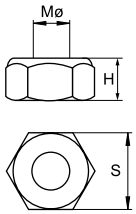

METRICA Ø SIZE	S	H
M-5	8	5
M-6	10	6
M-7	11	7,5
M-8	13	8
M-10	17	10

*Consultar otras medidas.
**Other sizes available upon request.*

TUERCA GRAFILADA 6923 ZINCADA/ *6923 SERRATED NUT, ZINC-PLATED*

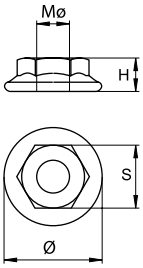

METRICA Ø SIZE	S	H
M-5	8	4
M-6	10	5
M-8	11	6,5
M-10	13	8

*Consultar otras medidas.
**Other sizes available upon request.*

TUERCA CIEGA ZINCADA 1587/ *1587 CAP NUT, ZINC-PLATED*

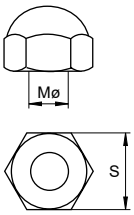

METRICA Ø SIZE	S
M-5	8
M-6	10
M-8	13
M-10	15

*Consultar otras medidas.
**Other sizes available upon request.*

TUERCA PÚA PARA CLAVAR ZINCADA/ *T-NUT FOR NAILING, ZINC-PLATED*

REF.	MEDIDA SIZE
404545804	M-5
404507606	M-6
404578106	M-8
404501206	M-10
404501406	W-1/4

TUERCA PÚA DENTADA/ *4-PRONGED T-NUT*

REF.	MEDIDA SIZE	ACABADO FINISH
0018880	M-6	Zincado/Zinc-plated
0020873	M-8	Zincado/Zinc-plated

*Consultar otras medidas y acabados.
**Other sizes and finishes available upon request.*

TUERCA EMBUTIR ALLEN CON CABEZA PLANA ZINCADA TC312
TC312 ALLEN INSERT NUT, WITH FLAT HEAD AND ZINC-PLATED

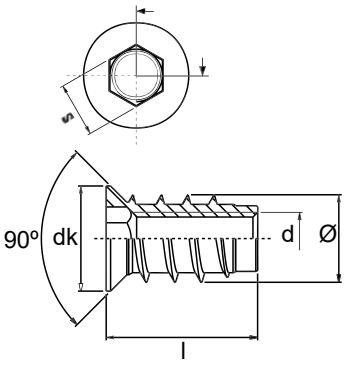

REF.	S	d	l	dk	Ø
404561306	6	M-6	12	12	10
404556106	6	M-6	15	12	10
404556206	6	M-6	20	12	10
404507106	8	M-8	13	14	12,5
404558506	8	M-8	15	14	12,5
404558206	8	M-8	20	14	12,5
404582206	8	M-8	22	14	12,5
401724512	8	M-8	24	14	12,5
404550206	10	M-10	20	17	15,3

TUERCA EMBUTIR PRESIÓN ZINCADA TC645/ *TC645 PRESSURE INSERT NUT, ZINC-PLATED*

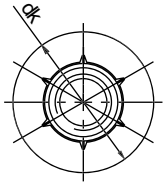

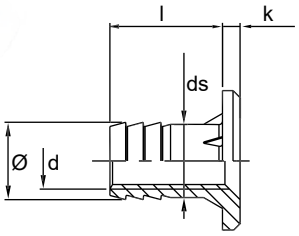

REF.	k	d	l	dk	Ø
0002842	1,5	M-6	14	14	9
404504806	2,5	M-8	16	19	11
404500406	2,5	M-10	17	22	13

*Consultar otras medidas.
**Other sizes available upon request.*

TUERCA CUADRADA/ *SQUARE PLATE*

M-10

M-8

M-6

REF	METRICA Ø SIZE	S	ACABADO FINISH	
0003130	M-6	30	Zincado/Zinc-plated	500
416381117	M-8	30	Zincado/Zinc-plated	500
0005454	M-10	30	Zincado/Zinc-plated	500

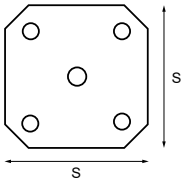

TUERCA CON ESTRÍAS BAJO CABEZA 592 ZINC/ *592 NUT KNURLED UNDER HEAD, ZINC*

REF.	MEDIDA SIZE
0008026	M-8x16,5mm

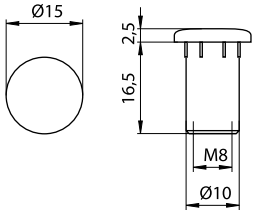

TUERCA SOLDAR 3 AGUJEROS/ *3-HOLES WELDING NUT*

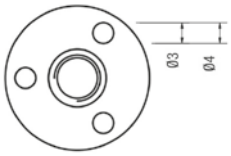

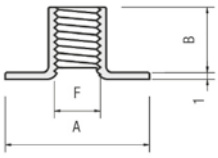

REF.	A	B	ROSCA THREAD
465586206	25	11	M-6
465588206	25	11	M-8
100059	29	11	M-10

ARANDELA 9021 PLANA ANCHA ZINC/ *9021 WIDE FLAT WASHER, ZINC*

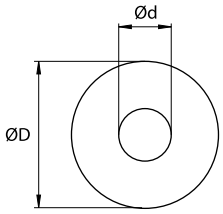

ACABADO FINISH	Ød	ØD
Zincado/Zinc-plated	4	12
Zincado/Zinc-plated	5	15
Zincado/Zinc-plated	6	18
Zincado/Zinc-plated	7	22
Zincado/Zinc-plated	8	25
Zincado/Zinc-plated	10	30
Zincado/Zinc-plated	12	40

ARANDELA 125 PLANA ESTÁNDAR/ *125 STANDARD FLAT WASHER*

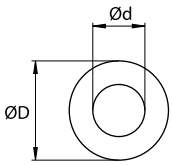

ACABADO FINISH	Ød	ØD
Zincado/Zinc-plated	6	12
Zincado/Zinc-plated	7	14
Zincado/Zinc-plated	8	16
Zincado/Zinc-plated	10	20
Zincado/Zinc-plated	12	24

ARANDELA GROWER DIN 127 ZINCADA/ *GROWER DIN 127 WASHER, ZINC-PLATED*

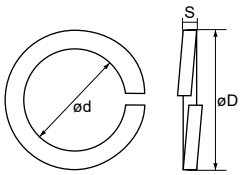

METRICA Ø SIZE	Ød	ØD	S
M-5	5,1	9,2	1,2
M-6	6,1	11,8	1,6
M-7	7,1	12,8	1,6
M-8	8,1	14,8	2
M-10	10,2	18,1	2,2
M-12	12,2	21,1	2,5

ARANDELA DENTADA EN ABANICO DIN 6798-A/ *DIN 6798-A FAN-SHAPED SERRATED WASHER*

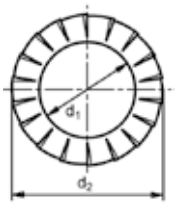

ACABADO FINISH	Ød1	Ød2
Zincado o negro/Zinc-plated or black	5,1	9
Zincado o negro/Zinc-plated or black	6,4	11
Zincado o negro/Zinc-plated or black	7,4	12,5
Zincado o negro/Zinc-plated or black	8,2	14
Zincado o negro/Zinc-plated or black	10,5	18

PUNTA POZIDRIV ACERO/ *POZIDRIV TIP, STEEL*

REF.	MEDIDA SIZE		
412471518	25mm	PZ1	10
457215912	25mm	PZ2	10
0008300	25mm	PZ3	10
0017002	50mm	PZ1	10
412477517	50mm	PZ2	10
437024338	50mm	PZ3	10

Boca: DIN 5260, ISO 8764 - PZ.
Size: DIN 5260, ISO 8764 - PZ.

PUNTA POZIDRIV TITANIO/ *POZIDRIV TIP, TITANIUM*

REF.	MEDIDA SIZE		
439474118	25mm	PZ1	10
0012822	25mm	PZ2	10
-	25mm	PZ3	10

Boca: DIN 5260, ISO 8764 - PZ.
Size: DIN 5260, ISO 8764 - PZ.

PUNTA PHILIPS ACERO/ *PHILIPS TIP, STEEL*

REF.	MEDIDA SIZE		
0016899	25mm	PH0	10
0015992	25mm	PH1	10
0015993	25mm	PH2	10
0016143	25mm	PH3	10
0015994	50mm	PH1	10
512425024	50mm	PH2	10
0015995	50mm	PH3	10

ADAPTADOR MAGNÉTICO PORTAPUNTAS/ *MAGNETIC BIT HOLDER ADAPTER*

REF.	LONGITUD LENGTH
0013502	60 mm
0013104	75 mm
0011488	150 mm

LLAVES VASO 6 CANTOS/ *6-EDGES SOCKET WRENCH*

TAMAÑO SIZE	CUADRADILLO/ DRIVES 1/4	3/8	1/2
8	491201717	0004280	491213217
9	0014034	0006087	0008066
10	0003170	0004281	491211817
11	491201817	0005585	491202017
12	491201917	0005586	0001912
13	0009995	0004317	0007162

*También disponibles en otras medidas y en 12 cantos.
**Also available in other sizes and 12 edges.*

4

LLAVES VASO LARGAS/ *DEEP SOCKET WRENCH*

TAMAÑO SIZE	CUADRADILLO/ DRIVES 1/4	3/8	1/2
8	0013870	0003178	412420617
9	-	-	-
10	0003171	491207417	412480604
11	0003172	491207517	415375104
12	-	-	0014074
13	0003174	491207717	412442804

*También disponibles en otras medidas y en 12 cantos.
**Also available in other sizes and 12 edges.*

LLAVES VASO 1/2 CON ALLEN/ *1/2 ALLEN SOCKET WRENCH*

REF.	ALLEN
0021421	5 mm
457261712	6 mm
412488518	8 mm
412468017	10 mm
408126403	12 mm

LLAVE EMPOTRAR ESPÁRRAGOS/ *STUD WRENCH*

REF.	MEDIDA SIZE	
454100104	M-6	1
	M-8	1
	M-10	1
	W-1/4	1

ADAPTADOR PARA PUNTAS 1/4/ *1/4 TIP ADAPTER*

REF.	MEDIDA CUADRADILLO DRIVE	
-	1/2	1
437014804	3/8	1
0004682	1/4	1

PORTA PUNTAS STEKER MAGNETICO/ *STEKER MAGNETIC BIT HOLDER*

REF.	mm	mm	9	
0009800	6,0	42	18	3
0011496	7,0	42	19	3
0009801	8,0	42	20	3
0010588	10,0	45	23	3
0009802	11,0	65	45	3
0011706	12,0	65	45	3
0009803	13,0	50	25	3
0014343	13,0	65	60	3
0013103	14,0	65	62	3

Material: Cromo - Vanadio - Molibdeno.
Dureza: 58-62 HRC.
Destor: 1/4" hex. DIN 3126 E 6.3, ISO 1173.

ADAPTADOR VASO 1/4 - 3/8 - 1/2/ *1/4 - 3/8 - 1/2 SOCKET ADAPTOR*

REF.	MEDIDA SIZE		
474401817	50 mm	1/4	1/4
0021412	100 mm	1/4	1/4
0013134	50 mm	1/4	3/8
-	100 mm	1/4	3/8
408127203	50 mm	1/4	1/4

DIN 3126 - E 6.3, ISO 1173.

PUNTA PLANA ACERO 1/4"/ *1/4" FLAT STEEL TIP*

MEDIDA SIZE		
25mm	4,5	10
25mm	5,5	10
25mm	6	10
25mm	6,5	10
25mm	8	10

PUNTA ALLEN ACERO 1/4"/ *1/4" ALLEN STEEL TIP*

MEDIDA SIZE		
25mm	3	10
25mm	4	10
25mm	5	10
25mm	6	10

PUNTA TORX ACERO 1/4"/ *1/4" TORX STEEL TIP*

MEDIDA SIZE		
25mm	T10	10
25mm	T15	10
25mm	T20	10
25mm	T25	10

LLAVE ALLEN ZINCADA/ *ZINC-PLATED ALLEN KEY*

REF.	MEDIDA (S) SIZE	
465561404	4	1500
412900604	5	1500
412901504	6	700
0003066	8	300

EXCÉNTRICA 15/ *CAM FITTING EXCÉNTRICA 15*

- Disponible en otros acabados o espesores, consultar.
- Opción reborde embellecedor sin necesidad de usar tapa de plástico o adhesiva.
- *Other finishes or thicknesses available upon request.*
- *Optional rim that makes an additional plastic or adhesive cover unnecessary.*

REF.	ESPESOR TABLERO BOARD THICKNESS	A	D	REBORDE RIM	ACABADO FINISH
0003588	16 mm	8	12,5	NO	Niquel/Nickel
0009889	19 mm	9,5	14	NO	Niquel/Nickel
499200104	16 mm	8	12,5	SI/Yes	Niquel/Nickel
0009065	19 mm	9,5	14	SI/Yes	Niquel/Nickel

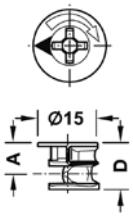

TAPA 17 MM PLÁSTICO/ *PLASTIC COVER 17MM*

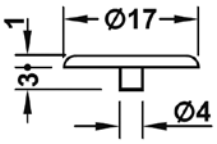

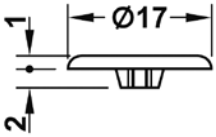

REF.	COLOR COLOUR	APLICACIÓN APPLICATION
441832324	Marrón/Brown	Cruz/Cross
0010898	Gris/Grey	Cruz/Cross
0002200	Pino/Pine	Cruz/Cross
441876204	Negro/Black	Cruz/Cross
441875204	Blanco/White	Cruz/Cross
0012307	Marrón/Brown	Pivote/Pin
0012305	Negro/Black	Pivote/Pin
0012306	Blanco/White	Pivote/Pin

PERNOS/ *BOLTS*

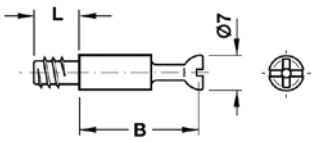

REF.	L	B	ROSCA THREAD	ACABADO FINISH
0016269	8 mm	34 mm	Directa/Direct	Natural
0008981	11 mm	34 mm	Directa/Direct	Natural
0009332	15 mm	24 mm	Directa/Direct	Natural
0003442	7,5 mm	34 mm	M-4	Natural
0019512	7,5 mm	34 mm	M-6	Natural

*Disponible otros tipos y acabados de pernos, consultar.
**Other bolt types and finishes available upon request.*

EXCÉNTRICA Ø25 MM DE ESPIRAL DOBLE/ *DOUBLE SPIRAL CAM FITTING EXCÉNTRICA Ø25MM*

REF.	ACABADO FINISH	
0012419	Zincado/Zinc-plated	500

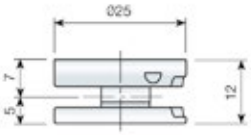

TAPA Ø25 MM/ *COVER Ø25MM*

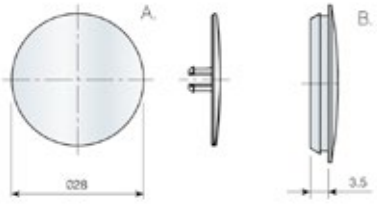

REF.	TAPA COVER	ESPESOR TABLERO BOARD THICKNESS	ACABADO FINISH		
0015007	a	14 a 20 mm	Niquelado/Nickel-plated		500 ó 1.000
0018467	a	>20 mm	Blanco/White	Ral 9003	
0012812	b	>20 mm	Marrón/Brown	Ral 8016	
0012817	b	>20 mm	Negro/Black	Ral 9005	

PERNO DE UNIÓN/ *CONNECTING BOLT*

REF.	ACABADO FINISH	
0015151	Zincado/Zinc-plated	500 ó 1.000

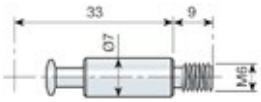

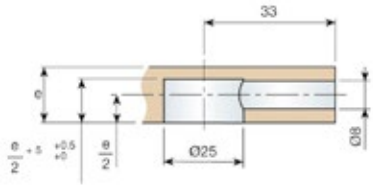

PERNO DE UNIÓN DOBLE/ *DOUBLE-END CONNECTING BOLT*

REF.	ACABADO FINISH	
0019211	Zincado/Zinc-plated	500

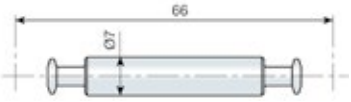

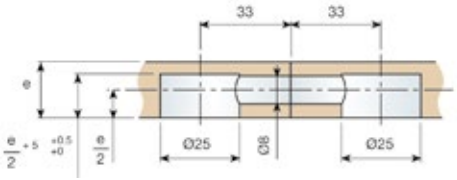

EXCÉNTRICA Ø35 MM DE ESPIRAL/ *DOUBLE SPIRAL CAM FITTING EXCÉNTRICA Ø35MM*

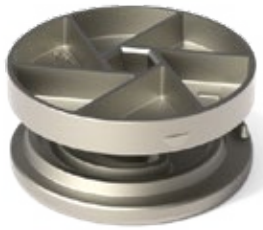

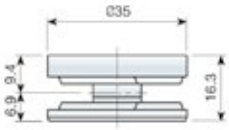

REF.	ESPIRAL SPIRAL	ACABADO FINISH
0018931	Sencilla/Single	Natural
0004356	Doble/Double	Zincado/Zinc-plated

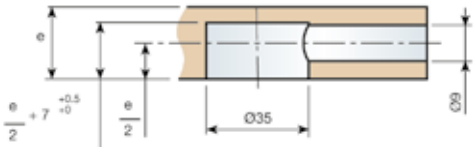

TAPA PLÁSTICO "MAXIFIX" 35 MM C/TETÓN
MAXIFIX PLASTIC COVER 35MM W/PLUGS

REF.	COLOR COLOUR	
0004239	Negro/Black	1.000
0004240	Marrón/Brown	1.000
0005561	Niquel/Nickel	1.000
0007104	Blanco/White	1.000
0007304	Beige claro	1.000

*Consultar otros colores.
**Other colours upon request.*

TAPA PLÁSTICO CORTA 35 MM
SHORT PLASTIC COVER 35MM

REF.	COLOR COLOUR	
0006671	Blanco/White	1.000
0006672	Marrón/Brown	1.000
0006673	Negro/Black	1.000

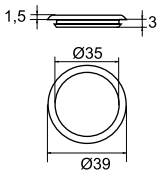

PERNO DE UNIÓN/ *CONNECTING BOLT*

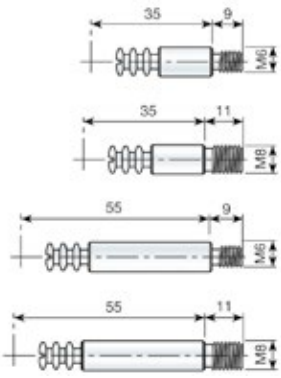

M-6	M-8	D	ACABADO FINISH	
0019975	0012420	35 mm	Zincado/Zinc-plated	500
0019976	0004357	55 mm	Zincado/Zinc-plated	500

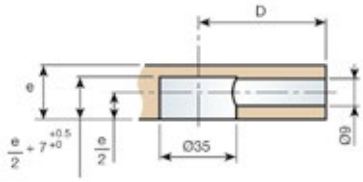

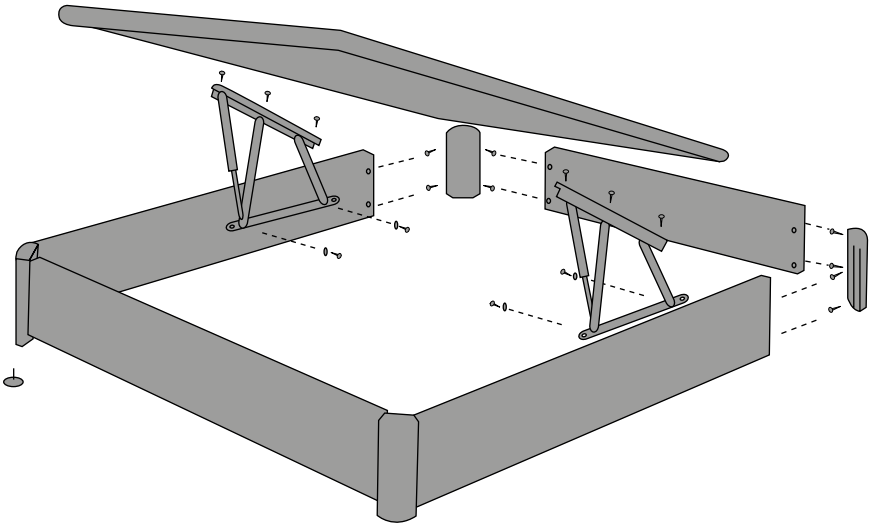

SE FABRICAN LOS EMBOLSADOS DE HERRAJES A MEDIDA DEL CLIENTE
HARDWARE PACKAGES ARE MANUFACTURED TO CUSTOMER SPECIFICATIONS

TOMÁS®
SOLUTIONS

5

Maquinaria

Machinery

LLAVE IMPACTO 1/2 NEUMÁTICA/ *1/2 PNEUMATIC IMPACT WRENCH*

REF.	0006203
MODELO/MODEL	YA H 116 N
VELOCIDAD r.p.m./ VELOCITY rpm	10.000
CONSUMO l/min./INTAKE l/min	450
MEDIDA mm/SIZE mm	120
PESO Kg/WEIGHT kg	1,52

APTA PARA USO CONTINUADO
Compacta y potente.
FOR CONTINUOUS USE
Compact and powerful.

MINI LLAVE IMPACTO 1/2 NEUMÁTICA/ *MINI 1/2 PNEUMATIC IMPACT WRENCH*

REF.	0021048
MODELO/MODEL	YA H 111
VELOCIDAD r.p.m./ VELOCITY rpm	10.500
CONSUMO l/min./INTAKE l/min	450
MEDIDA mm/SIZE mm	99
PESO Kg/WEIGHT kg	1,35

APTA PARA USO CONTINUADO
Modelo compacto de tamaño reducido que permite trabajar en lugares de difícil acceso.
FOR CONTINUOUS USE
Compact model in a small size to work in hard-to-reach places.

5

ATORNILLADOR NEUMÁTICO SIN EMBRAGUE/ *CLUTCHLESS PNEUMATIC SCREWDRIVER*

REF.	0020416	0013133
MODELO/MODEL	YA CDP 48	YA CDP 58
VELOCIDAD r.p.m./ VELOCITY rpm	1.700	750
CONSUMO l/min./INTAKE l/min	480	480
MEDIDA mm/SIZE mm	159	159
PESO Kg/WEIGHT kg	0,73	0,73

USO CONTINUADO
Sistema de atornillado directo sin embrague. Reversible.
FOR CONTINUOUS USE
Clutchless direct screw driving system. Reversible.

CARRACA 1/4 NEUMÁTICA/ *1/4 PNEUMATIC RATCHET*

REF.	100100104
MODELO/MODEL	YA 855
VELOCIDAD r.p.m./ VELOCITY rpm	230
CONSUMO l/min./INTAKE l/min	450
MEDIDA mm/SIZE mm	165
PESO Kg/WEIGHT kg	0,50

USO INTERMITENTE
Pequeña y con buena relación precio-rendimiento.
FOR SPORADIC USE
Small and cost-effective.

CARRACA 1/4 NEUMÁTICA/ *1/4 PNEUMATIC RATCHET*

REF.	0000149
MODELO/MODEL	YA 8550
VELOCIDAD r.p.m./ VELOCITY rpm	300
CONSUMO l/min./INTAKE l/min	450
MEDIDA mm/SIZE mm	125
PESO Kg/WEIGHT kg	0,50

APTA PARA USO CONTINUADO
Pequeña y manejable. Ideal para trabajos en espacios reducidos.
FOR CONTINUOUS USE
Small and handy. Ideal to work in confined spaces.

CARRACA 3/8 NEUMÁTICA/ *3/8 PNEUMATIC RATCHET*

REF.	0013086
MODELO/MODEL	YA 7765
VELOCIDAD r.p.m./ VELOCITY rpm	220
CONSUMO l/min./INTAKE l/min	450
MEDIDA mm/SIZE mm	195
PESO Kg/WEIGHT kg	0,65

APTA PARA USO CONTINUADO
Funda de goma en el cuerpo que aisla térmicamente.
FOR CONTINUOUS USE
Thermally insulating rubber sleeve included in the body.

CARRACA 1/2 NEUMÁTICA/ *1/2 PNEUMATIC RATCHET*

REF.	0010211
MODELO/MODEL	YA 8581
VELOCIDAD r.p.m./ VELOCITY rpm	220
CONSUMO l/min./INTAKE l/min	450
MEDIDA mm/SIZE mm	195
PESO Kg/WEIGHT kg	0,65

USO INTERMITENTE
Funda de goma en el cuerpo que aisla térmicamente.
FOR SPORADIC USE
Thermally insulating rubber sleeve included in the body.

CARRACA 1/2 NEUMÁTICA/ *1/2 PNEUMATIC RATCHET*

REF.	0011912
MODELO/MODEL	YA 8580 N
VELOCIDAD r.p.m./ VELOCITY rpm	180
CONSUMO l/min./INTAKE l/min	400
MEDIDA mm/SIZE mm	280
PESO Kg/WEIGHT kg	1,20

APTA PARA USO CONTINUADO
Funda de goma en el cuerpo que aisla térmicamente.
FOR CONTINUOUS USE
Thermally insulating rubber sleeve included in the body.

AMOLADORA KUS04P/ *GRINDING MACHINE KUS04P*

NEW NOVEDAD NEW

REF.	0024942
POTENCIA/POWER	830 W
PESO/WEIGHT	1,5 Kg

Diseño ergonómico para mayor comodidad.
Botón de bloqueo para facilitar el cambio de disco.
Arranque suave.
Para diámetros de disco de 115mm y 125mm, disponible en 830w y 900w.
Para diámetro de 125mm, también disponible en 1400w
3 AÑOS DE GARANTÍA
Ergonomic design for a higher comfort.
Lock button for easy disc change.
Soft start.
Available in 830w and 900w for 115mm or 125mm disc diameter.
Available also in 1400w for 125mm disc diameter.
3 YEARS GUARANTEE

TALADRO PERCUTOR KUC12/ *HAMMER DRILL KUC12*

5

NEW NOVEDAD NEW

REF.	0024965
PAR MÁXIMO/MAXIMUM TORQUE	40 Nm
PESO/WEIGHT	780 Gr

Apertura máxima del portabrocas de 10 mm.
Incluye maletín, cargador y 2 baterías de 12v 2Ah.
Motor sin escobillas para una mayor duración.
3 AÑOS DE GARANTÍA
10mm maximum drill chuck opening.
Includes carrying case, charger and 2 x 12v 2Ah batteries.
Brushless motor for longer life.
3 YEARS GUARANTEE

TALADRO PERCUTOR KUC30/ *HAMMER DRILL KUC30*

NEW NOVEDAD NEW

REF.	0024188
PAR MÁXIMO/MAXIMUM TORQUE	60 Nm
PESO/WEIGHT	1 Kg (sin bateria)

Apertura máxima del portabrocas de 13 mm.
Incluye maletín, cargador y 2 baterías de 20v 4Ah.
Motor sin escobillas para una mayor duración.
3 AÑOS DE GARANTÍA
13mm maximum drill chuck opening.
Includes carrying case, charger and 2 x 20v 4Ah batteries.
Brushless motor for longer life.
3 YEARS GUARANTEE

ATORNILLADOR URYU NEUMÁTICO/ *URYU PNEUMATIC SCREWDRIVER*

REF.	485000217
MODELO/MODEL	US-LD50P-05
VELOCIDAD r.p.m./ VELOCITY rpm	500
CONSUMO l/min./INTAKE l/min	500
MEDIDA mm/SIZE mm	153
PESO Kg/WEIGHT kg	0,90

USO INTENSO
El mejor atornillador del mercado.
Resistente y ligero.
FOR INTENSIVE USE
The best screwdriver on the market. Strong and lightweight.

ATORNILLADOR NEUMÁTICO/ *PNEUMATIC SCREWDRIVER*

REF.	0002334
MODELO/MODEL	YA 863
VELOCIDAD r.p.m./ VELOCITY rpm	800
CONSUMO l/min./INTAKE l/min	500
MEDIDA mm/SIZE mm	200
PESO Kg/WEIGHT kg	1,35

USO INTERMITENTE
Sistema de embrague deslizante con regulación interior.
Reversible.
FOR SPORADIC USE
Slip clutch system with internal adjustment.
Reversible.

ATORNILLADOR NEUMÁTICO CON EMBRAGUE/ *CLUTCH PNEUMATIC SCREWDRIVER*

REF.	0016790
MODELO/MODEL	YA 8063 N
VELOCIDAD r.p.m./ VELOCITY rpm	800
CONSUMO l/min./INTAKE l/min	500
MEDIDA mm/SIZE mm	200
PESO Kg/WEIGHT kg	1,20

USO INTERMITENTE
Sistema de embrague con regulación interior.
Reversible.
Para trabajos que exigen gran potencia.
FOR SPORADIC USE
Clutch system with internal adjustment. Reversible.
For heavy-duty work.

TALADRO NEUMÁTICO/ *PNEUMATIC DRILL*

REF.	0010848
MODELO/MODEL	YA 840 R
VELOCIDAD r.p.m./ VELOCITY rpm	1.800
CONSUMO l/min./INTAKE l/min	500
MEDIDA mm/SIZE mm	160
PESO Kg/WEIGHT kg	1,20

USO INTERMITENTE
Ideal para trabajos en todo tipo de materiales. Reversible para usos puntuales como atornillador.
FOR SPORADIC USE
Ideal to work on all types of materials. Reversible to occasionally be used as a screwdriver.

5

CORTADORA DE TELA A BATERÍA/ *CORDLESS FABRIC SHEAR*

- Profundidad de corte: 11mm
- Cuchilla con autoafilado
- Sistema ECP (Electronic Cell Protection) de BOSCH. Protege la bateria contra sobrecarga, sobrecalentamiento y descarga total.
- *Depth of cut: 11mm.*
- *Self-sharpening blade.*
- *BOSCH's Electronic Cell Protection system. Protects the battery against overcharging, overheating and total discharge.*

REF.	406012724
BATERÍA/BATTERY	12v - 2.0Ah
MEDIDA mm/SIZE mm	320
PESO Kg/WEIGHT kg	1,00

CLAVADORA BRAD 12/ *BRAD NAILER 12*

REF.	410101304
MODELO/MODEL	CORGRAP BN 18-50
MEDIDAS CONSUMIBLES/NAIL SIZE	15-50 mm
DIMENSIONES/DIMENSIONS	247 x 60 x 251
PESO/WEIGHT	1,180 Kg
PRESIÓN TRABAJO/OPERATING PRESSURE	5-8

CONSUMIBLES
CONSUMABLES

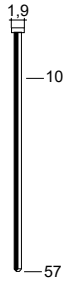

REF.	MEDIDA SIZE	
410157118	15mm	7.000
410172204	20mm	7.000
410121204	25mm	7.000
410120523	30mm	7.000
410172304	35mm	7.000
410121224	40mm	7.000
410153124	45mm	7.000
410112524	50mm	7.000

5

CLAVADORA BRAD 14/ *BRAD NAILER 14*

REF.	410114517	410139417
MODELO/MODEL	CORGRAP 14-50	CORGRAP FN 16-64
MEDIDAS CONSUMIBLES/NAIL SIZE	19-50 mm	25-63 mm
DIMENSIONES/DIMENSIONS	286 x 70 x 248	300 x 80 x 290
PESO/WEIGHT	1,54 Kg	1,85 Kg
PRESIÓN TRABAJO/OPERATING PRESSURE	5-8	5-8

CONSUMIBLES
CONSUMABLES

REF.	MEDIDA SIZE	
410156139	20mm	4.000
410157239	25mm	4.000
410121039	30mm	4.000
410151423	35mm	4.000
410120124	40mm	4.000
410157439	45mm	4.000
410114506	50mm	4.000
410153518	55mm	4.000
410134604	60mm	2.500

GRAPADORA GRAPA 80/ *CORGRAP STAPLER 80*

REF.	0010229
MODELO/MODEL	CORGRAP 80-16 1-B
MEDIDAS CONSUMIBLES/NAIL SIZE	6-16 mm
DIMENSIONES/DIMENSIONS	215 x 55 x 180
PESO/WEIGHT	1,200 Kg
PRESIÓN TRABAJO/OPERATING PRESSURE	5-8

CONSUMIBLES
CONSUMABLES

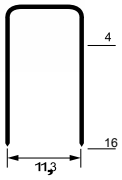

REF.	MEDIDA SIZE	ACABADO FINISH	
410153104	4mm	Galvanizado/Galvanised	10.000
410178604	6mm	Galvanizado/Galvanised	10.000
417222616	8mm	Galvanizado/Galvanised	10.000
417202516	10mm	Galvanizado/Galvanised	10.000
417222716	12mm	Galvanizado/Galvanised	10.000
417215216	14mm	Galvanizado/Galvanised	10.000
410100019	16mm	Galvanizado/Galvanised	10.000
410199804	8mm	Negro/Black	10.000
112608	4mm	Negro/Black	10.000
0008842	6mm	Negro/Black	10.000
01010396	10mm	Negro/Black	10.000
057002097	12mm	Negro/Black	10.000
0112609	14mm	Negro/Black	10.000

5

GRAPADORA BEA/ *BEA STAPLER*

REF.	463872317
MODELO/MODEL	380/16-420
MEDIDAS CONSUMIBLES/NAIL SIZE	6-16 mm
DIMENSIONES/DIMENSIONS	221 x 43 x 140
PESO/WEIGHT	1 Kg
PRESIÓN TRABAJO/OPERATING PRESSURE	5-6

CONSUMIBLES
CONSUMABLES

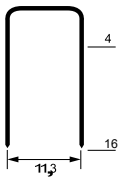

REF.	MEDIDA SIZE	ACABADO FINISH	
410153104	4mm	Galvanizado/Galvanised	10.000
410178604	6mm	Galvanizado/Galvanised	10.000
417222616	8mm	Galvanizado/Galvanised	10.000
417202516	10mm	Galvanizado/Galvanised	10.000
417222716	12mm	Galvanizado/Galvanised	10.000
417215216	14mm	Galvanizado/Galvanised	10.000
410100019	16mm	Galvanizado/Galvanised	10.000
410199804	8mm	Negro/Black	10.000
112608	4mm	Negro/Black	10.000
0008842	6mm	Negro/Black	10.000
01010396	10mm	Negro/Black	10.000
057002097	12mm	Negro/Black	10.000
0112609	14mm	Negro/Black	10.000

GRAPADORA GRAPA 80/ *CLAVESA STAPLER 80*

REF.	0003368
MODELO/MODEL	BS-80/16-C1
MEDIDAS CONSUMIBLES/NAIL SIZE	6-16 mm
DIMENSIONES/DIMENSIONS	238 x 42 x 150
PESO/WEIGHT	1 Kg
PRESIÓN TRABAJO/OPERATING PRESSURE	5-6

CONSUMIBLES
CONSUMABLES

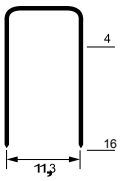

REF.	MEDIDA SIZE	ACABADO FINISH	
410153104	4mm	Galvanizado/Galvanised	10.000
410178604	6mm	Galvanizado/Galvanised	10.000
417222616	8mm	Galvanizado/Galvanised	10.000
417202516	10mm	Galvanizado/Galvanised	10.000
417222716	12mm	Galvanizado/Galvanised	10.000
417215216	14mm	Galvanizado/Galvanised	10.000
410100019	16mm	Galvanizado/Galvanised	10.000
410199804	8mm	Negro/Black	10.000
112608	4mm	Negro/Black	10.000
0008842	6mm	Negro/Black	10.000
01010396	10mm	Negro/Black	10.000
057002097	12mm	Negro/Black	10.000
0112609	14mm	Negro/Black	10.000

GRAPADORA ARMAZONES (GRAPA G14)/ *G14 CORGRAP FRAME STAPLER*

REF.	0005249
MODELO/MODEL	TNS16851
MEDIDAS CONSUMIBLES/NAIL SIZE	20-60mm
PRESIÓN TRABAJO/OPERATING PRESSURE	6-8 Kg

CONSUMIBLES
CONSUMABLES

REF.	MEDIDA SIZE	
410112304	20 mm	10.000
410142539	25 mm	10.000
410114339	30 mm	10.000
410157339	35 mm	10.000
410157404	40 mm	10.000
410144539	45 mm	10.000
410145039	50 mm	10.000

CLAVADORA DE CHAPAS/ *CORRUGATED METAL SHEET NAILER*

REF.	0003027
MODELO/MODEL	CF 15-S
MEDIDAS CONSUMIBLES/NAIL SIZE	8-15mm
DIMENSIONES/DIMENSIONS	300 x 92 x 350
PESO/WEIGHT	2,300 Kg
CAPACIDAD CARGA/LOAD CAPACITY	150
PRESIÓN TRABAJO/OPERATING PRESSURE	5-8

REF.	MEDIDA SIZE	
410125804	25 x 8	2.500
410123304	25 x 13	1.750
410125304	25 x 15	1.500

CONSUMIBLES
CONSUMABLES

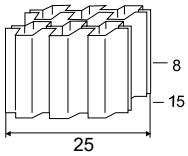

5

CLAVADORA CLAVO ACERO T2,2/ *T2,2 STEEL NAILER*

REF.	0012702
MODELO/MODEL	ST 22-38T BETTON
MEDIDAS CONSUMIBLES/NAIL SIZE	18-38 mm
DIMENSIONES/DIMENSIONS	307 x 80 x 249
PESO/WEIGHT	1,900 Kg
CAPACIDAD CARGA/LOAD CAPACITY	80
PRESIÓN TRABAJO/OPERATING PRESSURE	5-8

REF.	L	MATERIAL	
0019036	25	Acero/Steel	2.000
410100904	32	Acero/Steel	2.000

CONSUMIBLES
CONSUMABLES

SIERRA ELÉCTRICA GOMAESPUMA/ *ELECTRIC FOAM RUBBER CUTTER*

REF.	406027320
MODELO/MODEL	GSG 300 BOSCH
POTENCIA ABSORBIDA/RATED POWER INPUT	350 W
PROFUNDIDAD CORTE GOMAESPUMA/FOAM RUBBER CUT DEPTH	300 mm
NÚMERO DE CARERAS EN VACÍO/STROKE RATE AT NO LOAD	3.200 rpm
POTENCIA ÚTIL/OUTPUT POWER	185 W
PESO/WEIGHT	1,6 Kg

- Corte exacto en gomaespuma y materiales similares.
- Trabajo preciso gracias a un exacto guiado de las hojas.
- Sin vibraciones.
- *Precise cutting of foam rubber and similar materials.*
- *Exact blade guide delivers accurate results.*
- *Vibration-free.*

5

JUEGO DE SIERRAS PARA CORTAR GOMA ESPUMA/ *FOAM RUBBER SAW BLADE SET*

REF.	MEDIDA SIZE
406082524	200 mm
406082704	300 mm

GUIA PARA SIERRAS GSG/ *GSG SAW BLADE GUIDE*

REF.	MEDIDA SIZE
406072317	200 mm
406078304	300 mm

MESA TAPICERO HASTA 125 KG/ *UPHOLSTERY TABLE, UP TO 125KG*

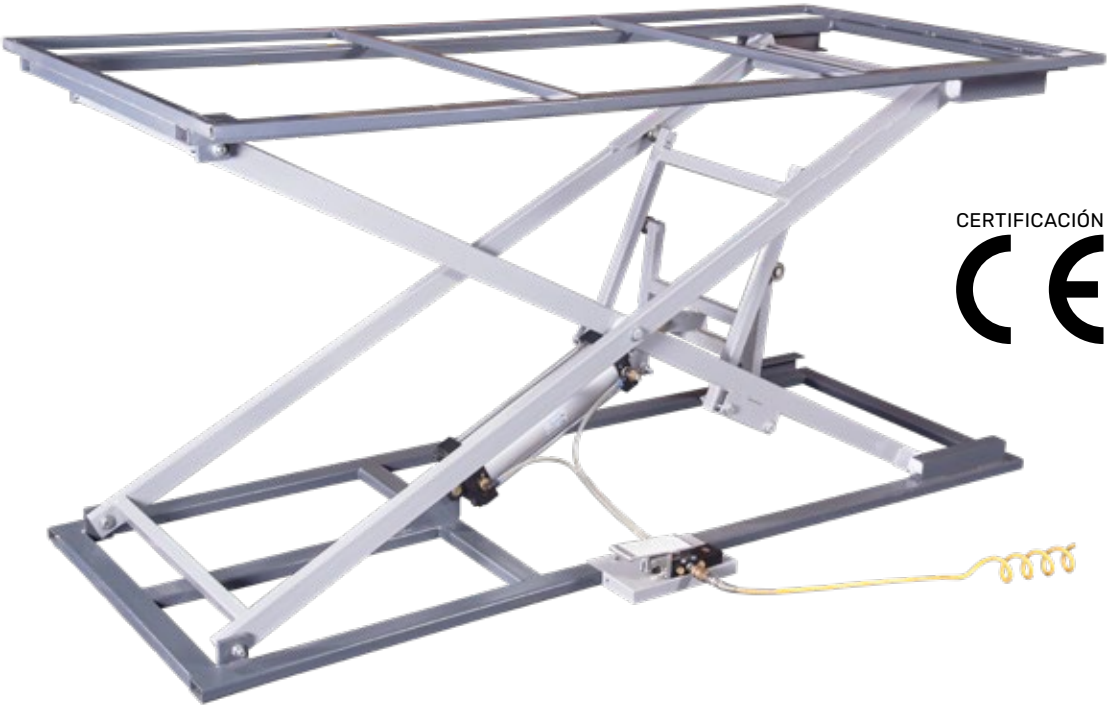

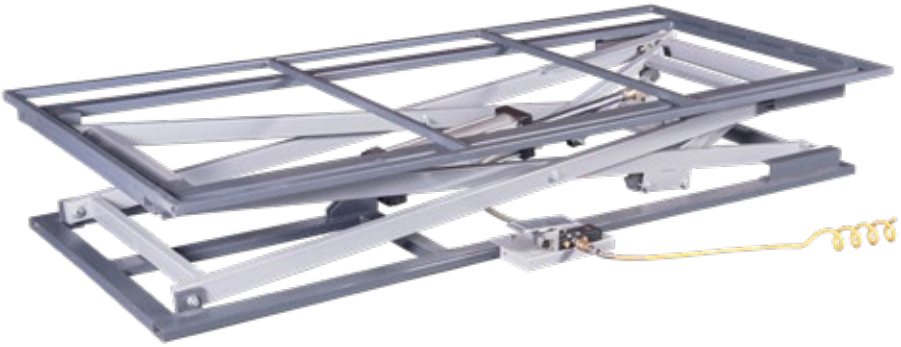

COD.	0000685
CARGA MÁXIMA/MAXIMUM LOAD	125 Kg
DIMENSIONES/DIMENSIONS	L 1960 mm W 900 mm H 350 mm
PRESIÓN MÍNIMA/MINIMUM PRESSURE	0,4 MPA (4Kg)
PRESIÓN MÁXIMA/MAXIMUM PRESSURE	0,6 MPA (6Kg)
AJUSTE ALTURA/HEIGHT ADJUSTMENT	350-850 mm

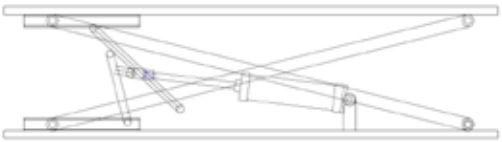

- Mesa o banco de trabajo elevable neumático.
- Altura ajustable mediante un único pedal.
- *Pneumatic lift-up workbench or table.*
- *Height adjustable with a single foot pedal.*

Con certificación CE

MESA TAPICERO HASTA 160 KG/ *UPHOLSTERY TABLE, UP TO 160KG*

COD.	412436323
CARGA MÁXIMA/MAXIMUM LOAD	160 Kg
DIMENSIONES/DIMENSIONS	L 2000 mm W 900 mm H 300 mm
PRESIÓN MÍNIMA/MINIMUM PRESSURE	0,4 MPA (4Kg)
PRESIÓN MÁXIMA/MAXIMUM PRESSURE	0,6 MPA (6Kg)
PESO/WEIGHT	140 Kg
AJUSTE ALTURA/HEIGHT ADJUSTMENT	250-1200 mm

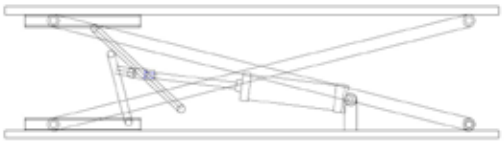

- Mesa o banco de trabajo elevable neumático.
- Altura ajustable mediante pedal doble (uno para ascender y otro para descender).
- Pedalera provista de cubierta de protección.
- *Pneumatic lift-up workbench or table.*
- *Height adjustable with a double pedal (one for lifting and one for lowering).*
- *Pedal unit includes protective cover.*

Con certificación CE

MESA TAPICERO ELEVABLE GIRATORIA/ *SWIVEL LIFT-UP UPHOLSTERY TABLE*

CERTIFICACIÓN

COD.	419093404
CARGA MÁXIMA/MAXIMUM LOAD	120 Kg
DIMENSIONES/DIMENSIONS	L 1960 mm W 900 mm H 350 mm
PRESIÓN MÍNIMA/MINIMUM PRESSURE	0,4 MPA (4Kg)
PRESIÓN MÁXIMA/MAXIMUM PRESSURE	0,6 MPA (6Kg)
PESO/WEIGHT	140 Kg
ROTACIÓN/ROTATION	360º
AJUSTE ALTURA/HEIGHT ADJUSTMENT	250-1200 mm

- Mesa o banco de trabajo elevable neumático.
- Permite girar el tablero superior para un acceso a cualquier parte del mueble con comodidad.
- Altura ajustable mediante pedal doble (uno para ascender y otro para descender).
- Pedalera provista de cubierta de protección.
- *Pneumatic lift-up workbench or table.*
- *The top panel can be swivelled for easy access to any area of the furniture piece.*
- *Height adjustable with a double pedal (one for lifting and one for lowering).*
- *Pedal unit includes protective cover.*

Con certificación CE

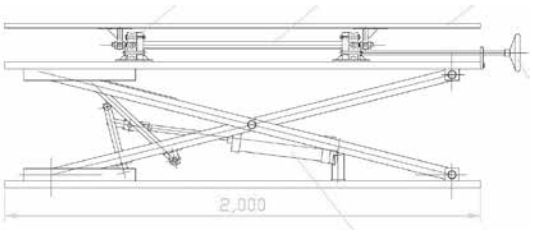

ENFUNDADORA COJINES/ *CUSHION FILLING MACHINE*

REF.	0000617
COJÍN MÁXIMO/MAX. CUSHION SIZE	960 x 800 x 200 mm
PRESIÓN AIRE/AIR PRESSURE	0,6 - 0,8 MPA
DIMENSIONES/DIMENSIONS	520 x 730 x 1200 mm

SIERRA DE CALAR KS 801 SEK/ *KS 801 SEK JIGSAW*

REF.	0020303
POTENCIA/POWER	550 W
CARRERAS/STROKE RATE	1.500-3.000 / min.
PROF. CORTE MADERA/MAX. CUTTING DEPTH - WOOD	80 mm
ACERO/STEEL	5 mm
ALUMINIO/ALUMINIUM	15 mm

SIERRA DE CALAR GST 8000/ *GST 8000 JIGSAW*

5

REF.	457284004
POTENCIA/POWER	710 W
CARRERAS/STROKE RATE	500-3.100 / min.
PROF. CORTE MADERA/MAX. CUTTING DEPTH - WOOD	80 mm
ACERO/STEEL	10 mm
ALUMINIO/ALUMINIUM	20 mm

SIERRA DE CALAR DW 331 K/ *DW 331 K JIGSAW*

REF.	460307617
POTENCIA/POWER	700 W
CARRERAS/STROKE RATE	500-3.100 / min.
PROF. CORTE MADERA/MAX. CUTTING DEPTH - WOOD	135 mm
ACERO/STEEL	12 mm
ALUMINIO/ALUMINIUM	30 mm

TRANSPALETA MANUAL/ *HAND PALLET TRUCK*

REF.	0021982
CAPACIDAD/ MAX. LOAD	2.500 Kg
PASILLO/ FORK LENGTH	1.832 mm
RADIO GIRO/ TURNING RADIUS	1.367 mm
DIMENSIONES/ DIMENSIONS	525 x 1.150 mm
RODILLOS/ FORK WHEELS	4 (Nylon)
RUEDAS/ WHEELS	Nylon
PESO/ WEIGHT	70 Kg

CARRETILLA ALMACÉN/ *SACK TRUCK*

REF.	PALA PLATE	RUEDA CASTOR
0006826	Larga/Long	Maciza/Solid
0006710	Larga/Long	Neumática/Pneumatic
0012677	Larga/Long	Impinchable/Puncture proof

AGUA DESTILADA/ *DISTILLED WATER*

REF.	MEDIDA SIZE
400121407	5 LT

- Agua sin impurezas (Minerales, cloro, boro...).
- Especialmente indicada para su uso en maquinaria para evitar daños en baterías.
- *Water free of impurities (minerals, chlorine, boron...).*
- *Specially intended to be used in machinery to prevent battery damage.*

FLEJADORA MANUAL/ *MANUAL STRAPPING MACHINE*

REF.
448265319

FLEJE PLÁSTICO/ *PLASTIC STRAPPING*

REF.	ANCHO WIDTH
455563804	13 mm
412431904	16 mm

GRAPA FLEJE/ *STRAPPING CLIP*

REF.	ANCHO WIDTH
413671604	13 mm
0012811	16 mm

5

CARRO PORTA ROLLOS FLEJE/ *STRAPPING ROLL TROLLEY*

REF.
480700217

CORREAS DISTRIBUCIÓN/ *TIMING BELTS*

Tenemos a su disposición en stock correas tipo A, B y Z.
Consultar otros tipos de correas disponibles bajo pedido (SPA, SPB, SPZ, C...).
Type A, B and Z belts are in stock.
Other types of belts are available upon request (SPA, SPB, SPZ, C...).

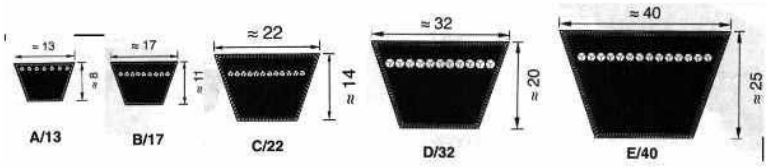

BALANZA INDUSTRIAL SERIE K3/ *K3 SERIES INDUSTRIAL SCALE*

LA MÁS RESISTENTE

- 6 tamaños de plataforma con estructura pintada epoxy y plato de acero inoxidable.
- 4 tamaños de plataforma con estructura y plato de acero inoxidable.
- Display LCD con iluminación interna automática muy brillante.
- Conexión de serie para impresora y PC o display remoto (opcional).
- Función auto hold de 4 niveles para pesar objetos de gran tamaño.
- Función de comprobación alto/ok/bajo con indicación óptica y acústica.
- Clasificación por peso.
- Memoria de 100 productos para cuentapiezas y 20 taras numéricas.
- Memorización de la última pesada.
- Autodesconexión programable.
- Célula de pesada monotype RX3 de gran resistencia y precisión.

Alimentación: 230 V/50 Hz (Euro) 11 V AC.
Batería: Tiempo de servicio 30/60 horas.
Temperatura de trabajo: +5°C /+35°C.

THE MOST RESISTANT ONE

- *6 platform sizes with epoxy painted structure and stainless-steel pan.*
- *4 platform sizes with stainless steel frame and pan.*
- *LCD display with automatic bright backlight.*
- *Serial connection for a printer and PC or remote display (optional).*
- *4 levels of auto-hold to weigh large objects.*
- *Check function high/ok/low with visual and sound indication.*
- *Weight classification.*
- *100-product memory for piece counting and 20 digital tares.*
- *Last weight memorisation.*
- *Programmable auto power off.*
- *Monotype RX3 weighing cell with high resistance and precision.*

Power: 230 V/50 Hz (Euro) 11 V AC.
Battery: Operation time 30/60 hours.
Operation temperature: +5°C /+35°C.

MODELO MODEL	PLATAFORMA PAN	CAPACIDAD (Kg) CAPACITY (kg)	RESOLUCIÓN (g) READABILITY (g)
K3-6X	300 x 240	6	1
K3-15X	300 x 240	15	2
K3-30X	300 x 240	30	5
K3-30S	300 x 400	30	5
K3-60S	300 x 400	60	10
K3-150S	300 x 400	150	20
K3-30P	350 x 450	30	5
K3-60P	350 x 450	60	10
K3-150P	350 x 450	150	20
K3-60M	500 x 400	60	10
K3-150M	500 x 400	150	20
K3-300M	500 x 400	300	50
K3-60L	650 x 500	60	10
K3-150L	650 x 500	150	20
K3-300L	650 x 500	300	50
K3-150XL	800 x 600	150	20
K3-300XL	800 x 600	300	50
K3-600XL	800 x 600	600	100
K3-30SIC3	350 x 450	30	5
K3-60SIC3	350 x 450	60	10
K3-150SIC3	350 x 450	150	20
K3-30PIC3	500 x 400	30	5
K3-60PIC3	500 x 400	60	10
K3-150PIC3	500 x 400	150	20
K3-60LIC3	650 x 500	60	10
K3-150LIC3	650 x 500	150	20
K3-300LIC3	650 x 500	300	50
K3-150XLIC3	800 x 600	150	20
K3-300XLIC3	800 x 600	300	50
K3-600XLIC3	800 x 600	600	100

OPCIONES DISPONIBLES

- Indicador K3i.
- Batería opcional 6V/5Ah.
- Salida de relés.
- Doble salida de datos, impresora y RS 232-C.
- Impresoras PR3 y PR3-W.
- Displays remotos RD3 y RD3-W.
- Software Virtual Key para PC, captura de datos.
- Pedal de tara.
- Soporte para columna y pared de acero inoxidable.
- Soporte para pared de acero pintado.
- Columna y base de acero inoxidable (K3i).
- Columna de acero inoxidable y base pintado epoxy (K3).
- Opción celula OIML-C3.

AVAILABLE OPTIONS

- *K3i indicator.*
- *Optional battery 6V/5Ah.*
- *Relay output.*
- *Double data output, printer and RS 232-C.*
- *PR3 and PR3-W printers.*
- *Remote displays RD3 and RD3-W.*
- *Virtual Key software for a PC, data capture.*
- *Tare pedal.*
- *Stainless steel column and wall support.*
- *Painted steel wall support.*
- *Stainless steel column and base (K3i).*
- *Stainless steel column and epoxy painted base (K3).*
- *OIML-C3 load cell option.*

BALANZA INDUSTRIAL Z3T F2-30/ *Z3T F2-30 INDUSTRIAL SCALE*

- Multiposición del indicador electrónico.
- Teclado bloqueable para evitar modificación de funciones.
- La memoria flash mantiene visualizada la última pesada.
- Función fecha, hora y número de ticket.
- Compatible con impresoras y display remoto wireless, sin cable.
- Envía datos a aplicaciones de pc sin software (opcional).
- Doble tara, normal y fijada.

REF.	454272204
CAPACIDAD (Kg)/CAPACITY (kg)	30
RESOLUCIÓN (g)/READABILITY (g)	5
DIMENSIONES PLATO/PLATE DIMENSIONS	500 x 400 x 122

Alimentación: Adaptador 230 V/50 Hz (EURO) 7,5 V 1A.
Batería: 6V-1.2 Ah - 30/60 horas autonomía.
Temperatura de trabajo: +5°C /+35°C.

- *Multiposition of the electronic indicator.*
- *Blocked keyboard to avoid function modifications.*
- *The flash memory keeps the last weighing on screen.*
- *Date, time and ticket number function.*
- *Compatible with printers and wireless remote display, without cable.*
- *Data sending to PC applications without software (optional).*
- *Double tare, normal and fixed.*

Power: Adapter 230 V/50 Hz (EURO) 7,5 V 1A.
Battery: 6V-1.2 Ah - 30/60 hours autonomy.
Work temperature: +5°C /+35°C.

EXISTEN MULTITUD DE VARIEDADES DE BALANZAS TALES COMO:

- COMERCIALES
- PESOS EN ELEVACIÓN
- BALANZAS DE USO PERSONAL (COCINA, PESABEBÉS...)
- MASAS DE PRECISIÓN

CONSULTEN LA AMPLIA GAMA DE PRODUCTOS DISPONIBLES PARA SU NECESIDAD ESPECÍFICA.

THERE ARE MANY DIFFERENT SCALES AVAILABLE, SUCH AS:

- RETAIL
- LIFTING WEIGHING SCALE
- SCALES FOR PERSONAL USE (KITCHEN, BABY SCALES...)
- PRECISION MASSES

BROWSE THE WIDE RANGE OF PRODUCTS OFFERED FOR YOUR SPECIFIC NEED.

PISTOLA SOPLADORA NORMAL/ *REGULAR BLOW GUN*

REF.	MODELO MODEL	CUERPO BODY	CAUDAL FLOW
426100017	PF32	Plástico/Plastic	Normal/Regular
426173119	PF31	Zamak	Normal/Regular

PISTOLA SOPLADORA GRAN CAUDAL/ *HIGH FLOW BLOW GUN*

REF.	MODELO MODEL
0003542	VENTURI

Cuerpo de goma. Mayor ergonomía y comodidad.
Rubber body. Improved ergonomics and comfort.

PISTOLA ESPECIAL SOPLADORA/ *SPECIAL BLOW GUN*

REF.	MODELO MODEL
426172517	PSEF

Ideal para acceder y limpiar lugares poco accesibles.
Ideal to access and clean hard-to-reach places.

PISTOLA DE COPA/ *CUP GUN*

- Depósito normalizado de 0,68 litros.
- Equipada con un regulador interno de caudal de aire.
- Tapón antigoteo.
- Boquilla 2,0 mm
- *Standard 0.68 litre tank.*
- *Equipped with an internal air flow regulator.*
- *Non-drip cap.*
- *2.0mm nozzle*

REF.
415200304

PISTOLA SIN DEPOSITO/ *TANKLESS GUN*

- Boquilla de 1,5 mm
- Equipada con un regulador interno de caudal de aire.
- Para succión de producto en calderín.
- *1.5mm nozzle*
- *Equipped with an internal air flow regulator.*
- *For tank product suction.*

REF.
0017657

EXTENSIBLES DE POLIURETANO/ *EXTENSIBLE POLYURETHANE HOSE*

REF.	Ø INTERIOR Ø INSIDE	Ø EXTERIOR Ø OUTSIDE	LONGITUD LENGTH
0013731	5	8	4 mt
426100009	5	8	6 mt
426150809	5	8	8 mt
0020206	5	8	10 mt
0010587	6,5	10	4 mt
426100109	6,5	10	6 mt
426165009	6,5	10	8 mt

5

MANGUERA NEUMÁTICA/ *PNEUMATIC HOSE*

REF.	Ø INTERIOR Ø INSIDE	Ø EXTERIOR Ø OUTSIDE	ROLLO ROLL	PRESIÓN MAX. MAX. PRESSURE
0018711	6	11	50 mt	20 BAR
426100209	8	13	50 mt	20 BAR
0011495	10	16	50 mt	20 BAR
0011690	12	17	50 mt	20 BAR

TERMINALES DE MANGUERA GIRATORIOS/ *SWIVEL HOSE CONNECTOR*

REF.	Ø INTERIOR Ø INSIDE	Ø EXTERIOR Ø OUTSIDE	ROSCA THREAD
0001895	4	6	1/4
426104308	6	8	1/4
0014337	8	10	1/4
0015437	10	12	3/8
414300114	6	8	3/8
404838008	10	12	1/4

ENCHUFE ROSCA MACHO
MALE THREADED PLUG

REF.	ROSCA THREAD	D
0019089	1/4	12
0021708	3/8	12

*Consultar otras medidas.
*Other sizes available upon request.

CONECTOR ROSCA MACHO
MALE THREADED CONNECTOR

REF.	ROSCA THREAD	D
0001587	1/4	12

*Consultar otras medidas.
*Other sizes available upon request.

ENCHUFE ROSCA HEMBRA
FEMALE THREADED PLUG

REF.	ROSCA THREAD	D
401951424	1/4	12
0003508	3/8	12

*Consultar otras medidas.
*Other sizes available upon request.

CONECTOR ROSCA HEMBRA
FEMALE THREADED CONNECTOR

REF.	ROSCA THREAD	D
0001588	1/4	12

*Consultar otras medidas.
*Other sizes available upon request.

ENCHUFE PARA TUBERÍA/ *PIPE PLUG*

REF.	d	D
401950808	8	12
415250119	10	12

*Consultar otras medidas.
*Other sizes available upon request.

CONECTOR PARA MANGUERA
HOSE CONNECTOR

REF.	d	D
0008580	8	12
0008532	10	12

*Consultar otras medidas.
*Other sizes available upon request.

CODO HEMBRA 90°/ *90° FEMALE ELBOW*

REF.	ROSCA THREAD
0008576	1/4

*Consultar otras medidas.
*Other sizes available upon request.

CRUZ HEMBRA/ *FEMALE CROSS*

REF.	ROSCA THREAD
0008578	1/4

*Consultar otras medidas.
*Other sizes available upon request.

TÉ DERIVACIÓN HEMBRA
FEMALE REDUCING TEE

REF.	ROSCA THREAD
426104608	1/4

*Consultar otras medidas.
*Other sizes available upon request.

DERIVACIÓN Y 90° HEMBRA
FEMALE 90° REDUCING WYE TEE

REF.	ROSCA THREAD
0008577	1/4

*Consultar otras medidas.
*Other sizes available upon request.

MACHÓN DOBLE/ *HEX NIPPLE*

REF.	ROSCA THREAD
512483108	1/4

*Consultar otras medidas.
*Other sizes available upon request.

MANGUITO HEMBRA/ *FEMALE SLEEVE*

REF.	ROSCA THREAD
426151424	1/4

*Consultar otras medidas.
*Other sizes available upon request.

Mecanismos para cabeceros y brazos
Mechanisms for headrests and armrests

1.1 Cabezales / *Headrests*

TREVISO	8
NEAS	8
TORINO	9
CATE	10
PAVIA	11
VIPER	11
GAIA	12
ISOLDE	12
KEMBO	13
MINERVA	13
DIANA	14
CALYPSO CA-TCC	14
CALYPSO CA-TCL	15
CALYPSO CA-VL	15
CALYPSO CA-CC	16
CALYPSO CA-CC	17
CALYPSO CA-CL	18
CALYPSO CA-CP	19
ARYA	20
ALFRED	20
ASTRO	21
ARMANDO CODO CORTO	21
ARMANDO CODO PLANO	22
ARMANDO FIJACIÓN TUERCA	22
ARMANDO VARILLA LARGA	23
PANDORA	24
ZENIT	24
LEDA	25
DAFNE	25

1.2 Cabezales y/o brazos / *Headrests and/or armrests*

JANTIPA	26
KLEIO	26
ÁTICA	27
FRIMATIC	27
KRONOS	28
DIKE	28
ANCLAJE CON FLEJE/ STEEL SHEET ANCHOR	29
ANCLAJE IKER/ IKER ANCHOR	29
ANCLAJE MECRU/ MECRU ANCHOR	29

1.3 Accesorios / *Accessories*

TRIPA	30
ANNA	30
ARYA	30
PIEZA SUJECCIÓN MULTIFUNCIÓN	30
TAPA PLÁSTICO EMBELLECEDORA	31
TAPA PLÁSTICO EMBELLECEDORA	31
TAPA PLÁSTICO EMBELLECEDORA	31

Mecanismos con movimientos
Mechanisms

2.1 Brazos, respaldos, asientos, tapas / *Armrests, backrests, seats, covers*

NADIA	34
ARIADNA	34
CANGREJO	35
BOGAVANTE	35
AMAYA	35
SUSANA	36
BEATRIZ	36
OTHO	37
SCOTT	38
DANA	38
POLO	39
MÓNICA	40
NORMA	40
PROTECTOR PARA BISAGRAS	40
JUEGO BISAGRAS ELEVABLES PARA CANAPÉS	41
CILINDRO GAS AMORTIGUADOR FIJACIÓN TUERCA	41
CILINDRO GAS AMORTIGUADOR FIJACIÓN CLICK	41
JUEGO BISAGRA INMA PARA CANAPÉ MOTORIZADO	42
MOTOR PARA BISAGRA/ HINGE MOTOR	42
ACCIONADORES	42
TRANSFORMADOR	42
CABLE Y	42
PAR DE BISAGRA CANAPÉ DOBLE MOVIMIENTO	43
BARRA SINCRONIZADORA	43
OTROS ACCESORIOS	43

2.2 Deslizantes / *Sliding mechanisms*

KIT DESLIZANTE CARMEN	44
RUEDAS CARMEN	44
PAR BISAGRA CHAISE-LONGUE	44
VARILLA SOPORTE ARCÓN	44
MECANISMO DESLIZANTE MASCONFORT	45
DESLIZANTE BRAZO MASCONFORT	45
ROCÍO	46
CARRION	47
CARRION MOTORIZADO	48
MOTOR KM5	48
TRANSFORMADOR	48
MANDO INALÁMBRICO 2 BOTONES C/CENTRALITA KDH065	48
MANDO INALÁMBRICO 4 BOTONES C/CENTRALITA KDH065	48
CINCHA MOD 650 NEGRO CON RAYA AZUL GANCHO + GANCHO	49
CINCHA MOD 650 NEGRO CON RAYA AZUL GANCHO + TRAPECIO	49
GANCHO	49
TRAPECIO	49
MUELLE ZIG-ZAG PLANO TIPO A	50
MUELLE ZIG-ZAG CURVO TIPO B	50
TIRACLIP	50

2.3 Mecanismo relax / *Relax mechanism*

BONN MANUAL	51
BONN MOTOR	52
BONN ELEVADOR	53
WURZBURG MANUAL	54
WURZBURG MOTOR	55
WURZBURG ELEVADOR	56
RESPALDOS PARA BONN Y WURZBURG	57
ELECTRÓNICA PARA BONN / WURZBURG	57

2.4 Sofá cama / *Sofa beds*

CAROLINA	58
HERRAJE ELEVADOR PC 116-B-5	58
BARRA SINCRONIZADORA	58
MUELLE PARA PF 107 5	58
PUMA	59
MUELLE PARA PUMA	59
BARRA SINCRONIZADORA	59
MUELLE FUNCIÓN DESLIZANTE	59
PUMA PRO	60
BARRA SINCRONIZADORA	60
PATA DESPLEGABLE AUTOMÁTICA	60
MUELLE	60
PUMA TRIPLE	61
MUELLE PARA MECANISMO	61
BARRA SINCRONIZADORA PARA MECANISMO	61
CILINDROS GAS	61
MUELLE PARA CABEZAL	61
AINHOA	62
ANCLAJE CZ 181-1	62
BISAGRA	62
BARRA SINCRONIZADORA EXTENSIBLE	62
MUELLE PARA AINHOA	62
BUTACA HAITÍ	63
AITANA	64

RUEDA TRASERA	64
FRENO	64
GANCHO	64
BARRA SINCRONIZADORA	64
DELFÍN	65
RUEDA TRASERA	65
GUIAS	65
BARRA SINCRONIZADORA	65
DL SYSTEM	66
ANCLAJE CZ 181-1	66
BISAGRA	66
BARRA SINCRONIZADORA EXTENSIBLE	66
POUFF	67
CENTINA	67
SLALOM	68
LARGE	68
GENIUS	69
HEIGHT COMFORT PRIVILEGE	70
EXTRA SMART	71
KIT BLOQUEO BRAZOS	71
SMART	72
KIT BLOQUEO BRAZOS	72
PLUS + M14	73
FAST	74
SISTEMA DUPLEX	75
MECANISMO SUPERIOR	75
MECANISMO INFERIOR LAMPO	75
MECANISMO INFERIOR	75
ACCESORIOS DISPONIBLES	75
ROMA	76
ACCESORIOS DISPONIBLES PARA CAMAS DE APERTURA ITALIANA	77
RESPALDO PORTA-ALMOHADA DOBLE	77
RESPALDO CON REPOSACABEZAS	77
LIFT UP	77
ACCESORIOS DISPONIBLES PARA CAMAS DE APERTURA ITALIANA	78
RESPALDO BAJO PRIVILEGE	78
RESPALDO RECTO ESTÁNDAR	78
RESPALDO PORTA ALMOHADA SENCILLO	78

Pies y bases
Furniture legs and bases

3.1 Pie regulable / *3.1 Adjustable legs*

ARABÍ	80
BISONTE	80

3.2 Pie vertical / *3.2 Vertical legs*

PRATO	81
TWIN	81
DIVA	82
VIENTO	82
NANDO	83
DURBAN	83
SIENA	84
PARMA	84
CASINI	85
BALEA	85
VELA	86
HELSINKI	86
SOFIA	86
PRAGA	87
ROSA	87
IRIS	88
GRANADA	88
YASKO	89
KANE	89
MALTA	90
OPORTO	90
PALMA	91
TACÓN	91
BILBAO	92
ALTEA	92
ACOR	93
GEORGIA	93
LISBOA	94
ARRECIFE	94
IBIZA	95
ESTILETE	95
ROCA	96
ROCA LARGA	96
HÉCULA	97
DUBLÍN	97
VALENTINA	98
SABA	98
TULUS	99
FLORENCIA	99
NICOSIA	100
AMAL	100
CHEYENNE	101
ASTA	101
BERNA	102
MANTUA	102
CROTONA	103
LUCA	103
MILANO	104
REMY	104
PARÍS	105
BURDEOS	105
KOYO	106
ZAGREB	106
COPENAGUE	107
VARSOVIA	107
MINSK	108
ESTOCOLMO	108
CLIFOR	109
MÍA	109
VERONA	110
BRISA	110
SARAJEVO	111
MILOS	111
MANACOR	112
ANTÁRTICA	112
EREVAN (PAREJA)	113
BAKU	113
FAUSTO	114
BOOMERANG	114
AUSTRALIA	115
ZETA	115
ATENAS	116
V6	116
DAVID	117
COBALTO	118
MOLINA	118
CLOUD	119
FRISO	119
BERLIN	120
VIENA	120
UVE	121
SHUNDE	121
GAVIOTA	122
KENIA	123
KONGO	123
BERGEL	124
PERLA	124
NÁCAR	125
CARINA	125
ENZO	126
MADRID	126
MAMUT	127
CAPRI	127
OSLO TRASERA	128
PIE SOMIER	128
LONDA	129
BIELLA	129
DIXY	130
NOVARA	131
STEFANO	131
ZAHORI	132
BOMBÓN	132

3.3 Pie horizontal / *3.3 Horizontal legs*

LIRA	133
PESEO	133
ÁNGEL	134
ARCÁNGEL	134
LIV	135
CORNER	135
LEA	136
AMBERES	136
LONDRES	137
TRAMPOLIN	137
TSUNAMI	138
V8	138
DELTA	139
TIRSO	139
TRAPECIO	140
COLONIA	140
SEÚL	141
TRINEO	141
CORBY	142
QUILLA	142
PHANTOM	143
CÓNDOR	143
ESTUDIO	144
OSLO	144
NANDO	145

3.4 Pie plástico / *3.4 Plastic legs*

ARONA	146
ROCK	146
TS 023-5	147
TS 211-5	147
PLÁSTICO SIN ALETAS Y-50	147
TS 026-5	147
SANDY	147
CNP	147
COMBI	148
PLÁSTICO 4 CM	148
PLÁSTICO CON TORNILLO	148
PLÁSTICO 8 CM	148
TRÉBOL	148
PLÁSTICO ALETA	148
PLÁSTICO POUF	148
PLÁSTICO 6 CM	148
PLÁSTICO PESEO	149
PLÁSTICO ANTARES	149
PLÁSTICO ESCUADRA	150
PLÁSTICO RELAX	150

3.5 Bases / *3.5 Bases*

XENIA	151
STAR	151
DISH	152
CUBIC	152
TRUNK	153
TRUNKY	153
ALONSO	154
SFERIC	154
SFERA	155
PENTO	155
CENTRO	156
SFERA MADERA	156
TOSCO	157
PLUTÓN	157
SATURNO	158
GIRATORIO CON AUTORRETORNO	158
GIRATORIO	158

3.6 Columnas / *3.6 Swivel*

COLUMNA GIRATORIA ENCAJABLE	159
COLUMNA	160
ADAPTADOR PARA COLUMNAS	160
COLUMNAS ATORNILLABLES	160

3.7 Deslizante / *3.7 Furniture glides*

DESLIZANTE LISO	161
DESLIZANTE DE FIELTRO	161
PATÍN NYLON ADHESIVO	161
PATÍN SILENCIOSO METALICO	161
DESLIZANTE FIELTRO RECTANGULAR	161
PATÍN DESLIZANTE OVALADO PLÁSTICO	161
PATÍN SILENCIOSO DE FIELTRO	162
PIE DE PLÁSTICO CON PUA	162
DESLIZANTE DE PLÁSTICO TIPO CINCHETA A PRESIÓN	162

3.8 Accesorios / *3.8 Accessories*

ÁNGULO 30X55	163
NIVELADOR	163
ARANDELA PLÁSTICO	163
CORONA	164
LEO	164

Herramientas y accesorios de tapicería
Upholstery tools and accessories

4.1 Herrajes y accesorios / *4.1 Fittings and accessories*

RESPIRADOR	166
FOCO LED	166
MECANISMO ELEVABLE PARA CANAPÉ	166
RUEDA DOBLE PARTE TRASERA CANAPÉ	166

4.2 Ruedas / *4.2 Castors*

RUEDA ESCUADRA AR 101-1	167
RUEDA ESCUADRA AR 103-1 / AR 205-1	167
RUEDA NIDO AR 104-1	167
RUEDA AR 106-1 / AR 189-1	168
RUEDA FIJA AR 109-1 / AR 165-1	168
RUEDA AR 110-1 / AR 174-1	168
RUEDA AR 136-1 / AR 168-1	169
RUEDA AR 005-1 / AR 172-1	169
RUEDA CR 018-1	169

4.3 Accesorios / *4.3 Accessories*

LAMAS GOODSIDE®	170
PERFIL FOAM-FLEX 5007	171
PERFIL FOAM-FLEX 5009	171
PERFIL FOAM-FLEX 5010	171
PERFIL FOAM-FLEX 5011	172
PERFIL FOAM-FLEX 5012	172
PERFIL FOAM-FLEX LIGHT 5111	172
PERFIL FOAM-FLEX 5209	172
PERFIL FOAM 5212	173
DOWELS PLÁSTICO 4247	173

PERFIL FOAM 5509	173
TIRA INGLESA	174
PLY-GRIP	174
PERFIL BASTIDOR METÁLICO 2027	174
PERFIL CREMALLERA 2297+2298	175
PERFIL CREMALLERA 1711+1712	175
CORDÓN VIVO CON PESTAÑA 2109	175
CORDÓN FOAM-FLEX PARA VIVOS 5015	176
CORDÓN HUECO PARA VIVOS 1550	176
CORDÓN SÓLIDO PARA VIVOS	176
PERFIL TAPAGRAPAS CIEGO CON BRIDA 2148	177
PERFIL TAPAGRAPAS CON VIVO HUECO 2142	177
PERFIL TAPAGRAPAS 2140	177
PERFIL TAPAGRAPAS FOAM DOBLE VIVO 5040	177
PERFIL MACHO FORMA CUÑA 3604	178
PERFIL HEMBRA CLIP	178
CLIPFIX 4370	178
PERFIL MACHO TIE DOWN 2781	179
PERFIL HEMBRA CLIP 2835	179
PERFIL MACHO FORMA GARFIO 2023	179
PERFIL HEMBRA CLIP 2271	179
PERFIL HEMBRA CLIP DOBLE 2023	180
PERFIL MACHO FORMA GARFIO 2371	180
PERFIL HEMBRA CLIP DOBLE 3012	180
PERFIL RETENEDOR CON TST	180
LAZOS POLIAMIDA PARA FALSO CAPITONÉ	181
CONTRABOTÓN 30 MM CON GANCHO	181
CONTRABOTÓN QUICK	181
CONTRABOTÓN OKE	181
CONTRAPLACA QUICK	181
TOPE LAZO 6251-000 OKE	181
ARANDELA CONTRABOTÓN	181
MARCADORES DE PUNTO PARA FALSO CAPITONÉ	182
ARANDELA PLÁSTICO	182
RETAINER STRIP PARA FALSO CAPITONÉ	182
TUFTING MULTIUSOS PARA FALSO CAPITONÉ	182
TACHUELAS PLANAS HIERRO	183
TIRA FALSA (TAPIPON)	183
FORNITURA TAPICERO PARA COSER	183
FORNITURA TAPICERO PARA CLAVAR	183
COLORES TACHUELAS	184
FORMAS TACHUELAS	185
FITEX (PUNZONADO)	186
TST (TNT)	186
VELOUR FOAMIZADO	186
RAFIA	187
PLÁSTICO CRISTAL	187
HILO ATAR	187
POLVO TALCO	187
GAVETAS APILABLES	188
CAJAS PLÁSTICO	188
CINTA ELÁSTICA	188
ROLLO DE FILM 500MM EXTENSIBLE	189
BRIDA NYLON NEGRA/BLANCA	189
SOPORTE APLICADOR ROLLO DE FILM	189
ROLLO DE FILM EXTENSIBLE 125 MM	189
HERRAJE UNIÓN SEMI-CUÑA	190
PAR UNIÓN MÓDULOS PLÁSTICO	190
PAR JUNTA METÁLICA UNIÓN MÓDULOS	190
PAR JUNTA UNIÓN MÓDULO	190
PLACA UNIÓN CANAPÉ PARTIDO	191
PLACA UNIÓN CANAPÉ PARTIDO	191
ESCUADRA SOPORTE SOMIER	191
JUNTA UNIÓN PVC FLEXIBLE CANAPÉ PARTIDO	192
PERFIL RÍGIDO CON FORMA DE "T" CANAPÉ PARTIDO	192
PERFIL PLÁSTICO BASE CANAPÉ SUELO	192
CANTONERA ADAPTABLE BASE CANAPÉ	192
CASQUILLO DE PLÁSTICO UNIÓN	193
JUEGO DE UNIÓN MÓDULOS CZ 034-1	193
JUEGO DE UNIÓN MÓDULOS CZ 149-A-1	193
JUEGO DE UNIÓN MÓDULOS CZ 150-1	193
JUEGO UNIÓN MÓDULOS TZ 007-5	193
UNIÓN MÓDULOS	193
BISAGRA MOD. 207	194
BISAGRA MOD. 5005	194
BISAGRA RAMAL	194
BISAGRA PIANO	194
BISAGRA AH 001-1	195
BISAGRA AH 024-1	195
BISAGRA CH 009-1	195
BISAGRA CH 031-1	195
BLOQUE RECTANGULAR NEODIMIO	196
DISCO CON AVELLANADO	196
DISCO NEODIMIO	196
POMO SCALLOP M-8	196
IMÁN CON CARCASA	196
LÁMPARA LED FLEXIBLE GRIS PLATA	197
BASE 2 ENTRADAS USB	197
BASE SM 636 USB	197
CARGADOR INALÁMBRICO SM 637	197
TRANSFORMADOR CON BASE 4 ENTRADAS	197
PLETINA LED TÁCTIL	198
PLACA ACCESORIO EMBELLECEDOR CROMADO	198
BASE CON 3 ENCHUFES, EXTRAÍBLE PARA SOFÁS	199
SISTEMA DE AUDIO PARA SOFÁS REF. SM 609	200
SISTEMA DE AUDIO PARA SOFÁS REF. SM 602 B	201
SISTEMA DE AUDIO PARA SOFÁS REF. SM 603	202

4.4 Herramientas / *4.4 Tools*

AGUJAS PARA MARCADORES DE PUNTO	203
PISTOLA PARA MARCADORES PUNTO	203
SABLE PARA APLICACIÓN TUFTING	203
ACCESORIO TOPE PROFUNDIDAD	203
MARTILLO TACHUELAS	204
PISTOLA TERMOENCOLADORA	204
SILICONA	204
MÁQUINA FORRAR FORNITURAS	204
MOLDE FORNITURAS	204
PISTOLA SILICONA STANLEY GR-100	204
CÚTER LC-303 ABS INOX	205
CÚTER LC-500 ABS AUTOLOCK	205
AFILADOR FISKARS PARA TIJERAS	205
TIJERA CONFECCIÓN PROFESIONAL FISKARS M/NARANJA	205
CÚTER LC-501 ABS CON RULETA	205
PAQUETES HOJAS DE RECAMBIO CÚTER	205
TIJERA CONFECCIÓN PROFESIONAL 3 CLAVELES	206
TIJERA COSTURA FISKARS	206
TIJERA CORTAHILOS	206
TIJERA SASTRE 880 PALMERA	206
TIJERA ACERO INOXIDABLE ESPECIAL PARA CORTAR PIEL	207
GUANTE 5 DEDOS ACERO INOXIDABLE	207
TENAZA TAPICERO-ZAPATERO PARA PIEL	207
TENAZA TAPICERO SACAGRAPAS	207
MÁQUINA PRECINTADORA CON MUELLE	208
MÁQUINA PRECINTADORA PROFESIONAL	208
ROLLO CINTA MARCADORA	208
MÁQUINA PRECINTADORA	208
ROLLO CINTA ADHESIVA SEÑALIZACIÓN	208
ROLLO PRECINTO	209
MÁQUINA CIERRA BOLSAS PARA CINTA DE 12MM	209
ROLLO CINTA ADHESIVA 2 CARAS	209
ROLLO CINTA AISLANTE 20 X 19	209
CINTA ADHESIVA PARA CERRAR BOLSAS	209
CINTA KREPP CARROCERO	209
GRAPADORA PARA FIBRA Y TELA	210
MÁQUINA SERRETES	210
TIZA MARCAR JABONCILLO ARCILLA	210
ROTULADOR PERMANENTE EDDING 300	210
GRAPAS BOSTITCH	210
SERRETES	210
AGUJAS SERRETES	210
ROTULADOR DECORACIÓN EDDING 750	210
AGUJA RECTA 1 Ó 2 PUNTAS	211
AGUJAS CURVAS	211
AGUJAS SAQUERAS	211
HUSONES	211
FLEXÓMETRO HOMOLOGADO TAJIMA HI-CONVE	212
CUCHILLA DE ZAPATERO PARA CORTAR PIEL	212
SACAGRAPAS PLANO	212
PUNZÓN SACAGRAPAS PUNTA FINA	212
ANILLA CROMADA PARA MUESTRARIOS	212
PUNZÓN SACAGRAPAS	212
SACAGRAPAS	212

4.5 Adhesivos, disolventes, limpiadores, etc. / *4.5 Adhesives, solvents, cleaners, etc.*

COLA DE CONTACTO	213
COLA SPRAY TR-85	213
DISOLVENTE UNIVERSAL	213
COLA BLANCA	214
LOCTITE	214
BOTE CYANOCRILATO UHU	214
BOTE CYANOCRILATO SOUDAL	214
SPRAY COLA DE CONTACTO	215
SPRAY ADHESIVO REPOSICIONABLE 75 3M	215
BOTE MONTAKIT PEGADO DIRECTO UHU	215
SPRAY ADHESIVO TEMPORAL TAKTER 650	215
SPRAY ADHESIVO SUPER 77 3M	215
SPRAY ACTIVADOR 10 UHU	215
TAPICLEAN	216
SPRAY QUITAMANCHAS CEBRALÍN	216
SPRAY MIRSIL	216
SPRAY LIMPIA TAPICERÍAS	216
DESLIZA PLUS	216
BOTE GRASA TRANSPARENTE QUILUBE	217
SILICONA LÍQUIDA	217
BOTE GRASA LITIO KRAFFT	217
BOTE VASELINA/ VASELIN CAN	217

4.6 Tornilleria / *4.6 Fixings/Nuts and bolts*

TORNILLO ROSCA MADERA C/PLANA PHILIPS SLE 7505-A	218
TORNILLO ROSCA MADERA CON CABEZA HEXAGONAL 571	218
TORNILLO 603 ZINCADO/603 SCREW, ZINC-PLATED	218
TORNILLO HEXAGONAL 933/ 933 HEXAGONAL SCREW	219
TORNILLO DIN 6921 C/HEXAGONAL GRAFILADO ZINCADA	219
TORNILLO ROSCA METAL CON CABEZA PLANA 965 ZINCADO	219
TORNILLO ROSCA METAL CON CABEZA REDONDA 7985 ZINCADO PHILIPS	220
TORNILLO ALLEN 912 PAVONADO Y ZINCADO ACERO 8·8	220
TORNILLO ALLEN 7991 PAVONADO Y ZINCADO ACERO 10·9	220
TORNILLO ALLEN DIN 7380 GRAFILADO ACERO 10·9 Y 8·8	220
ESPÁRRAGO DE 2 ROSCAS MADERA/METAL ZINCADO	221
ESPÁRRAGO METAL ZINCADO 976	221
VARILLA ROSCADA METAL ZINCADO 975	221
TUERCA HEXAGONAL 934 ZINCADA O PAVONADA	221
TUERCA AUTOBLOCANTE 985 ZINCADA	221
TUERCA GRAFILADA 6923 ZINCADA	222
TUERCA CIEGA ZINCADA 1587	222
TUERCA PÚA PARA CLAVAR ZINCADA	222
TUERCA PÚA DENTADA	222
TUERCA EMBUTIR ALLEN CON CABEZA PLANA ZINCADA TC312	222
TUERCA EMBUTIR PRESIÓN ZINCADA TC645	223
TUERCA CUADRADA	223
TUERCA CON ESTRÍAS BAJO CABEZA 592 ZINC	223
TUERCA SOLDAR 3 AGUJEROS	223
ARANDELA 9021 PLANA ANCHA ZINC	224
ARANDELA 125 PLANA ESTÁNDAR	224
ARANDELA GROWER DIN 127 ZINCADA	224
ARANDELA DENTADA EN ABANICO DIN 6798-A	224
PUNTA POZIDRIV ACERO	225
PUNTA POZIDRIV TITANIO	225
PUNTA PHILIPS ACERO	225
ADAPTADOR MAGNÉTICO PORTAPUNTAS	225
LLAVES VASO 6 CANTOS	226
LLAVES VASO LARGAS	226
LLAVES VASO 1/2 CON ALLEN	226
LLAVE EMPOTRAR ESPÁRRAGOS	227
ADAPTADOR PARA PUNTAS 1/4	227
PORTA PUNTAS STEKER MAGNETICO	227
ADAPTADOR VASO 1/4 - 3/8 - 1/2	227
PUNTA PLANA ACERO 1/4”	228
PUNTA ALLEN ACERO 1/4”	228
PUNTA TORX ACERO 1/4”	228
LLAVE ALLEN ZINCADA	228
EXCÉNTRICA 15	229
TAPA 17 MM PLÁSTICO	229
PERNOS	229
EXCÉNTRICA Ø25 MM DE ESPIRAL DOBLE	230
TAPA Ø25 MM	230
PERNO DE UNIÓN	230
PERNO DE UNIÓN DOBLE	230
EXCÉNTRICA Ø35 MM DE ESPIRAL	231
TAPA PLÁSTICO “MAXIFIX” 35 MM C/TETÓN	231
PERNO DE UNIÓN	231
TAPA PLÁSTICO CORTA 35 MM	231

Maquinaria
Machinery

5.1 Herramientas, maquinaria y accesorios / *Tools, machinery and accesories*

LLAVE IMPACTO 1/2 NEUMÁTICA	234
MINI LLAVE IMPACTO 1/2 NEUMÁTICA	234
ATORNILLADOR NEUMÁTICO SIN EMBRAGUE	234
CARRACA 1/4 NEUMÁTICA	234
CARRACA 1/4 NEUMÁTICA	235
CARRACA 3/8 NEUMÁTICA	235
CARRACA 1/2 NEUMÁTICA	235
CARRACA 1/2 NEUMÁTICA	235
AMOLADORA KUS04P	236
TALADRO PERCUTOR KUC12	236
TALADRO PERCUTOR KUC30	236
ATORNILLADOR URYU NEUMÁTICO	237
ATORNILLADOR NEUMÁTICO	237
ATORNILLADOR NEUMÁTICO CON EMBRAGUE	237
TALADRO NEUMÁTICO	238
CORTADORA DE TELA A BATERÍA	238
CLAVADORA BRAD 12	239
CLAVADORA BRAD 14	239
GRAPADORA GRAPA 80	240
GRAPADORA BEA	240
GRAPADORA GRAPA 80	241
GRAPADORA ARMAZONES (GRAPA G14)	241
CLAVADORA DE CHAPAS	242
CLAVADORA CLAVO ACERO T2,2	242
SIERRA ELÉCTRICA GOMAESPUMA	243
JUEGO DE SIERRAS PARA CORTAR GOMA ESPUMA	243
GUIA PARA SIERRAS GSG	243
MESA TAPICERO HASTA 125 KG	244
MESA TAPICERO HASTA 160 KG	245
MESA TAPICERO ELEVABLE GIRATORIA	246
ENFUNDADORA COJINES	247
SIERRA DE CALAR KS 801 SEK	248
SIERRA DE CALAR GST 8000	248
SIERRA DE CALAR DW 331 K	248
TRANSPALETA MANUAL	249
CARRETILLA ALMACÉN	249
AGUA DESTILADA	249
FLEJADORA MANUAL	250
CARRO PORTA ROLLOS FLEJE	250
CORREAS DISTRIBUCIÓN	250
BALANZA INDUSTRIAL SERIE K3	251
BALANZA INDUSTRIAL Z3T F2-30	252
PISTOLA SOPLADORA NORMAL	253
PISTOLA SOPLADORA GRAN CAUDAL	253
PISTOLA ESPECIAL SOPLADORA	253
PISTOLA DE COPA	253
PISTOLA SIN DEPOSITO	253
EXTENSIBLES DE POLIURETANO	254
MANGUERA NEUMÁTICA	254
TERMINALES DE MANGUERA GIRATORIOS	254
ENCHUFE ROSCA MACHO	255
ENCHUFE ROSCA HEMBRA	255
ENCHUFE PARA TUBERÍA	255
CODO HEMBRA 90º	255
TÉ DERIVACIÓN HEMBRA	255
MACHÓN DOBLE	255
CONECTOR ROSCA MACHO	255
CONECTOR ROSCA HEMBRA	255
CONECTOR PARA MANGUERA	255
CRUZ HEMBRA	255
DERIVACIÓN Y 90º HEMBRA	255
MANGUITO HEMBRA	255

Notas
Notes

Notas
Notes

Notas
Notes

Notas
Notes

Notas
Notes

Notas
Notes

P.I. Urbayecla c/Músico Azorín Torregrosa, 4
Apdo. de correos 700
30510 Yecla (Murcia) España
Telf. +34 968 79 54 56
E-mail tomas@tomas-solutions.com